M50

Wet and Dry Vacuum

User Manual

The illustrations in this manual are for reference only. Please refer to the actual product.

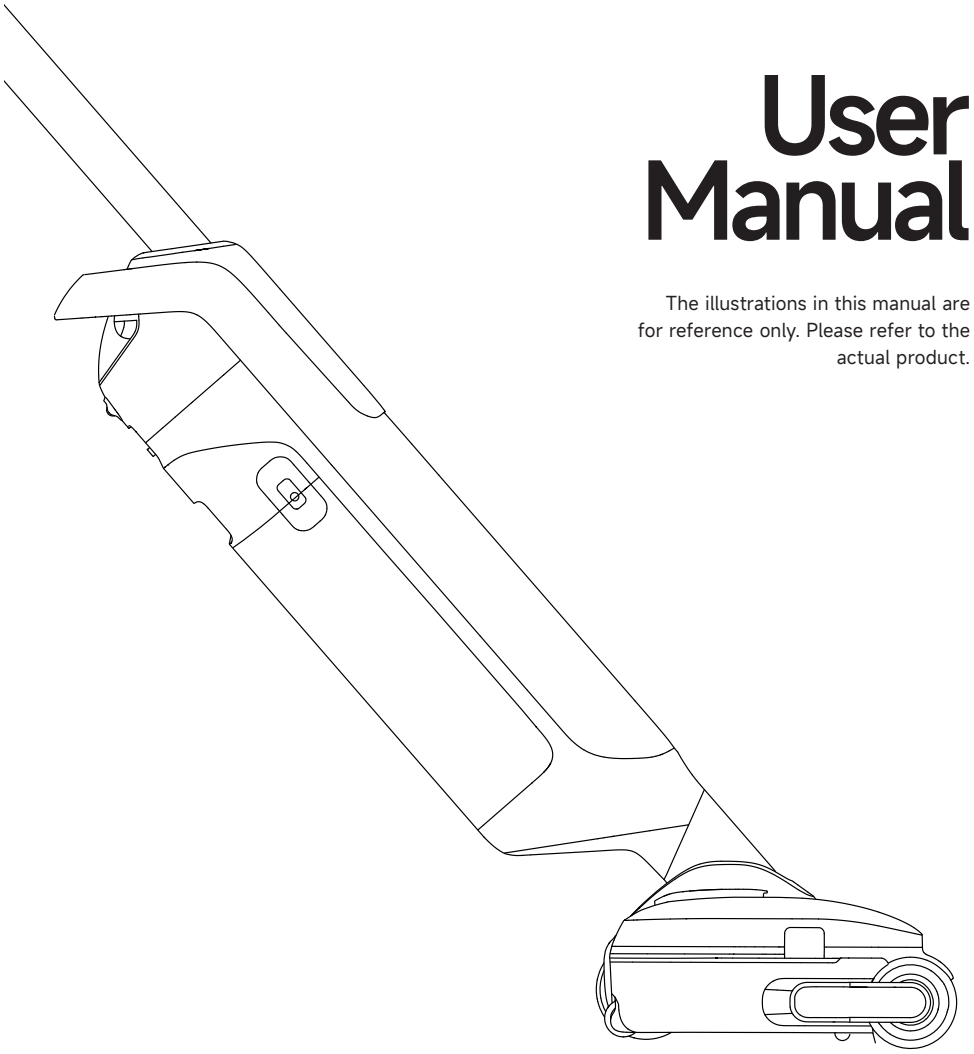

MOVA

22 PAP

Website:
www.mova-tech.com
Manufactured by:
XingKuang Innovation Technology (Suzhou) Co., Ltd.
Address:
12th Floor, Building 2, Wisdom Valley Park, Suzhou (Taihu) Software Industrial Park, No. 1463 Wuzhong Avenue, Yuexi Street, Wuzhong Economic Development Zone, Suzhou, Jiangsu Province, P.R. China

EU-A01

Made in China

THANK YOU

For purchasing this wet and dry vacuum.

For more product information,
please visit **www.mova-tech.com**

The high-quality product is engineered
for optimal performance.
If you have any questions on the product,
please contact us:
https://global.mova-tech.com/pages/contact-us

CONTENTS

EN User Manual 01

PL Instrukcja obsługi 22

SV Bruksanvisning 43

NO Bruksanvisning 64

TR Kullanıcı Kılavuzu 85

HE מדריך למשתמש 106

AR دليل المستخدم 127

UA Посібник користувача 148

KA ინსტრუქცია 169

Important Safety Instructions

Please read this manual carefully before use and retain it for future reference.
When using an electrical appliance, basic precautions should always be followed, including the following:
READ ALL INSTRUCTIONS BEFORE USING (THIS APPLIANCE). Failure to follow the warnings and instructions may result in electric shock, fire and/or serious injury.

WARNING — To reduce the risk of fire, electric shock, or injury:

Usage Restrictions

- This appliance should not be used by children younger than 8 years old nor persons with physical, sensory, intellectual deficiencies, or limited experience or knowledge without the supervision of a parent or guardian to ensure safe operation and to avoid any risks. Cleaning and maintenance shall not be performed by children without supervision.
- Plastic film can be dangerous. To avoid the danger of suffocation, keep it away from children. Children shall not play with the appliance.
- Keep the appliance out of reach of children when it is energized or cooling down.
- Use indoors only, on non-carpeted floor surfaces such as vinyl, tile, sealed wood, etc. Be careful not to run over loose objects or the edges of area rugs. Stalling the brush may result in premature belt failure.
- Use only as described in this user guide. Use only manufacturer's recommended attachments.
- Do not expose the appliance to fire or excessive temperature. Exposure to fire or excessive temperature may cause an explosion.
- Do not use in extremely hot or cold environments (below 5°C/41 °F or above 40°C/104 °F). Please charge the appliance in temperature above 5°C/41 °F and below 40°C/104 °F.
- Do not immerse the appliance in liquid.
- Do not use to pick up flammable or combustible liquids, such as gasoline. Do not use in areas where flammable or combustible liquids may be present.
- Do not put any object into openings. Do not use the appliance when any opening is blocked. Keep free of dust, lint, hair, and anything that may inhibit air flow.
- Do not pick up toxic material (chlorine bleach, ammonia, drain cleaner, etc.). Do not pick up hard or sharp objects such as glass, nails, screws, coins, etc.
- Do not use the appliance in an enclosed space filled with vapor given off by oil-based paint, paint thinner, some moth-proofing substances, flammable dust, or other explosive or toxic vapour. Do not pick up anything that is burning or smoking, such as cigarettes, matches or hot ashes.
- Do not use the appliance without filters in place.
- Keep hair, loose clothing, fingers, and all parts of the body away from openings and moving parts of the appliance and its accessories.

Important Safety Instructions

- Keep ground cables away from the appliance when using it. A hazard may occur if the appliance runs over a supply cord.
- Use extra care when cleaning on stairs.
- Use only MOVA official multi-surface floor cleaner.

Maintenance and Storage

- Prevent unintentional starting. Ensure the switch is in the OFF-position before picking up or carrying the appliance. Carrying the appliance with your finger on the switch or turning on the appliance may result in an accident.
- Ensure that the appliance is placed on a horizontal surface. Do not use the appliance at the same position if the appliance is equipped with a brush roller and the handle is not completely upright. Do not store the appliance in a place where it may freeze.
- Switch off and unplug the appliance when not in use, before cleaning, maintaining or servicing it, and before connecting or disconnecting it with a moving brush.
- Do not use an appliance that is damaged or modified. A damaged or modified appliance may exhibit unpredictable behavior resulting in fire, explosion, or risk of injury.
- Do not modify or attempt to repair the appliance except as indicated in the instructions for use and care.
- Do not use the appliance with a damaged attachment (eg: charging base, supply cord etc.). If the appliance or attachment has been dropped, damaged, left outdoors, dropped into water, or is not working as it should, never attempt to operate it. Please have it repaired at an authorized service center.
- Have servicing performed by a qualified repair person using only identical replacement parts. This will ensure that the safety of the appliance is maintained.
- If the supply cord is damaged, it must be replaced by the manufacturer, its service agent or similarly qualified persons in order to avoid a hazard.

Important Safety Instructions

Battery and Charging

- Warning: For the purpose of recharging the appliance, only use the charging base provided with this appliance. Use only with HCBBF charging base.
- Follow all charging instructions and do not charge the appliance outside of the temperature range specified in the battery as doing so increases the risk of fire.
- Charging base is equipped with drying function and only suitable for drying this appliance's brush.
- Keep the charging base cable away from heated surfaces. Do not handle the charging base plug or appliance with wet hands. To unplug, grasp the charging base plug, rather than the cable.
- Do not pull or carry charging base by cable, use cable as a handle, close door on cable, or pull cable around sharp edges or corners.
- Do not use any non-rechargeable battery pack. Failing to do so may cause the lithium-ion battery to catch fire. This appliance contains batteries that can only be replaced by qualified technicians or after-sales service.
- The lithium-ion battery pack contains substances that are hazardous to the environment. Before disposing of the appliance, please first remove the battery pack, then discard, or recycle it in accordance with local laws and regulations of the country or region it is used in.
- The appliance must be disconnected from the power supply when removing the battery. Keep batteries out of the reach of children. Never put batteries in mouth. If swallowed, contact your physician or local poison control.
- Under abusive conditions, never contact the battery from which the liquid may be ejected. If contact accidentally occurs, rinse with water. If liquid contacts eyes, seek medical help immediately. Liquid ejected from the battery may cause irritation or burns.
- The charging base is capable of charging the 6-cell 4000 mAh battery pack. This charging base should not be used to charge non-rechargeable batteries. Failing to do so may cause the lithium-ion battery to catch fire.

Important Safety Instructions

EN

Symbols


Class II equipment



Time-lag miniature fuse-link where T 3.15A is the symbol for the time/current characteristic


For indoor use only


Read operator's manual


WEEE Information

All products bearing this symbol are waste electrical and electronic equipment (WEEE as in directive 2012/19/EU) which should not be mixed with unsorted household waste. Instead, you should protect human health and the environment by handing over your waste equipment to a designated collection point for the recycling of waste electrical and electronic equipment, appointed by the government or local authorities. Correct disposal and recycling will help prevent potential negative consequences to the environment and human health. Please contact the installer or local authorities for more information about the location as well as terms and conditions of such collection points.

We, XingKuang Innovation Technology (Suzhou) Co., Ltd., hereby declares that this equipment is in compliance with the applicable Directives, European Norms, and amendments. The full text of the EU declaration of conformity is available at the following internet address:
www.mova-tech.com

For detailed e-manual, please go to
https://www.mova-tech.com/pages/user-manuals-and-faqs

Product Overview

Packing List

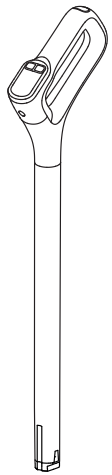

Handle

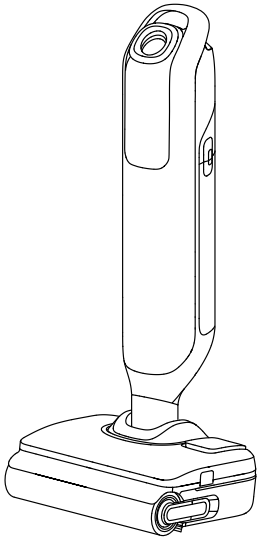

Main Body



Replacement Filter

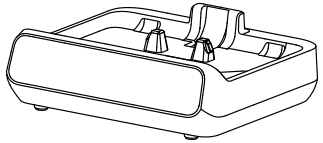

Charging Base



Cleaning Brush



Spare Brush Roller

Product Overview

EN

Vacuum

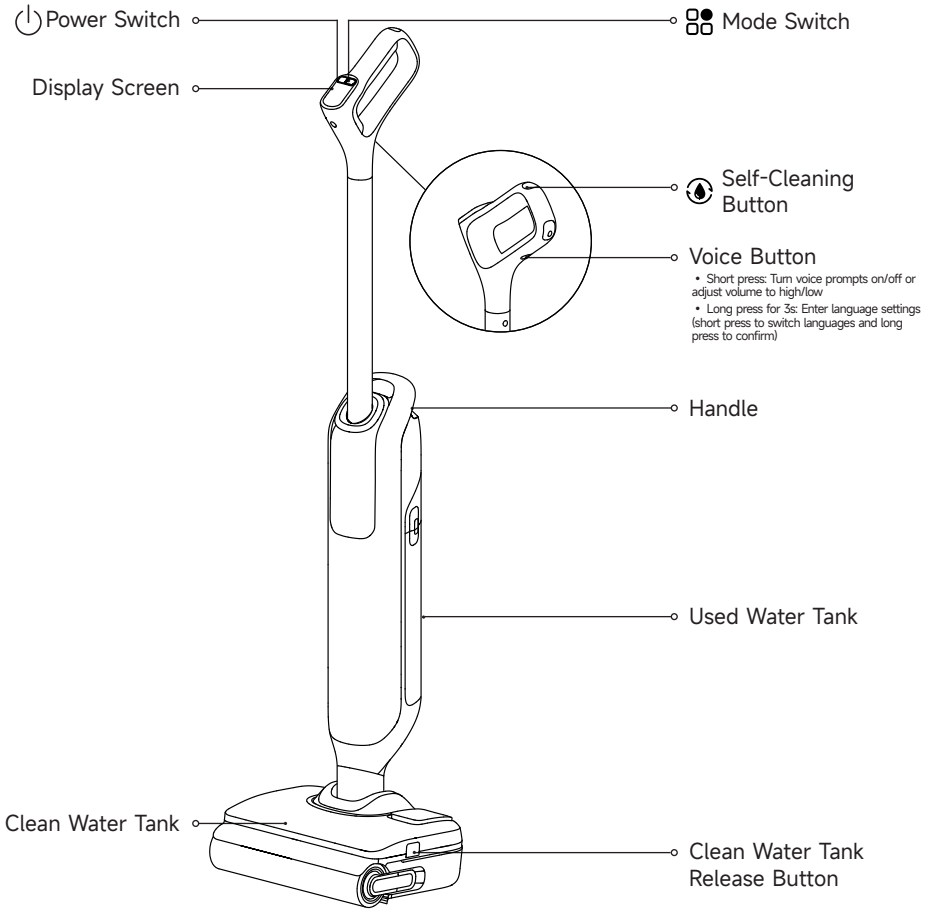

Product Overview

Charging Base

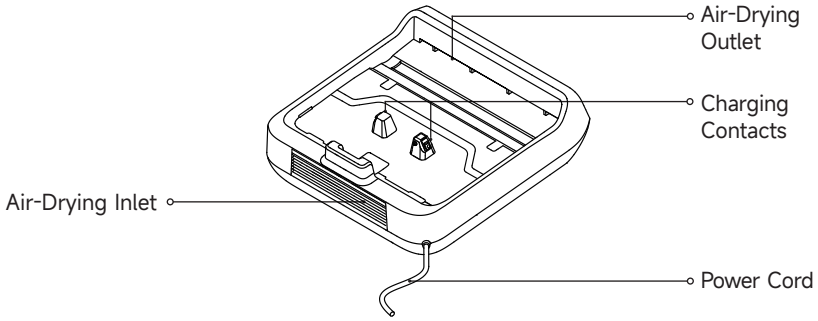

Clean Water Tank

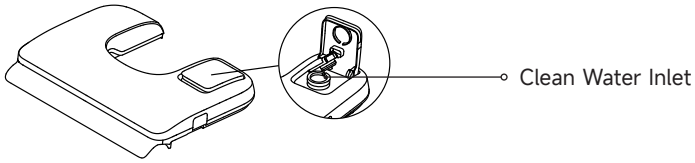

Product Overview

Display Screen

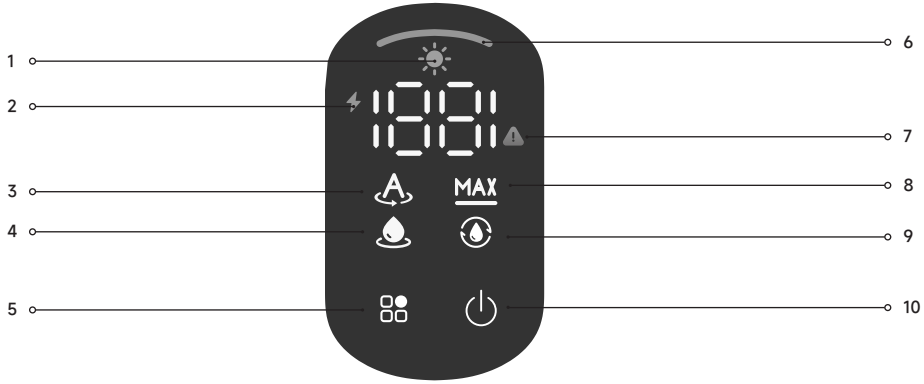

1 Drying Mode

2 Charging/Low Battery Indicator

3 Smart Mode

4 Suction Mode

5 Mode Switch
Press to switch modes.

6 Dust Concentration Indicator
- Changes color in real time based on dirt amount during use.

7 Error Alert

8 Max Mode

9 Self-Cleaning Mode

10 Power Switch
Press to start/stop cleaning.

Note:
If the appliance is not working properly, the display screen will show an error message. Please refer to the Error Prompts and Solutions table to find your solution.

Handle Installation/Removal

To install: Insert the end of the handle vertically into the top of the appliance as indicated until you hear a click.

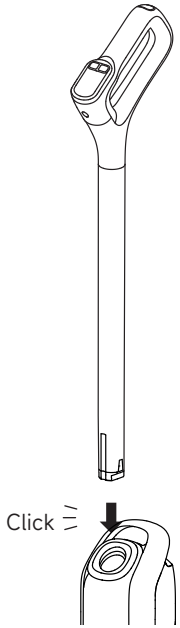

To remove: Insert a rigid tool into the hole at the indicated position to press the release tab while pulling the handle upwards.

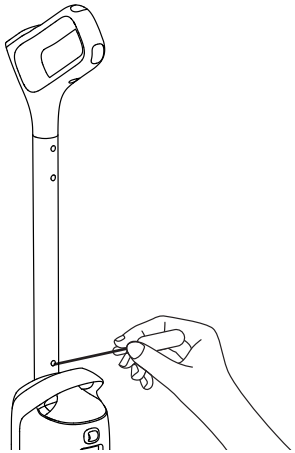

Charging

1. Place the charging base against a wall on level ground and connect it to a power source. Fully charge the appliance before first use.
2. Place the appliance on the charging base. When the number on the display screen reaches 100, the battery is fully charged.

Charging/Low battery indicator

- Orange breathing: Battery level ≤ 25% (charging)
- Green breathing: Battery level > 25% (charging)
- Solid orange: Battery Level ≤ 25%

Note:
- If there is no operation within 10 minutes of being fully charged, the appliance will enter sleep mode. Please restart the appliance when you need to use it again.
- To prolong its life, the battery will automatically cool down before recharging after the product has been running continuously for a long time.

How to Use

Fill the Clean Water Tank

Press the Clean Water Tank release buttons to remove the tank. Open the tank cover and fill the tank with clean water through the clean water inlet. Reinstall the tank, ensuring it clicks into place.

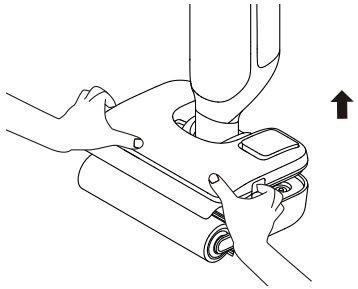

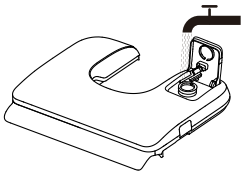

Switch Modes

Press to switch modes based on your needs.

Smart Mode
Automatically adjusts suction power and water output based on floor dirt for daily cleaning.

MAX Max Mode
Increases suction power and water output to effectively clean floors and remove tough stains and heavy dirt.

Suction Mode
Quickly absorbs water, ideal for spills or for wet and slippery areas like the bathroom.

How to Use

Start Cleaning

Gently step on the brush cover and recline the appliance backwards. Press the power switch ⏻ to start/stop cleaning. If the appliance is in the upright position while working, the current task will be suspended.

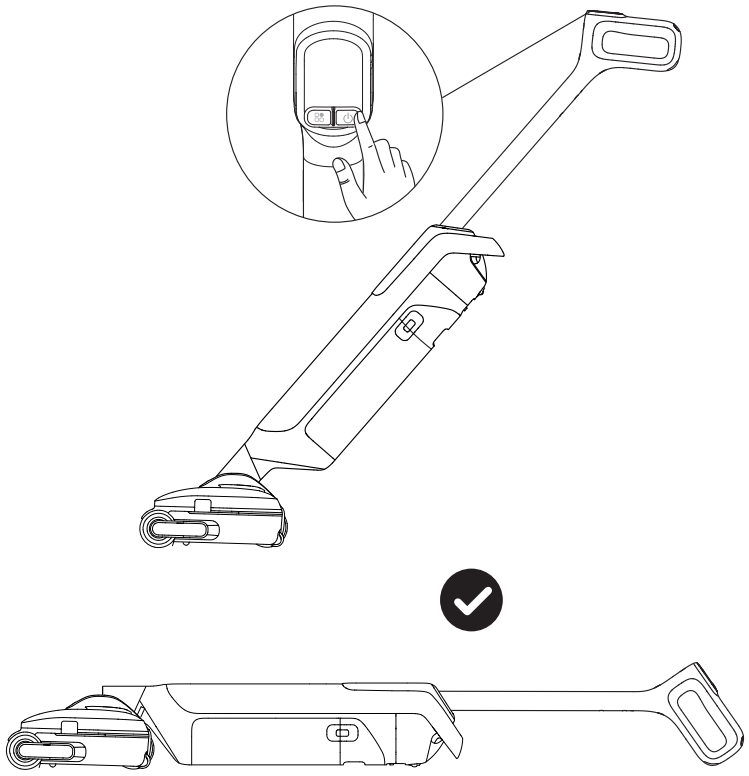

Note:

- Do not vacuum any foamy liquids.
- Return the appliance to the upright position before powering it off if it is lying flat.
- The appliance is only suitable for cleaning hard surfaces such as wood floors, marble, and tiles.
- When the appliance is in operation, do not lift or move it off the ground, as this may cause used water to flow into the motor.

How to Use

Empty the Used Water Tank

1. Press the Used Water Tank release button to remove the tank.

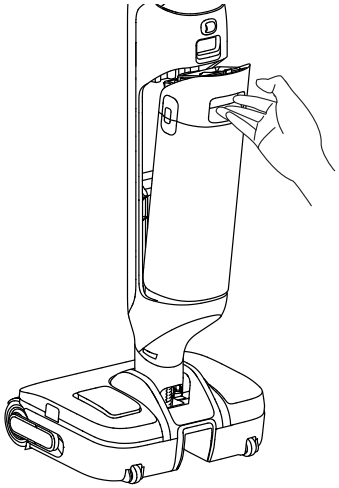

2. Pull up the Used Water Tank cover handle to lift the cover off.

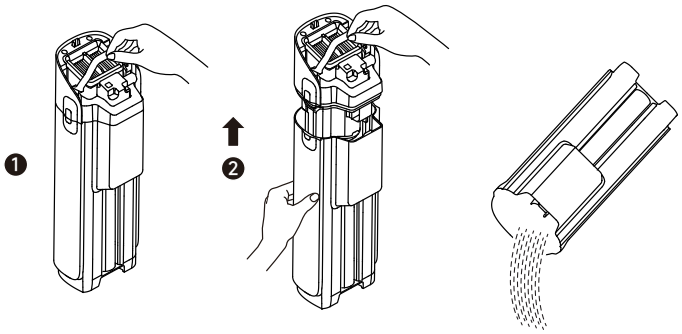

Note:

- Do not lift or move the Used Water Tank by the handle alone to prevent leakage.

How to Use

Self-Cleaning & Drying

	Short press	Start self-cleaning
	Short press within 3 seconds of starting self-cleaning	Switch to deep self-cleaning
	Long press for 3s	Enter drying mode
	Short press during drying	Exit

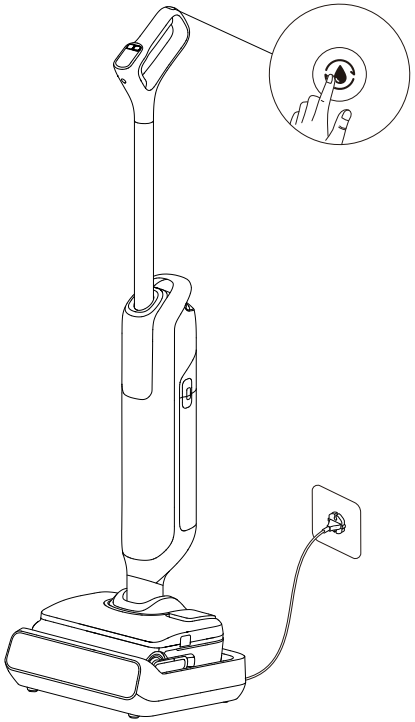

Note:
- Before starting self-cleaning, place the appliance back onto the base and ensure the Clean Water Tank is adequately filled.
- After self-cleaning is complete, the appliance will enter drying mode. Please empty the Used Water Tank promptly.
- The self-cleaning function can be enabled only when the appliance is being charged and the battery level is above 25%. If the battery level is lower, please charge it to 25% before starting self-cleaning.

Care & Maintenance

Tips:

- Turn off the appliance before maintenance. Be careful not to accidentally press the power switch.
- Replace parts if needed. The parts must be replaced by those available from the manufacturer or its service agent.
- If the appliance is unused for an extended period, fully charge it, disconnect the power plug, and store it in a cool, dry place away from direct sunlight. Charge the appliance at least once every 3 months to prevent the battery from over-discharging.

Clean the Used Water Tank

1. Press the release button to release the Used Water Tank.

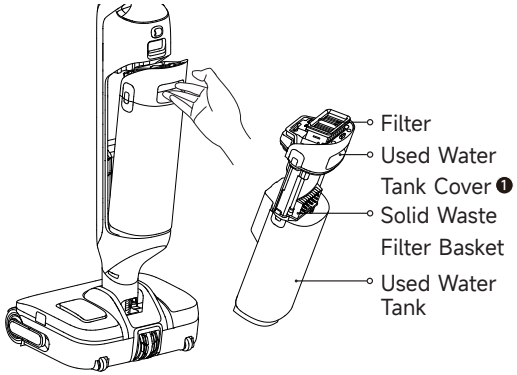

2. Pull up the tank cover handle to lift off the cover. Remove the filter, and pour out the used water.

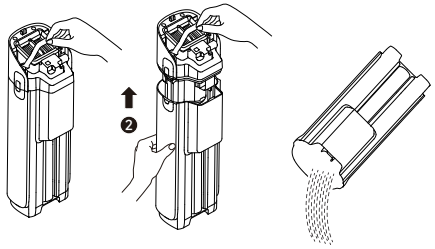

3. Clear the solid waste, then rinse the tank and tank cover with clean water. Use the provided cleaning brush to clean the inner walls of the tank.

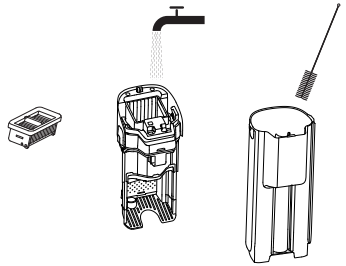

4. Re-install the filter and tank cover. Then re-install the tank until you hear a click.

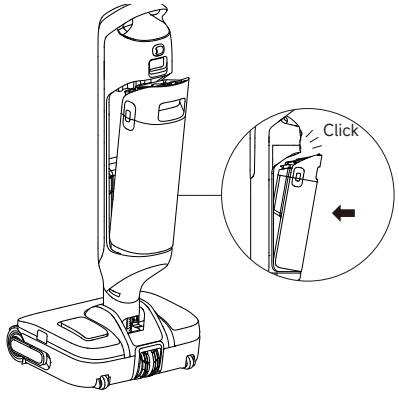

Note: It is recommended to clean the Used Water Tank in time after each use, as well as before and after self-cleaning.

Care & Maintenance

Clean the Filter

1. Remove the filter and gently knock off the floating dust on the surface.



2. When the filter is dirty, rinse it with clean water. Allow it to air dry completely before reinstalling it.

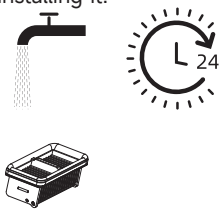

Note:
1. Replacing the filter every 3 to 6 months is recommended.
2. If wet, fully air-dry the filter before reuse to avoid shortening its lifespan.

Clean the Deodorizer (Optional)

1. Hold the deodorizer, twist to release and remove it, and then rinse it with clean water.

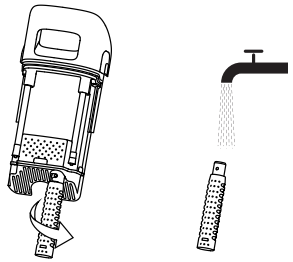

2. After cleaning, twist and securely lock it back into place.

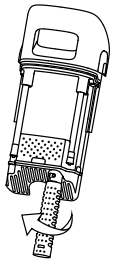

Note:
1. Clean as needed. Replacing the deodorizer every 3 to 6 months is recommended.
2. To ensure the deodorizer functions effefctively, promptly clean the Used Water Tank after each use.

Clean the Tube and the Dirt Sensor

Remove the Used Water Tank and wipe the tube and the dirt sensor with a wet cloth.

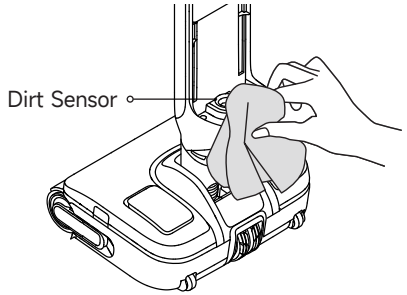

Note: Do not rinse the tube or the dirt sensor with water.

Care & Maintenance

Clean the Brush Assembly

1. Press the Clean Water Tank release buttons to release the Clean Water Tank.

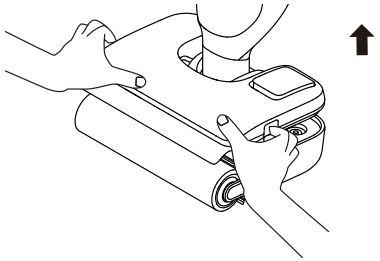

2. Pull the brush roller handle to take out the brush roller.

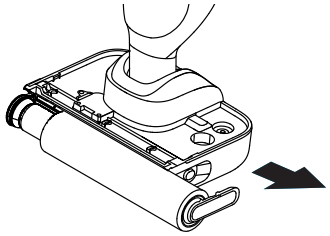

3. Remove the handle from the brush roller. Use the provided cleaning brush to clean the brush roller, then rinse it with clean water and allow it to air dry completely.

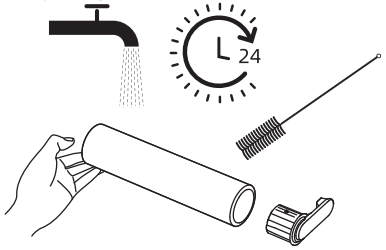

4. Wipe the suction inlet with a dry cloth or wet tissue. Do not rinse it with water.

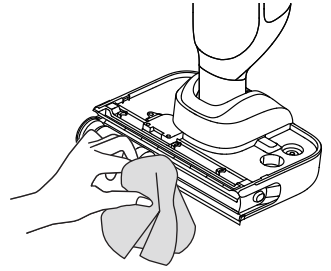

5. Re-install the brush roller and its handle until you hear a click.

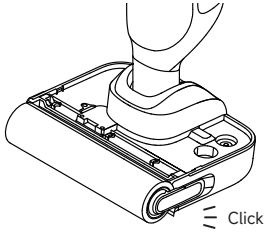

Note:
- Do not rinse the brush roller with water.
- Clean as needed. Replacing the brush roller every 3 to 6 months is recommended.
- Before cleaning the brush roller, ensure that the Used Water Tank is either removed or emptied, and that the appliance is laid down on its side.

Troubleshooting

If an error occurs, the appliance will stop working. Please refer to the following table for troubleshooting. If the problem persists, please contact the customer service.

Error	Possible Cause	Solution
The appliance does not work.	The appliance is out of battery or its battery level is low.	Fully charge it before use.
	The appliance is in the upright position.	Recline the appliance backwards.
	Blockage activated overheat protection mode.	Clear the blockage and wait until the temperature returns normal.
	The Used Water Tank is full.	Empty the Used Water Tank.
	The parts are not installed in place.	Ensure all parts are properly in place.
	Water level in the Clean Water Tank is low.	Refill the Clean Water Tank.
The appliance charges slowly.	The temperature of the battery is too low or too high.	Wait until the battery's temperature returns normal.
The suction power of the appliance is weak.	The filter is clogged.	Clean the filter.
	The suction inlet or tube is blocked by a foreign object.	Clean the tube and the suction inlet.
The motor is making a strange noise.	There is too much dirty water in the Used Water Tank.	Empty the Used Water Tank.
	The suction inlet is blocked.	Clear any blockage in the suction inlet.
The battery level indicator on the display screen does not light up while charging.	The charging base plug is not inserted into the electrical outlet properly.	Make sure the charging base plug is inserted in place.
	The appliance is not placed onto the charging base properly.	Make sure the appliance is placed onto the charging base properly.

Troubleshooting

No water is coming out of the appliance.	The Clean Water Tank is not properly installed in place, or the water in the Clean Water Tank is insufficient.	Re-install or fill the Clean Water Tank.
	It takes 30 seconds to dampen the brush roller.	Turn on the appliance and check again after a while.
The vent leaks water.	A collision or a sharp pull causes water to enter the motor.	Move the appliance gently back and forth while it is turned on.
	The filter is not completely dry after being cleaned.	Dry the filter completely before use.
Self-cleaning fails.	The brush roller may be jammed by large debris.	Remove the brush roller cover to check and clean the brush roller.
	The appliance is not placed onto the charging base properly.	Make sure the appliance is being charged before enabling the self-cleaning function.
	Self-cleaning cannot be enabled if the battery level is lower than 25%.	Self-cleaning can only be enabled while the appliance is being charged and the battery level is more than 25%.
	The Used Water Tank is full.	Empty the Used Water Tank.
	The Clean Water Tank is not installed in place, or the water in the Clean Water Tank is insufficient.	Re-install or fill the Clean Water Tank.
Poor drying performance.	The air outlet and air inlet of the charging base may be blocked.	Check and clear the blockage of air outlet and air inlet.

Error Prompts and Solutions

If the appliance is not working properly, the screen display will show an error message. Please refer to the below table to find your solution.

Error Code	Possible Cause	Solution
E1-E7	Error	Restart the appliance for troubleshooting. If the problem persists, please contact customer service.
F1-F3		
H2/H3/H5/H6		

Specifications

Vacuum			
Model	HMH66A	Rated Power	450 W
Rated Voltage	21.6 V ⎓	Charging Voltage	27.5 V ⎓
Clean Water Tank Capacity	800 mL	Used Water Tank Capacity	700 mL
Charging Time	Approx. 4 hours		
Charging Base			
Model	HCBBF	Rated Power*	350 W
Rated Input	220-240 V~ 50-60 Hz	Rated Output	27.5 V ⎓ 1.6 A

Product Information for Power Consumption and the Time of Entering This Mode		
Mode	Maximum power consumption	Maximum time of entering this mode
Standby mode for charging base only	≤ 0.5 W	≤ 20 min
Standby mode	≤ 0.5 W	≤ 20 min

* The rated power refers to the power measured during a representative cycle for entering the drying mode.

EN

Battery Disposal and Removal

The built-in lithium-ion battery contains substances that are hazardous to the environment. Before disposing of the battery, make sure the battery is removed by qualified technicians and discarded at an appropriate recycling facility.

- the battery must be removed from the appliance before it is scrapped;
- the appliance must be disconnected from the supply mains when removing the battery;
- the battery is to be disposed of safely.

Removal Guide

1. Remove the handle by referring to the Installation section.
2. Use a proper tool to remove the top and body decorative covers of the appliance.
3. Use a screwdriver to remove all the fixing screws from the body.
4. Use a screwdriver to remove the fixing screws of the appliance front cover. Remove the cover.
5. Disconnect the battery pack's connector cables and remove the battery from the battery pack assembly.

CAUTION:

- Before removing the battery, disconnect the power and run out the battery as much as possible.
- Unneeded batteries should be discarded at an appropriate recycling facility.
- Do not expose to high temperature environment to avoid risks of explosion.
- Under abusive conditions, liquid may be ejected from the battery. If contact occurs, flush with water and seek medical help.

PL

Ważne zalecenia dotyczące bezpieczeństwa

Przed rozpoczęciem użytkowania należy uważnie przeczytać niniejszą instrukcję i zachować ją na przyszłość.
Podczas korzystania z urządzenia elektrycznego należy zawsze przestrzegać podstawowych środków ostrożności, w tym poniższych:
PRZECZYTAJ WSZYSTKIE INSTRUKCJE PRZED UŻYCIEM TEGO URZĄDZENIA. Nieprzestrzeganie tych ostrzeżeń i instrukcji może spowodować porażenie prądem elektrycznym, pożar lub poważne obrażenia ciała.

OSTRZEŻENIE — Aby zmniejszyć ryzyko pożaru, porażenia prądem lub obrażeń:

Ograniczenia użytkowania

- Z niniejszego urządzenia nie powinny korzystać dzieci w wieku poniżej 8 lat ani osoby o ograniczonych możliwościach fizycznych, zmysłowych lub intelektualnych, ani osoby o niewystarczającym doświadczeniu lub wiedzy, chyba że znajdują się pod nadzorem rodzica lub opiekuna. Dzieci nie mogą czyścić ani konserwować urządzenia bez nadzoru.
- Folia z tworzywa sztucznego może być niebezpieczna. Aby uniknąć niebezpieczeństwa uduszenia, należy trzymać ją z dala od dzieci. Dzieci nie powinny bawić się urządzeniem.
- Trzymaj urządzenie w miejscu niedostępnym dla dzieci, gdy jest podłączone do zasilania lub się schładza.
- Należy stosować wyłącznie w pomieszczeniach, na powierzchniach nie pokrytych wykładziną, takich jak winyl, płytki, zabezpieczone drewno itp. Należy uważać, aby nie przejechać po luźnych przedmiotach lub krawędziach dywaników. Zatrzymanie szczotki może spowodować przedwczesne uszkodzenie paska.
- Należy uużywać wyłącznie w sposób opisany w niniejszej instrukcji obsługi. Należy używać wyłącznie osprzętu zalecanego przez producenta.
- Nie wolno wystawiać urządzenia na działanie ognia lub zbyt wysokiej temperatury. Wystawienie na działanie ognia lub zbyt wysokiej temperatury może spowodować wybuch.
- Urządzenia nie należy użytkować w miejscach, w których panuje bardzo niska lub wysoka temperatura (poniżej 5 °C/41 °F lub powyżej 40 °C/104 °F). Ładowanie akumulatora urządzenia powinno odbywać się w temperaturze powyżej 5 °C/41 °F i poniżej 40 °C/104 °F.
- Nie wolno zanurzać urządzenia w cieczach.
- Nie używać do zbierania łatwopalnych lub palnych cieczy, takich jak benzyna. Urządzenia nie wolno używać w miejscach, w których mogą znajdować się łatwopalne ciecze.
- Nie wolno wkładać żadnych przedmiotów do otworów. Nie należy używać urządzenia, gdy jakikolwiek otwór jest zablokowany. Chronić przed kurzem, splątanymi włóknami, włosami i wszystkim, co może utrudniać przepływ powietrza.
- Nie należy zbierać materiałów toksycznych (wybielaczy chlorowych, amoniaku, środków do czyszczenia kanalizacji itp.). Nie należy podnosić twardych lub ostrych przedmiotów, takich jak szkło, gwoździe, śruby, monety itp.
- Nie należy używać urządzenia w zamkniętej przestrzeni z oparami farby olejnej, rozcieńczalnika do farb, niektórych substancji przeciw molom, łatwopalnego pyłu lub innych wybuchowych lub toksycznych oparów. Nie należy podnosić niczego, co się pali lub dymi, np. papierosów, zapałek lub gorącego popiołu.

Ważne zalecenia dotyczące bezpieczeństwa

- Nie należy używać urządzenia bez założonych filtrów.
- Włosy, luźne ubrania, palce i wszystkie części ciała należy trzymać z dala od otworów i ruchomych części urządzenia i jego akcesoriów.
- Podczas korzystania z urządzenia przewody uziemiające należy trzymać z dala od urządzenia. Urządzenie może stwarzać zagrożenie w przypadku najechania na przewód zasilający.
- Należy zachować szczególną ostrożność podczas sprzątania na schodach.
- Używaj wyłącznie oficjalnego, uniwersalnego środka do czyszczenia podłóg MOVA.

Konserwacja i przechowywanie

- Należy zapobiegać niezamierzonemu uruchomieniu. Przed podniesieniem lub przeniesieniem urządzenia sprawdź, czy wyłącznik znajduje się w pozycji OFF. Przenoszenie urządzenia z palcem na przełączniku lub włączanie urządzenia może spowodować wypadek.
- Należy upewnić się, że urządzenie jest umieszczone na poziomej powierzchni. Nie należy używać urządzenia w tej samej pozycji, jeśli jest ono wyposażone w wałek szczotkowy, a uchwyt nie jest ustawiony całkowicie pionowo. Nie należy przechowywać urządzenia w miejscu, w którym może ono zamarznąć.
- Wyłączyć i odłączyć urządzenie, gdy nie jest używane, przed czyszczeniem, konserwacją lub serwisowaniem, a także przed podłączeniem lub odłączeniem ruchomej szczotki.
- Nie należy używać urządzenia, które jest uszkodzone lub zmodyfikowane. Uszkodzone lub zmodyfikowane urządzenie może działać w nieprzewidywalny sposób, powodując pożar, wybuch lub ryzyko obrażeń.
- Nie należy modyfikować ani próbować naprawiać urządzenia, z wyjątkiem przypadków wskazanych w instrukcji obsługi i konserwacji.
- Nie należy używać urządzenia z uszkodzonym osprzętem (np. stacją ładującą, przewodem zasilającym itp.). W przypadku upuszczenia, uszkodzenia, pozostawienia na zewnątrz, upuszczenia do wody lub nieprawidłowego działania urządzenia lub przystawki, nie należy podejmować prób ich uruchomienia. Naprawę należy zlecić autoryzowanemu centrum serwisowemu.
- Serwisowanie należy zlecać wykwalifikowanemu serwisantowi przy użyciu wyłącznie identycznych części zamiennych. Pozwoli to zapewnić bezpieczeństwo urządzenia.
- W razie stwierdzenia uszkodzenia przewodu zasilającego, jego wymianę należy zlecić producentowi, jego przedstawicielowi serwisowemu lub osobie o podobnych kwalifikacjach.

Ważne zalecenia dotyczące bezpieczeństwa

Akumulator i ładowanie

- Ostrzeżenie: Do ładowania akumulatora urządzenia należy używać wyłącznie stacji ładującej wchodzącej w skład wyposażenia urządzenia. Należy używać wyłącznie podstawy ładującej HCBBF.
- Należy postępować zgodnie ze wszystkimi instrukcjami ładowania akumulatora i nie ładować go w temperaturze wykraczającej poza określony zakres, grozi to pożarem.
- Stacja ładująca wyposażona jest w funkcję suszenia, która służy do suszenia wyłącznie szczotki urządzenia.
- Kabel stacji ładującej należy trzymać z dala od rozgrzanych powierzchni. Nie należy dotykać mokrymi rękami wtyczki stacji ładującej ani urządzenia. Odłączając, chwycić za wtyczkę kabla stacji ładującej, a nie za kabel.
- Nie należy ciągnąć ani przenosić stacji ładującej za kabel, ani używać kabla jako uchwytu, przytrzaskiwać go drzwiami ani przeciągać go wzdłuż ostrych krawędzi lub narożników.
- Nie należy używać akumulatorów jednorazowego użytku. Niezastosowanie się do tego zalecenia może skutkować zapłonem akumulatora litowo-jonowego. Urządzenie zawiera akumulatory, które mogą być wymieniane wyłącznie przez wykwalifikowany personel techniczny lub autoryzowany serwis.
- Akumulator litowo-jonowy zawiera substancje niebezpieczne dla środowiska. Przed przekazaniem urządzenia do utylizacji należy najpierw wyjąć z niego akumulator, lub poddać recyklingowi zgodnie z przepisami obowiązującymi w kraju, w którym urządzenie jest używane.
- Przed wymontowaniem akumulatora urządzenie należy odłączyć od źródła zasilania. Akumulatory należy przechowywać w miejscu niedostępnym dla dzieci. Akumulatorów ani baterii nie wolno wkładać do ust. W przypadku połknięcia należy niezwłocznie skontaktować się z lekarzem lub lokalnym oddziałem toksykologii.
- W nieodpowiednich warunkach nigdy nie należy dotykać akumulatora, z którego może wydostawać się ciecz. W przypadku kontaktu z cieczą, miejsce, którego dotknęła ciecz, należy spłukać wodą. W przypadku przedostania się cieczy do oczu należy niezwłocznie zasięgnąć pomocy medycznej. Ciecz akumulatora może spowodować podrażnienia lub oparzenia.
- Stacja ładująca może ładować 6-ogniwowe zestawy akumulatorowe o pojemności 4000 mAh. Stacji ładującej nie należy używać do ładowania akumulatorów jednorazowych. Niezastosowanie się do tego zalecenia może skutkować zapłonem akumulatora litowo-jonowego.

Ważne zalecenia dotyczące bezpieczeństwa

Symbole

Sprzęt klasy II

T 3,15 A

Miniaturowy bezpiecznik zwłoczny, gdzie symbol T 3,15 A oznacza charakterystykę czasowo/prądową

Wyłącznie do użytku wewnątrz pomieszczeń

Należy przeczytać instrukcję obsługi

Informacje o WEEE

Wszystkie produkty oznaczone tym symbolem stanowią zużyty sprzęt elektryczny i elektroniczny (WEEE zgodnie z dyrektywą 2012/19/UE), którego nie należy mieszać z niesortowanymi odpadami domowymi. Chroniąc zdrowie ludzkie i środowisko, zużyty sprzęt elektryczny i elektroniczny należy przekazać do wyznaczonego przez władze lokalne punktu zajmującego się recyklingiem zużytego sprzętu tego rodzaju. Prawidłowa utylizacja i recykling pomogą zapobiec potencjalnym negatywnym konsekwencjom dla środowiska i zdrowia ludzkiego. Aby uzyskać dodatkowe informacje na temat lokalizacji takich punktów oraz ich ogólnych warunków, należy skontaktować się z instalatorem lub lokalnymi władzami.

My, firma XingKuang Innovation Technology (Suzhou) Co., Ltd., niniejszym oświadczamy, że niniejszy sprzęt spełnia wymagania określone w obowiązujących dyrektywach, normach europejskich i ich nowelizacjach. Pełny tekst Deklaracji Zgodności UE jest dostępny na stronie internetowej www.mova-tech.com.

Szczegółowy e-podręcznik dostępny jest od adresem
https://www.mova-tech.com/pages/user-manuals-and-faqs

Opis urządzenia

Zawartość opakowania

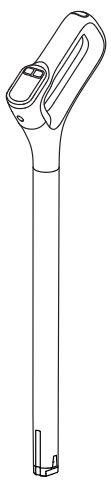

Uchwyt

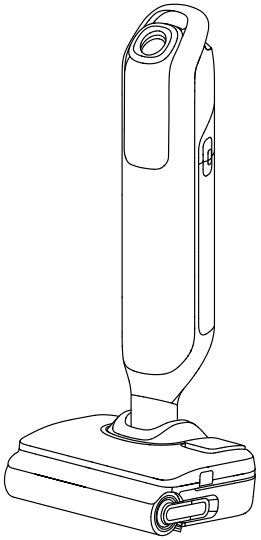

Korpus urządzenia



Wymienny filtr

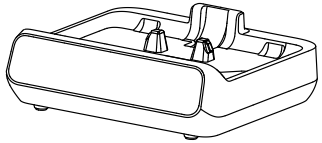

Stacja ładująca



Szczotka czyszcząca



Zapasowa szczotka wałkowa

Opis urządzenia

Odkurzacz

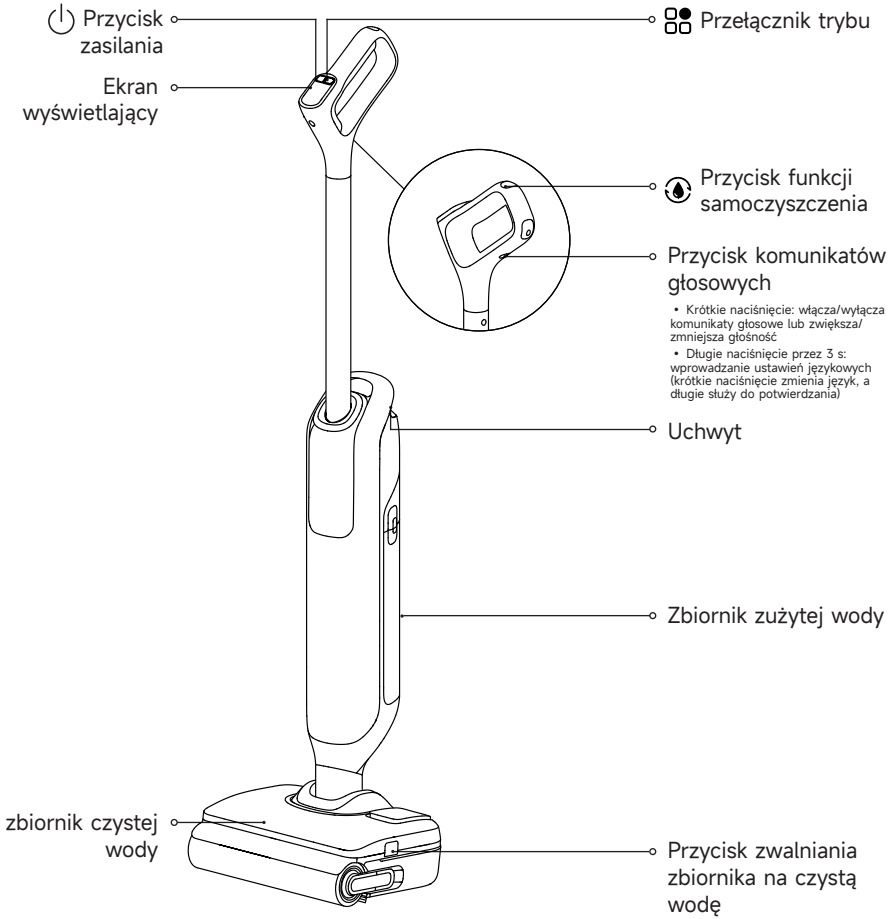

Opis urządzenia

Stacja ładująca

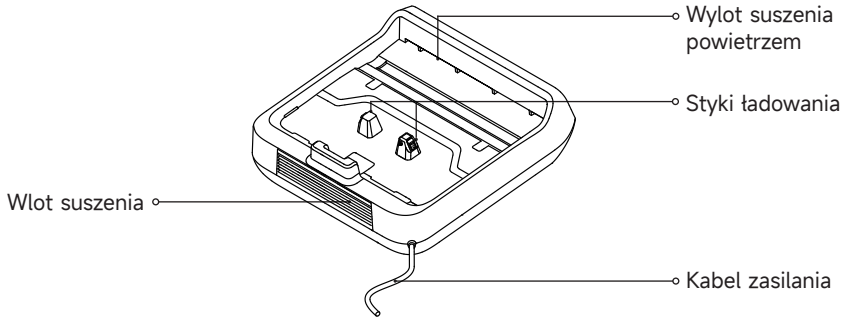

zbiornik czystej wody

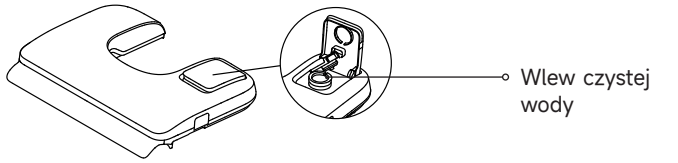

Opis urządzenia

Ekran wyświetlający

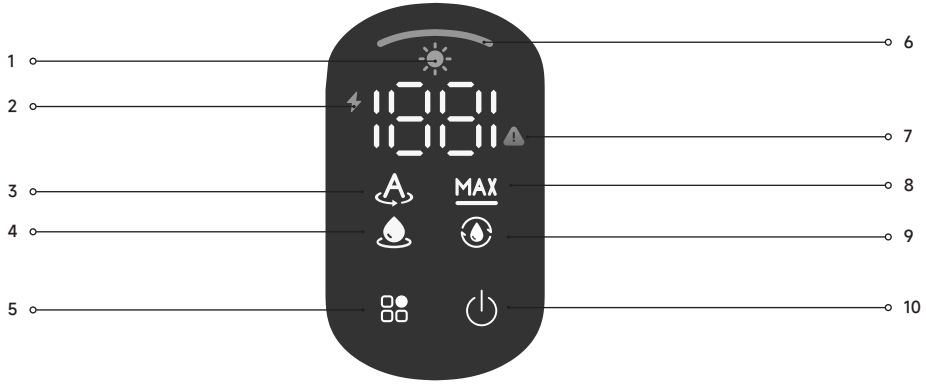

1 Tryb suszenia

2 Wskaźnik ładowania / niskiego poziomu naładowania akumulatora

3 Tryb inteligentny

4 Tryb ssania

5 Przełącznik trybu
Naciśnij, aby zmienić tryb.

6 Wskaźnik stężenia kurzu
- Zmienia kolor na bieżąco podczas pracy na podstawie ilości brudu.

7 Alert błędu

8 Tryb maks.

9 Tryb samoczyszczenia

10 Przycisk zasilania
Naciśnij, aby rozpocząć/zatrzymać czyszczenie.

Uwaga:
W przypadku nieprawidłowego działania urządzenia, na ekranie wyświetlacza pojawi się komunikat o błędzie. Aby znaleźć rozwiązanie, należy zapoznać się z tabelą komunikatów o błędach i proponowanych rozwiązań.

Montaż/demontaż uchwytu

Montaż: Koniec uchwytu należy wsunąć pionowo w górną część urządzenia, jak przedstawiono na ilustracji, i docisnąć, aż się zatrzaśnie.

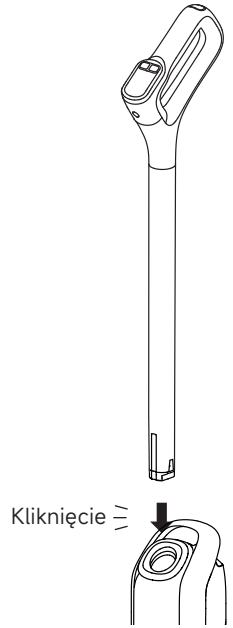

Demontaż: Włóż sztywne narzędzie do otworu we wskazanym miejscu, aby nacisnąć element zwalniający, i pociągnij uchwyt do góry.

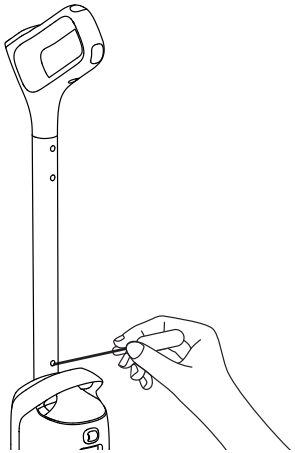

Ładowanie

1. Podstawę ładującą ustaw przy ścianie na płaskim podłożu, po czym podłącz ją do źródła zasilania. Przed pierwszym użyciem należy w pełni naładować urządzenie.
2. Umieścić urządzenie na stacji ładującej. Po osiągnięciu liczby 100 na wyświetlaczu akumulator jest w pełni naładowany.

Wskaźnik ładowania/niskiego stanu naładowania akumulatora

- Pomarańczowy pulsujący: Poziom naładowania akumulatora ⩽ 25% (ładowanie)
- Zielony pulsujący: Poziom naładowania akumulatora > 25% (ładowanie)
- Pomarańczowy świecący stale: Poziom naładowania akumulatora ⩽ 25%

Uwaga:
- Jeśli w ciągu 10 minut od pełnego naładowania nie zostanie wykonana żadna operacja, urządzenie przejdzie w tryb uśpienia. Jeśli zechcesz z niego skorzystać, uruchom urządzenie ponownie.
- W celu wydłużenia czasu działania akumulator automatycznie będzie się schładzał przed rozpoczęciem ładowania po długotrwałym nieprzerwanym działaniu produktu.

Użytkowanie

Napełnić zbiornik na czystą wodę

Naciśnij przycisk zwolnienia zbiornika na czystą wodę i wyjmij zbiornik. Otwórz pokrywę zbiornika i napełnij zbiornik czystą wodą przez wlew czystej wody. Z powrotem włóż zbiornik i go zatrzaśnij.

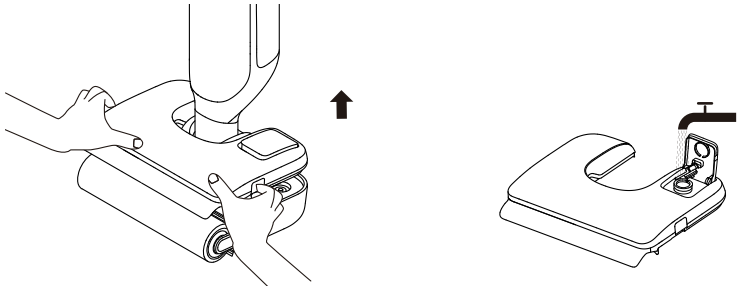

Zmiana trybu

Naciśnij przycisk , aby zmienić tryb w zależności od potrzeby.

Tryb inteligentny
Automatycznie dostosowuje moc ssania i ilość wody do stopnia zabrudzenia podłogi, zapewniając codzienne sprzątanie.

MAX Tryb maks.
Zwiększa moc ssania i ilość podawanej wody, aby skutecznie czyścić podłogi oraz usuwać uporczywe plamy i silne zabrudzenia.

Tryb ssania
Szybko pochłania wodę z podłogi, sprawdza się w wilgotnych i śliskich warunkach, takich jak zalegająca woda w łazience czy nagłe rozlania.

Użytkowanie

Rozpoczęcie czyszczenia

Delikatnie dociśnij stopą pokrywę szczotki i odchyl urządzenie w tył. Aby rozpocząć/zakończyć pracę, naciśnij przycisk zasilania . Ustawienie urządzenia podczas pracy w pozycji pionowej powoduje przerwanie jego pracy.

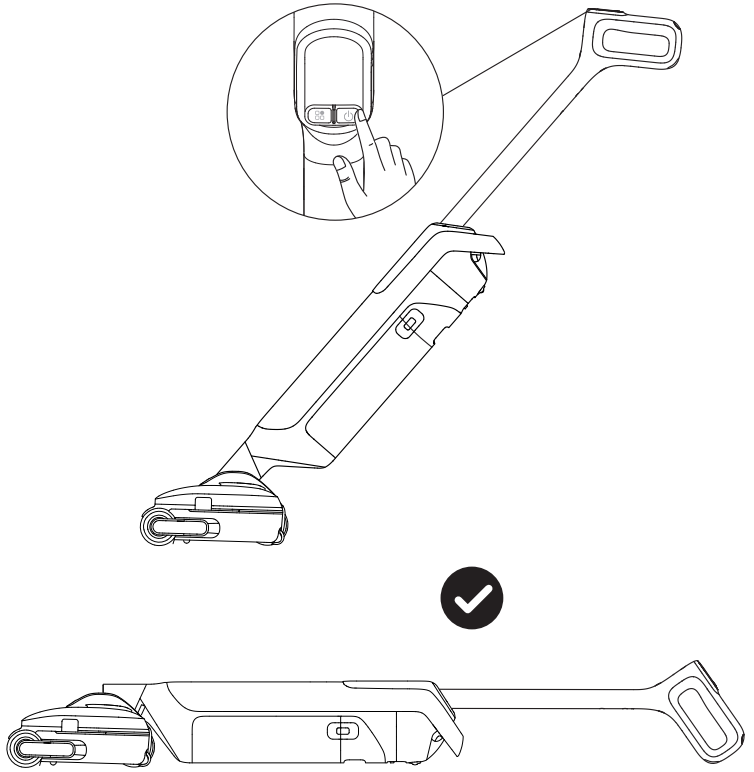

Uwaga:

- Odkurzacza nie należy używać do usuwania spienionych cieczy.
- Jeśli urządzenie jest rozłożone na płaska, to przed jego wyłączeniem przywróć je najpierw do pozycji pionowej.
- Urządzenie nadaje się tylko do czyszczenia twardych powierzchni, takich jak podłogi, marmur czy kafelki.
- W trakcie pracy nie podnoś ani nie przesuwaj urządzenia, ponieważ może to spowodować przelanie brudnej wody do silnika.

Użytkowanie

Opróżnić zbiornik na brudną wodę

1. Aby wyjąć zbiornik, należy nacisnąć przycisk zwalniający zbiornika na brudną wodę.

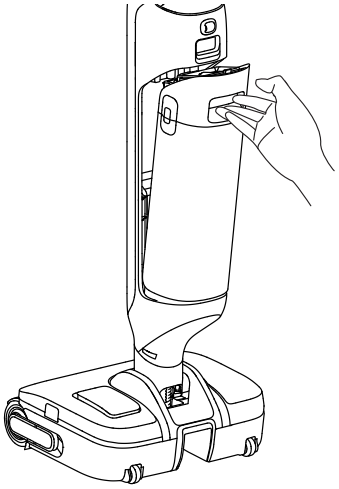

2. Pociągnij za uchwyt pokrywy zbiornika na brudną wodę, unieś pokrywę.

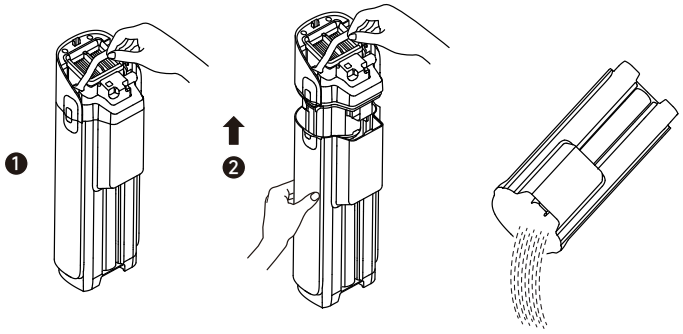

Uwaga:

- Nie podnoś ani nie przemieszczaj zbiornika na brudną wodę za sam uchwyt, aby uniknąć rozlania zawartości.

Użytkowanie

Samoczyszczenie i suszenie

	Krótkie naciśnięcie	Rozpoczęcie samoczynnego czyszczenia
	Krótkie naciśnięcie w ciągu 3 sekund po rozpoczęciu samoczyszczenia	Przełącz na dogłębne samoczyszczenie
	Długie naciśnięcie przez 3 s	Włączenie trybu suszenia
	Krótkie naciśnięcie podczas suszenia	Wyjdź

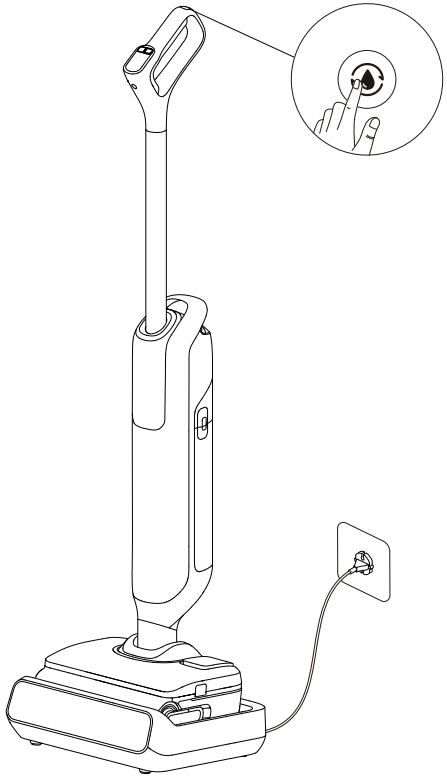

Uwaga:

- Przed rozpoczęciem samoczyszczenia umieść urządzenie w stacji bazowej i upewnij się, że zbiornik na czystą wodę jest pełny.
- Po zakończeniu samoczyszczenia urządzenie automatycznie przejdzie w tryb suszenia. Niezwłocznie opróżnij zbiornik na brudną wodę.
- Funkcję samoczyszczenia można włączyć tylko wtedy, gdy urządzenie jest w trakcie ładowania, a poziom naładowania akumulatora przekracza 25%. Jeśli poziom naładowania akumulatora jest niższy, przed rozpoczęciem samoczyszczenia naładuj go do 25%.

Pielęgnacja i konserwacja

Wskazówki:

- Przed przystąpieniem do konserwacji należy wyłączyć urządzenie. Uważaj, aby przypadkowo nie nacisnąć przycisku zasilania.
- W razie potrzeby wymienić części. Części muszą zostać wymienione na dostępne u producenta lub jego przedstawiciela serwisowego.
- Jeśli urządzenie nie będzie używane przez dłuższy czas, naładuj je do pełna, wyjmij wtyczkę zasilającą z gniazda i umieść urządzenie w chłodnym i suchym miejscu, nie narażając go na działanie bezpośredniego światła słonecznego. Ładuj urządzenie raz na 3 miesiące, aby zapobiec nadmiernemu rozładowaniu akumulatora.

Czyszczenie zbiornika na brudną wodę

1. Naciśnij przycisk zwalniający, aby wyjąć zbiornik na brudną wodę.

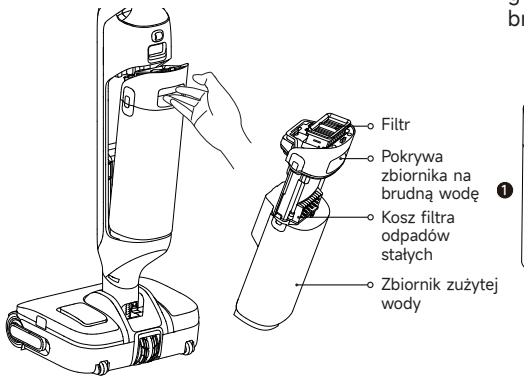

2. Pociągnij uchwyt pokrywy zbiornika do góry, aby ją podnieść. Wyjmij filtr i wylej brudną wodę.

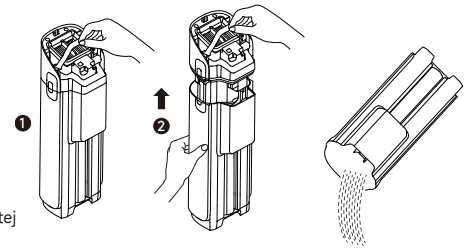

3. Usuń brud stały, po czym wypłucz zbiornik i pokrywę zbiornika czystą wodą. Do czyszczenia wewnętrznych ścianek zbiornika należy używać dołączonej szczotki.

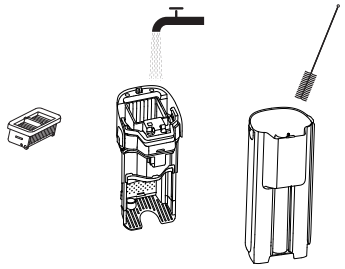

4. Ponownie zamontuj filtr i pokrywę zbiornika . Następnie z powrotem zamontuj zbiornik, dociskając aż się zatrzaśnie.

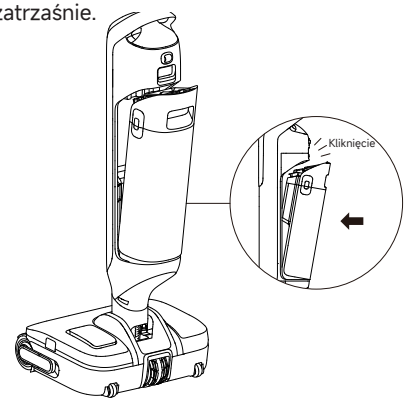

Uwaga: Zalecamy regularne czyszczenie zbiornika na brudną wodę po każdym użyciu, a także przed i po samoczyszczeniu.

Pielęgnacja i konserwacja

Czyszczenie filtra

1. Wyjąć filtr i delikatnie strącić kurz unoszący się na jego powierzchni.



2. W razie zabrudzenia filtra należy go przepłukać czystą wodą. Poczekaj aż wyschnie na powietrzu zanim włożysz go z powrotem.

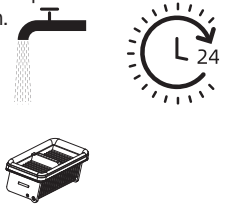

Uwaga:
1. Zaleca się wymianę filtra co 3 do 6 miesięcy.
2. Jeśli filtr jest mokry, wysusz go na powietrzu przed użyciem, aby wydłużyć czas jego eksploatacji.

Wyczyść odświeżacz (opcjonalnie)

1. Chwyć dezodorant, obróć go, aby go odłączyć i wyjąć, a następnie opłucz go czystą wodą.

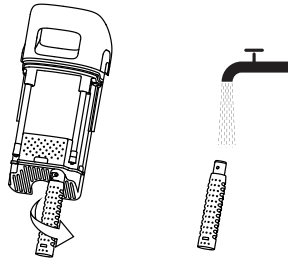

2. Po wyczyszczeniu zamontuj część z powrotem, odpowiednio ją obracając.

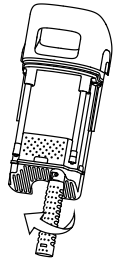

Uwaga:
1. W razie potrzeby wyczyścić. Zaleca się wymianę dezodorantu co 3 do 6 miesięcy.
2. Aby dezodorant działał skutecznie, po każdym użyciu niezwłocznie czyść zbiornik na czystą wodę.

Czyszczenie rurki i czujnika zanieczyszczeń

Wyjmij zbiornik na brudną wodę i przetrzyj wilgotną szmatką rurkę i czujnik zanieczyszczeń.

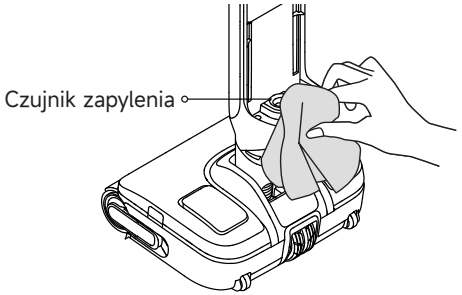

Uwaga: Rurki ani czujnika zanieczyszczeń nie należy płukać w wodzie.

Pielęgnacja i konserwacja

Czyszczenie zespołu szczotki

1. Naciśnij przycisk zwolnienia zbiornika na czystą wodę, aby go zwolnić.

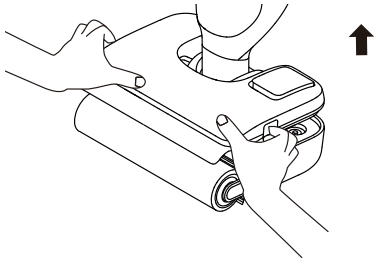

2. Pociągnij za uchwyt szczotki wałkowej i wyjmij szczotkę wałkową.

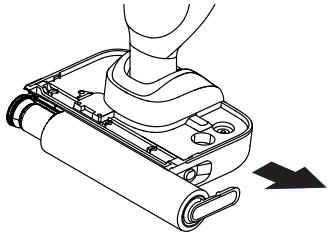

3. Oddziel uchwyt od szczotki wałkowej. Dostarczoną w komplecie szczoteczką do czyszczenia wyczyść szczotkę wałkową, po czym opłucz ją czystą wodą i odłóż do wyschnięcia.

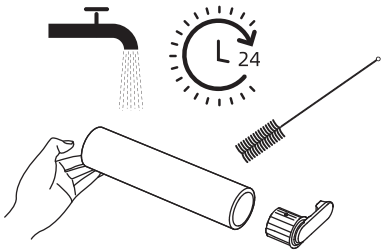

4. Wytrzeć wlot ssania suchą szmatką lub wilgotną chusteczką. Nie płucz wodą.

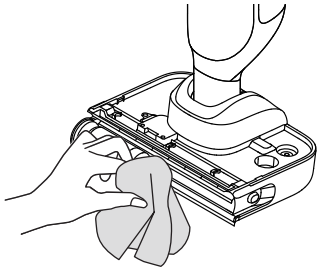

5. Z powrotem zamontuj szczotkę wałkową i jej uchwyt, dociskając aż się zatrzasną.

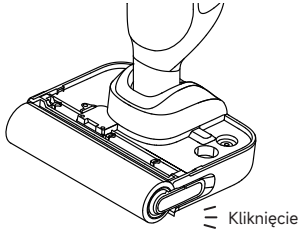

Uwaga:

- Nie należy płukać szczotki wałkowej wodą.
- W razie potrzeby wyczyścić. Zaleca się wymianę wałka szczotki co 3 do 6 miesięcy.
- Przed czyszczeniem szczotki wałkowej upewnij się, że zbiornik na brudną wodę jest wyjęty lub pusty oraz że urządzenie leży na boku.

Rozwiązywanie problemów

W przypadku wystąpienia błędu urządzenie przestanie działać. Poniższa tabela zawiera informacje na temat rozwiązywania problemów. W przypadku utrzymywania się problemu należy skontaktować się z działem obsługi klienta.

Błąd	Możliwa przyczyna	Rozwiązanie
Urządzenie nie działa.	Urządzenie jest rozładowane lub poziom naładowania aukumulatora jest niski.	Przed użyciem naładuj go do pełna.
	Urządzenie znajduje się w pozycji pionowej.	Odchylić urządzenie do tyłu.
	Blokada aktywowała tryb ochrony przed przegrzaniem.	Należy usunąć blokadę i poczekać, aż temperatura wróci do normalnego poziomu.
	Zbiornik na brudną wodę jest pełny.	Opróżnić zbiornik na brudną wodę.
	Części nie są zamontowane w odpowiednich miejscach.	Sprawdź, czy wszystkie elementy są prawidłowo zamontowane.
	Niski poziom wody w zbiorniku na czystą wodę.	Napełnij zbiornik na czystą wodę.
Urządzenie ładuje się powoli.	Temperatura akumulatora jest zbyt niska lub zbyt wysoka.	Należy poczekać, aż temperatura akumulatora powróci do normalnego poziomu.
Moc ssania urządzenia jest słaba.	Filtr jest zatkany.	Wyczyścić filtr.
	Wlot lub rurka ssąca są zablokowane przez ciało obce.	Wyczyścić rurkę i wlot ssący.
Silnik wydaje dziwny dźwięk.	W zbiorniku na brudną wodę jest za dużo brudnej wody.	Opróżnić zbiornik na brudną wodę.
	Otwór ssący jest zablokowany.	Należy usunąć wszelkie ciała obce z otworu ssącego.
Wskaźnik poziomu naładowania akumulatora na ekranie wyświetlacza nie świeci się podczas ładowania.	Wtyczka stacji ładującej nie jest prawidłowo włożona do gniazdka elektrycznego.	Należy upewnić się, że wtyczka stacji ładującej jest poprawnie włożona do gniazdka elektrycznego.
	Urządzenie nie zostało prawidłowo umieszczone na stacji ładującej.	Należy upewnić się, że urządzenie zostało prawidłowo umieszczone na stacji ładującej.

Rozwiązywanie problemów

Z urządzenia nie wypływa woda.	Zbiornik na czystą wodę nie jest prawidłowo zamontowany lub jest w nim zbyt mało wody.	Należy z powrotem zamontować zbiornik na czystą wodę lub napełnić go.
	Nawilżenie wałka szczotki trwa 30 sekund.	Należy włączyć urządzenie i sprawdzić ponownie po upływie kilku chwil.
Z odpowietrznika wycieka woda.	Kolizja lub gwałtowne pociągnięcie powoduje, że woda dostaje się do silnika.	Należy poruszyć delikatnie w przód i w tył, kiedy odkurzacz jest włączony.
	Filtr nie jest całkowicie osuszony po jego czyszczeniu.	Należy całkowicie osuszyć filtr przed jego ponownym użyciem.
Niepowodzenie samoczyszcze-nia.	Wałek szczotki może być zablokowany przez duże zanieczyszczenia.	Zdjąć pokrywę wałka szczotki, aby sprawdzić i wyczyścić wałek szczotki.
	Urządzenie nie zostało prawidłowo umieszczone na stacji ładującej.	Przed włączeniem funkcji samoczyszczenia należy upewnić się, że urządzenie jest naładowane.
	Funkcja samoczyszczenia nie może zostać włączona, jeśli poziom naładowania akumulatora jest niższy niż 25%.	Funkcję samoczyszczenia można włączyć tylko wtedy, gdy urządzenie jest w trakcie ładowania, a poziom naładowania akumulatora przekracza 25%.
	Zbiornik na brudną wodę jest pełny.	Opróżnić zbiornik na brudną wodę.
	Zbiornik na czystą wodę nie jest prawidłowo zamontowany lub jest w nim zbyt mało wody.	Należy z powrotem zamontować zbiornik na czystą wodę lub napełnić go.
Słaba wydajność suszenia.	Wylot i wlot powietrza stacji ładującej mogą być zablokowane.	Należy sprawdzić i usunąć blokadę wylotu i wlotu powietrza.

Komunikaty o błędach i rozwiązania

W przypadku nieprawidłowego działania urządzenia na ekranie pojawi się komunikat o błędzie. Aby znaleźć rozwiązanie, zapoznaj się z poniższą tabelą.

Kod błędu	Możliwa przyczyna	Rozwiązanie
E1-E7	Błąd	Aby rozwiązać problem, należy ponownie uruchomić urządzenie. W przypadku utrzymywania się problemu należy skontaktować się z działem obsługi klienta.
F1-F3		
H2/H3/H5/H6		

Dane techniczne

Odkurzacz			
Model	HMH66A	Moc znamionowa	450 W
Napięcie znamionowe	21,6 V ⎓	Napięcie ładowania	27,5 V ⎓
Pojemność zbiornika na czystą wodę	800 ml	Pojemność zbiornika na brudną wodę	700 ml
Czas ładowania	Około 4 godziny		
Stacja ładująca			
Model	HCBBF	Moc znamionowa*	350 W
Wejście znamionowe	220-240 V~ 50-60 Hz	Znamionowa moc wyjściowa	27,5 V ⎓ 1,6 A

Informacje o produkcie dotyczące zużycia energii i czasu wchodzenia w ten tryb		
Tryb	Maksymalne zużycie energii	Maksymalny czas wchodzenia w ten tryb
Tryb gotowości tylko dla bazy ładującej	⩽ 0,5 W	⩽ 20 min
Tryb gotowości	⩽ 0,5 W	⩽ 20 min

* Moc znamionowa odnosi się do mocy zmierzonej podczas reprezentatywnego cyklu z uruchomieniem trybu suszenia.

Utylizacja i usuwanie akumulatora

Wbudowany akumulator litowo-jonowy zawiera substancje niebezpieczne dla środowiska. Przed utylizacją akumulatora należy upewnić się, że został on usunięty przez wykwalifikowanych techników i oddany do odpowiedniego punktu recyklingu.

- przed złomowaniem urządzenia należy wyjąć z niego akumulator;
- podczas wyjmowania akumulatora urządzenie musi być odłączone od zasilania sieciowego;
- akumulator należy zutylizować w sposób bezpieczny.

Przewodnik usuwania

1. Zdejmij uchwyt — patrz rozdział Instalacja.
2. Za pomocą właściwego narzędzia zdejmij górę i korpus pokryw dekoracyjnych urządzenia.
3. Do wykręcenia wszystkich śruby mocujących z korpusu należy użyć śrubokręta.
4. Wkrętakiem wykręć śruby mocujące na przedniej pokrywie urządzenia. Zdejmij pokrywę.
5. Odłączyć przewody złącza zespołu akumulatora, po czym wyjąć akumulator z zespołu akumulatora.

UWAGA:

- Przed wyjęciem akumulatora należy odłączyć urządzenie od zasilania i wyczerpać akumulator tak bardzo, jak to możliwe.
- Niepotrzebne akumulatory należy poddać utylizacji w odpowiednim zakładzie recyklingu.
- Akumulatora nie należy narażać na działanie wysokiej temperatury, gdyż grozi to jego wybuchem.
- W przypadku niewłaściwego użytkowania z akumulatora może wydostać się ciecz. Jeśli dojdzie do kontaktu, należy przemyć dane miejsce wodą i zasięgnąć pomocy medycznej.

Viktiga säkerhetsanvisningar

Läs den här bruksanvisningen noggrant före användning och spara den för framtida referens. Tillämpa alltid grundläggande försiktighetsåtgärder när du använder elektriska apparater, bland annat följande:
LÄS ALLA INSTRUKTIONER INNAN ANVÄNDNING (AV APPARATEN). Underlåtenhet att följa varningar och instruktioner kan leda till elektriska stötar, brand och/eller allvarliga personskador.

VARNING — För att minska risken för brand, elektriska stötar eller personskada:

Användningsbegränsningar

- För att säkerställa säker användning och undvika risker bör den här apparaten inte användas av barn under åtta år, personer med fysiska, sensoriska eller intellektuella funktionsnedsättningar eller personer med begränsad erfarenhet eller kunskap utan en förälders eller vårdnadshavares överinseende. Rengöring och underhåll får inte utföras av barn utan tillsyn.
- Plastfilm kan vara farlig. Håll den utom räckhåll för barn för att undvika kvävningsrisk. Barn får inte leka med apparaten.
- Förvara apparaten utom räckhåll för barn när den är ansluten till en strömkälla eller svalnar.
- Använd endast inomhus på golvytor utan mattor som vinyl, kakel, förseglat trä etc. Kör inte över lösa föremål eller mattkanter. Om borsten blockeras kan det leda till att remmen går sönder i förtid.
- Använd endast enligt beskrivningen i den här användarhandboken. Använd endast tillverkarens rekommenderade tillbehör.
- Utsätt inte apparaten för eld eller höga temperaturer. Exponering för eld eller höga temperaturer kan orsaka explosion.
- Använd inte apparaten i extremt varma eller kalla miljöer (under 5 °C /41 °F eller över 40 °C /104 °F). Ladda apparaten i en temperatur över 5 °C/41 °F och under 40 °C/104 °F.
- Sänk inte ned apparaten i vätska.
- Använd inte apparaten för att suga upp brandfarliga eller lättantändliga vätskor, som exempelvis bensin. Använd inte apparaten i utrymmen där det kan finnas lättantändliga eller brandfarliga vätskor.
- Placera inga föremål i öppningarna. Använd inte apparaten om en öppning är blockerad. Håll apparaten fri från damm, ludd, hår eller andra föremål som kan hindra luftflödet.
- Sug inte upp giftiga ämnen (klorbaserat blekmedel, ammoniak, propplösare etc.). Sug inte upp hårda eller vassa föremål som till exempel glas, spikar, skruvar, mynt etc.
- Använd inte apparaten i slutna utrymmen där det finns ångor från oljebaserad färg, thinner, mögelskyddsmedel, brandfarligt damm eller andra explosiva eller giftiga ångor. Sug inte upp föremål som brinner eller ryker, till exempel cigaretter, tändstickor eller het aska.

Viktiga säkerhetsanvisningar

SV

- Använd inte apparaten utan installerade filter.
- Håll hår, löst sittande kläder, fingrar och alla kroppsdelar på avstånd från apparatens öppningar och rörliga delar samt dess tillbehör.
- Håll jordkablar på avstånd från apparaten när den används. Det kan uppstå fara om apparaten dras över en nätsladd.
- Var extra försiktig vid rengöring i trappor.
- Använd endast MOVA:s officiella universalrengöringsmedel för golv.

Underhåll och förvaring

- Förhindra oavsiktlig start. Se till att strömbrytaren är i AV-läge innan du plockar upp eller bär apparaten. Om du bär apparaten med fingret på strömbrytaren eller slår på apparaten oavsiktligt kan det leda till en olycka.
- Kontrollera att apparaten är placerad på en plan yta. Använd inte apparaten i samma läge om den är utrustad med en borstvals och handtaget inte är helt upprätt. Förvara inte apparaten på en plats där den kan frysa.
- Stäng av och koppla ur apparaten när den inte används, före rengöring, underhåll eller service, samt innan du sätter på eller tar av en rörlig borste.
- Använd inte apparaten om den är skadad eller har modifierats. En skadad eller modifierad apparat kan uppvisa oberäkneliga beteenden som kan leda till brand, explosion eller risk för personskador.
- Försök inte ändra eller reparera apparaten på andra sätt än vad som anges i bruks- och skötselanvisningarna.
- Använd inte apparaten med tillbehör (till exempel laddningsbasen eller nätsladden) som är skadade. Försök aldrig använda apparaten eller tillbehör om de har tappats, skadats, lämnats utomhus, tappats ned i vatten eller inte fungerar korrekt. Låt ett auktoriserat servicecenter reparera apparaten.
- Se till att service utförs av en behörig reparatör som endast använder originalreservdelar. Detta bidrar till att apparaten fortsatt är säker.
- Om nätsladden är skadad måste den bytas ut av tillverkaren, dess serviceombud eller personer med liknande kvalifikationer för att undvika fara.

Viktiga säkerhetsanvisningar

Batteri och laddning

- Varning: Apparaten får endast laddas med laddningsbasen som medföljer apparaten. Använd endast med HCBBF-laddningsbas.
- Följ alla laddningsanvisningar och ladda inte apparaten utanför den temperaturintervall som anges för batteriet eftersom det ökar risken för brand.
- Laddningsbasen har en torkfunktion som endast lämpar sig för torkning av den här apparatens borste.
- Håll laddningsbasens kabel på avstånd från heta ytor. Hantera inte laddningsbasens kontakt, eller apparaten, med våta händer. Fatta tag i kontakten på laddningsbasen, inte i kabeln, när du drar ur sladden.
- Dra eller bär inte laddningsbasen i kabeln, använd inte kabeln som handtag, stäng inte dörrar på kabeln och dra inte kabeln runt vassa kanter eller hörn.
- Använd inget icke-uppladdningsbart batteri. Om detta inte görs kan litiumjonbatteriet börja brinna. Den här apparaten innehåller batterier som endast får bytas av kvalificerade tekniker eller eftermarknadsservice.
- Litiumjonbatteriet innehåller ämnen som är skadliga för miljön. Innan du kasserar apparaten bör du först ta bort batteriet och sedan kassera eller återvinna det i enlighet med lokala lagar och förordningar i det land eller den region det används i.
- Apparaten måste kopplas ur från strömkälla när batteriet tas ur. Förvara batterier utom räckhåll för barn. Stoppa aldrig batterier i munnen. Vid förtäring, kontakta din läkare eller giftinformationscentralen.
- Om batteriet börjar läcka vätska får vätskan inte vidröras. Om kontakt inträffar av misstag, skölj med vatten. Om vätska kommer i kontakt med ögonen, sök omedelbart medicinsk hjälp. Vätska som sprutar ut från batteriet kan orsaka irritation eller brännskador.
- Laddningsbasen kan ladda 6-cellsbatteriet på 4000 mAh. Laddningsbasen ska inte användas för att ladda batterier som ej är uppladdningsbara. Om detta inte görs kan litiumjonbatteriet börja brinna.

Viktiga säkerhetsanvisningar

Symboler

Klass II utrustning

T 3,15A

Miniatyrsäkringspatron med tidsfördröjning där T 3,15 A är symbolen för tid-/strömkurvan

Endast för inomhusbruk

Läs bruksanvisningen

WEEE-information

Alla apparater som bär denna symbol räknas som elektrisk/elektronisk utrustning (WEEE enligt direktiv 2012/19/EU) och får inte slängas med osorterat hushållsavfall. Istället bör du skydda människors hälsa och miljön genom att överlämna din uttjänta utrustning till en lämplig återvinningscentral som har utsetts av berörda myndigheter för hantering av avfall från elektrisk och elektronisk utrustning. Korrekt avfallshantering och återvinning hjälper till att förhindra potentiella negativa konsekvenser för miljön och människors hälsa. Kontakta installatören eller lokala myndigheter om du vill ha mer information om platsen samt villkoren för sådana insamlingsställen.

Vi, XingKuang Innovation Technology (Shaoxing) Co., Ltd., försäkrar härmed att denna utrustning uppfyller kraven i tillämpliga direktiv, europeiska standarder och tillägg. Den fullständiga texten till EU-försäkran om överensstämmelse finns på följande webbadress: www.mova-tech.com

En utförlig e-användarhandbok finns på
https://www.mova-tech.com/pages/user-manuals-and-faqs

Produktöversikt

Leveransomfattning

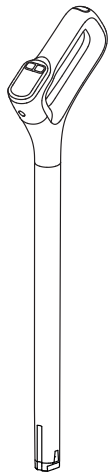

Handtag

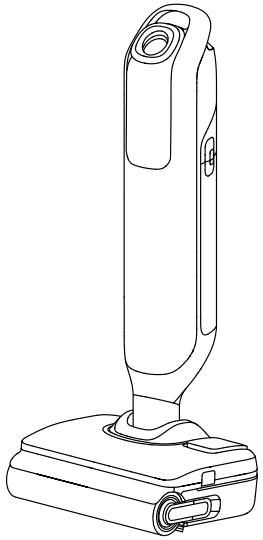

Huvudenhet



Utbytesfilter

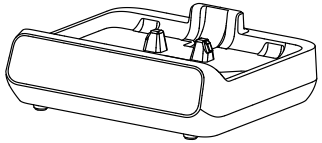

Laddningsstation



Rengöringsborste



Reservborstvals

Produktöversikt

SV

Dammsug

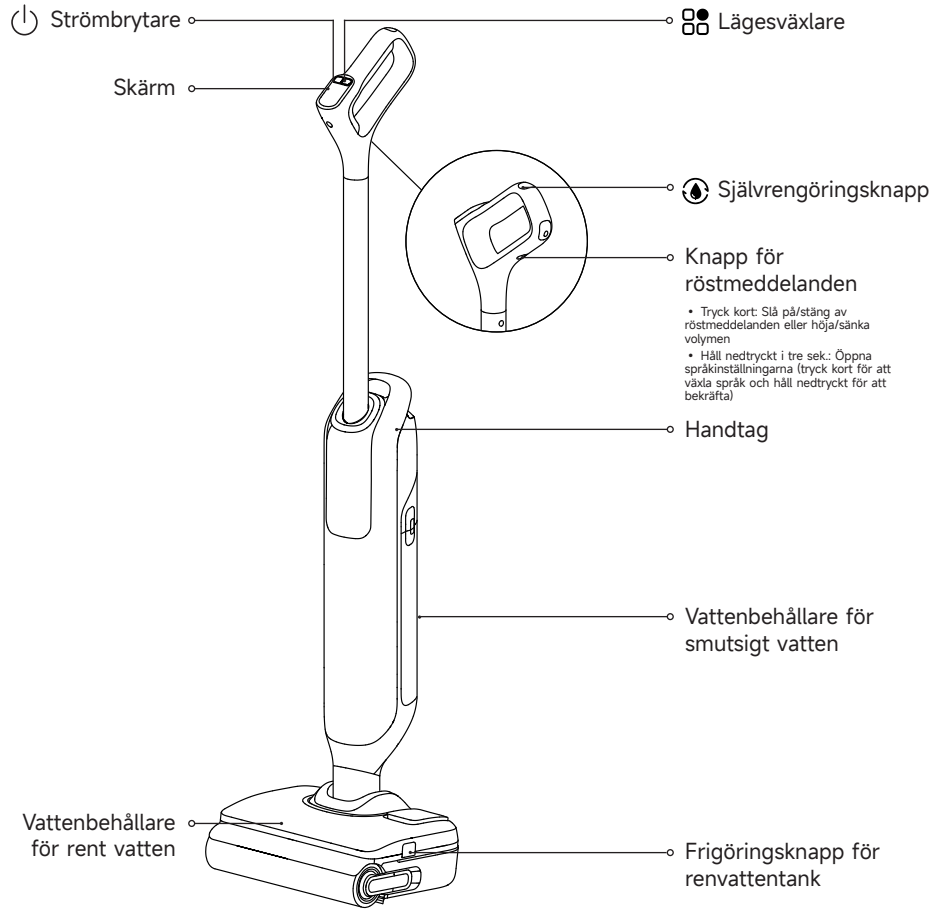

Produktöversikt

Laddningsstation

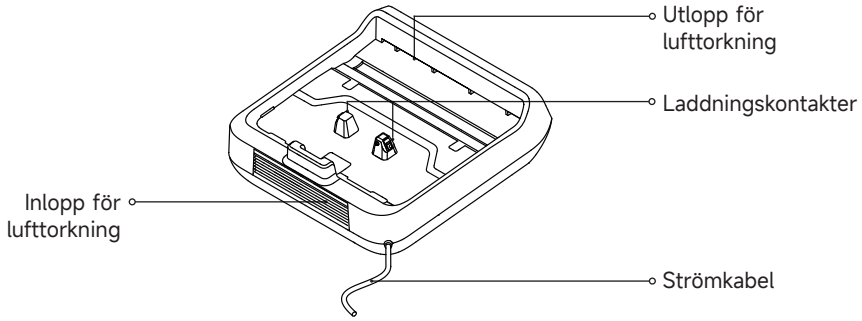

Vattenbehållare för rent vatten

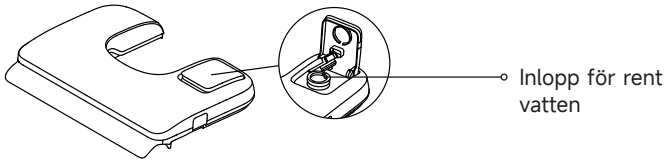

Produktöversikt

Skärm

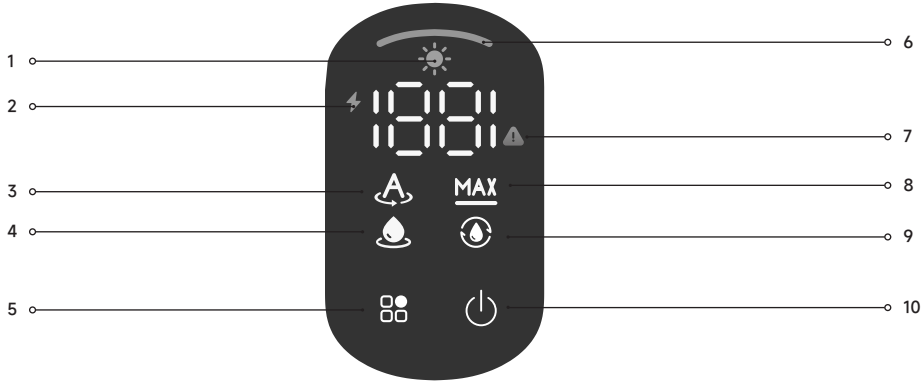

1 Torkningsläge

2 Indikator för laddning/låg batterinivå

3 Smart läge

4 Sugläge

5 Lägesväxlare
Tryck för att växla läge.

6 Indikator för dammkoncentration
- Växlar färg under användningen och i realtid baserat på smutsnivån.

7 Felmeddelanden

8 Maxläge

9 Självrengöringsläge

10 Strömbrytare
Tryck för att starta/avsluta rengöring.

Obs:
Om apparaten inte fungerar korrekt visas ett felmeddelande på displayskärmen. Se tabellen Felmeddelanden och lösningar för att hitta din lösning.

Installera/demontera

Montera: För in handtagets ände vertikalt på apparatens ovansida enligt anvisningarna till du hör ett klick.

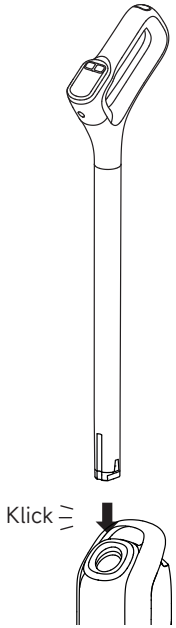

Demontera: För in ett styvt verktyg i hålet vid den indikerade platsen för att trycka in frigöringsfliken samtidigt som du drar handtaget uppåt.

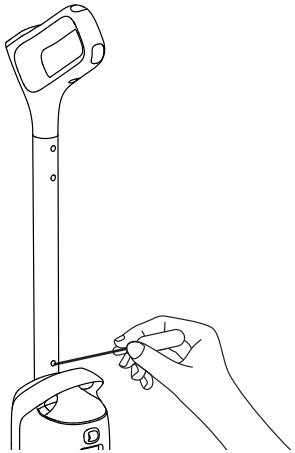

Laddning

1. Placera laddningsbasen mot väggen på en plan yta och anslut den till ett eluttag. Ladda apparaten helt innan den används första gången.
2. Ställ apparaten i laddningsbasen. Batteriet är fulladdat när siffran på displayen är 100.

Indikator för laddning eller lågt batteri

- Pulseringar i orange: Batterinivå ≤ 25 % (laddar)
- Pulseringar i grönt: Batterinivå > 25 % (laddar)
- Fast orange: Batterinivå ≤ 25 %

Obs:

- Om apparaten inte används inom 10 minuter efter avslutad full laddning övergår den till viloläge. Starta om apparaten när du behöver använda den.
- För att förlänga batteriets livslängd kommer det automatiskt att svalna innan det laddas upp efter att produkten har varit kontinuerligt i drift under en längre tid.

Bruksanvisning

Fyll renvattenbehållaren

Tryck på frigöringsknappen på vattenbehållaren för rent vatten och ta bort behållaren. Öppna locket och fyll på behållaren med rent vatten via inloppet för rent vatten. Montera tillbaka behållaren till den klickar på plats.

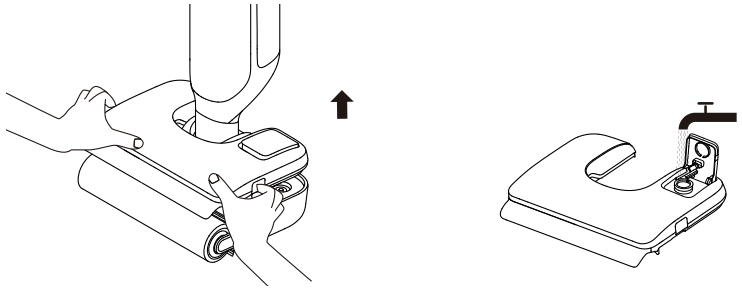

Växla läge

Tryck på för att byta läge efter dina behov.

Smart läge
Justerar automatiskt sugkraften och vattenflödet utifrån golvets nedsmutsning för daglig rengöring.

MAX Maxläge
Ökar sugkraften och vattenflödet för att effektivt rengöra golv och ta bort svåra fläckar och kraftig smuts.

Dammsugarläge
Absorberar snabbt vattenfläckar på golvet, lämplig vid tillfällen med vattenansamlingar på våta, halkiga golv i badrum och liknande händelser.

Bruksanvisning

Starta rengöringen

Trampa försiktigt på borstskyddet och luta apparaten bakåt. Tryck på strömbrytaren ⏻ för att starta/stoppa rengöringen. Om apparaten placeras i upprätt läge under användning avbryts den pågående uppgiften.

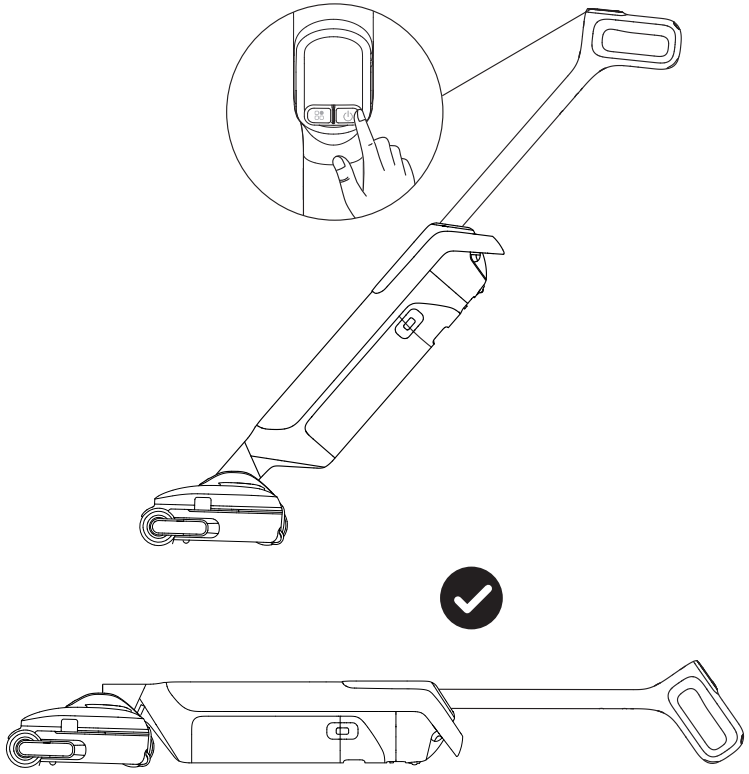

Obs:

- Dammsug inga skummande vätskor.
- Om apparaten ligger platt ska den återställas till upprätt läge innan den stängs av.
- Apparaten är endast lämplig för rengöring av hårda ytor som trägolv, marmor och kakel.
- Lyft eller flytta inte apparaten från marken medan den är i drift då detta kan orsaka att använt vatten rinner in i motorn.

Bruksanvisning

Töm smutsvattenbehållaren

1. Ta ut smutsvattentanken genom att trycka på frigöringsknappen.

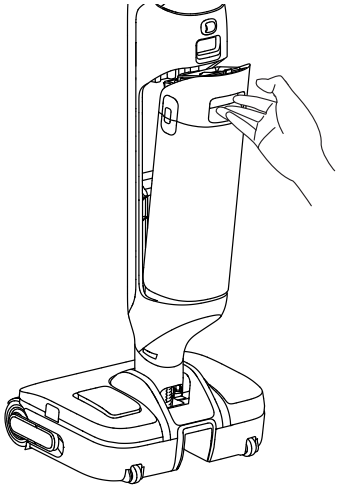

2. Dra upp lockhandtaget på vattenbehållaren för smutsigt vatten och lyft av locket.

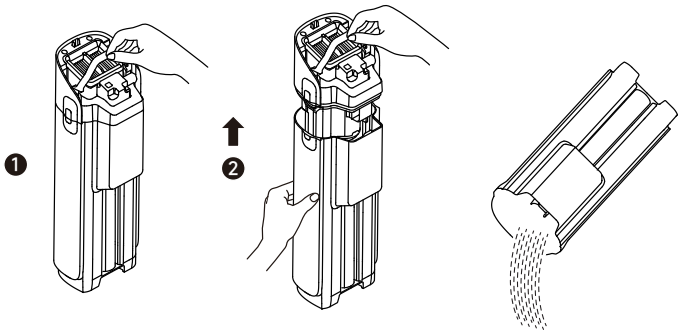

Obs:

- För att förhindra läckage ska du undvika att endast använda handtaget på vattenbehållaren för smutsigt vatten för att lyfta eller flytta på behållaren.

Bruksanvisning

Självrengöring och torkning

	Tryck kort	Starta självrengöring
	Tryck kort inom tre sekunder efter att självrengöringen har startat	Växla till djupgående självrengöring
	Håll nedtryckt i tre sek.:	Aktivera torkläget
	Tryck kort medan torkningen pågår	Avsluta

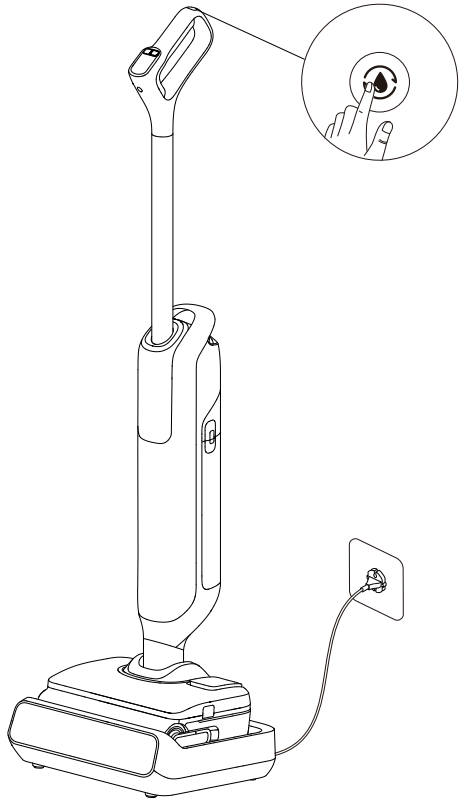

Obs:

- Innan självrengöringen påbörjas ska du placera tillbaka apparaten på basen och säkerställa att vattenbehållaren för rent vatten är tillräckligt fylld.
- När självrengöringen är slutförd aktiverar apparaten torkningsläget automatiskt. Töm vattenbehållaren för smutsigt vatten omedelbart.
- Självrengöringsfunktionen kan endast aktiveras medan apparaten laddas och batterinivån är högre än 25 %. Om batterinivån är lägre ska batteriet laddas till 25 % innan självrengöringen påbörjas.

Skötsel och underhåll

Tips:

- Stäng av apparaten före underhåll. Var försiktig så att du inte av misstag trycker på strömbrytaren.
- Byt ut delar vid behov. Delarna måste bytas ut med delar som finns tillgängliga hos tillverkaren eller dess serviceombud.
- Om apparaten inte används under en längre tid ska du ladda den helt, dra ut strömkontakten och förvara den på en sval och torr plats, skyddad från direkt solljus. Ladda apparaten minst en gång var 3:e månad för att förhindra att batteriet överurladdas.

Rengör vattenbehållaren för smutsigt vatten

1. Tryck på frigöringsknappen för att frigöra vattenbehållaren för smutsigt vatten.

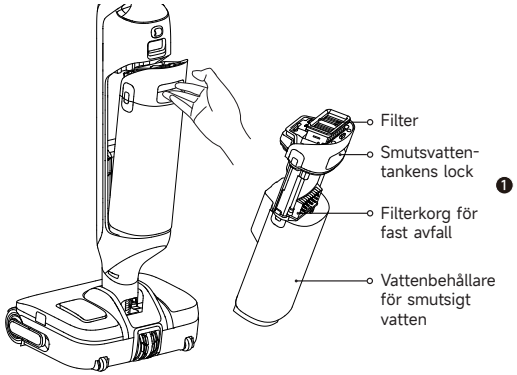

2. Dra behållarens lockhandtag upp för att lyfta bort locket. Ta ut filtret och häll ut det smutsiga vattnet.

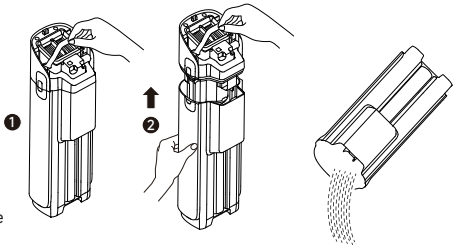

3. Rensa bort fasta avfall och skölj sedan behållaren och locket med rent vatten. Rengör tankens insida med den medföljande rengöringsborsten.

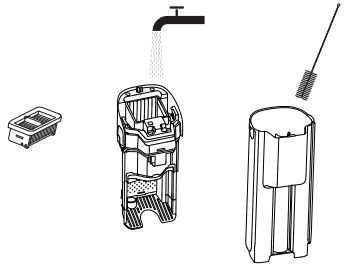

4. Sätt tillbaka filtret och tankens lock. Montera sedan tillbaka behållaren till ett klick hörs.

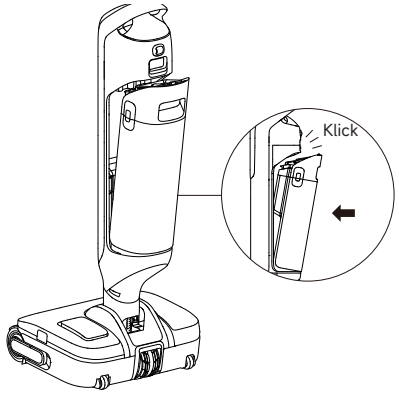

Obs: Vi rekommenderar att du rengör vattenbehållaren för smutsigt vatten efter varje användning samt före och efter självrengöring.

Skötsel och underhåll

Rengör filtret

1. Ta bort filtret och knacka försiktigt bort det lösa dammet på ytan.



2. När filtret är smutsigt ska du skölja av det med rent vatten. Låt filtret lufttorka helt innan det monteras tillbaka.

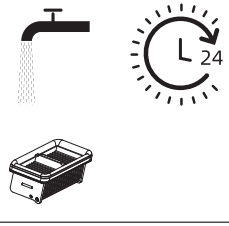

Obs:
1. Det rekommenderas att byta filtret var 3:e till 6:e månad.
2. Om filtret är blött ska du låta det lufttorka helt innan det används igen då dess livslängd i annat fall kan förkortas.

Rengör luktborttagaren (valfritt)

1. Fatta tag i luktborttagaren, rotera för att frigöra och ta bort den samt skölj sedan av den med rent vatten.

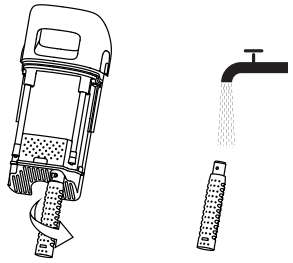

2. Efter rengöring ska du rotera för att låsa fast det ordentligt på plats.

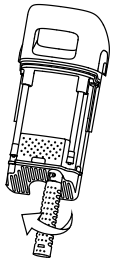

Obs:
1. Rengör efter behov. Det rekommenderas att luktborttagaren byts ut varje tre till sex månader.
2. Rengör vattenbehållaren för smutsigt vatten omedelbart efter varje användning för att garantera luktborttagarens funktionalitet.

Rengöra röret och smutssensorn

Demontera vattenbehållaren för smutsigt vatten och använd en våt trasa för att torka av röret och smutssensorn.

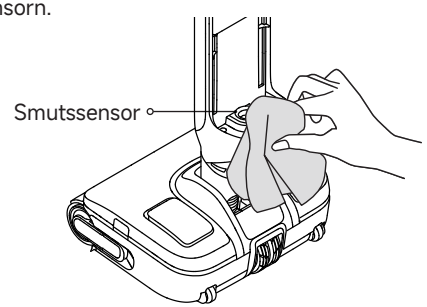

Obs: Skölj inte röret eller smutssensorn med vatten.

Skötsel och underhåll

Rengöra borstenheten

1. Tryck på frigöringsknapparna för vattenbehållaren för rent vatten och ta bort den.

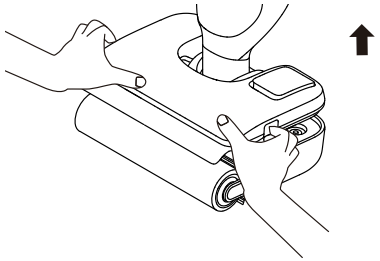

2. Dra ut borstvalsen med dess handtag.

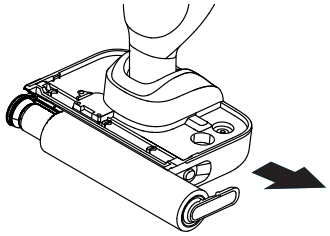

3. Ta bort handtaget från borstvalsen. Rengör borstvalsen med den medföljande rengöringsborsten och skölj sedan av valsen med rent vatten och låt den lufttorka helt.

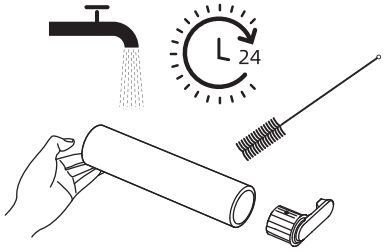

4. Torka av suginloppet med en torr trasa eller våtservett. Skölj det inte med vatten.

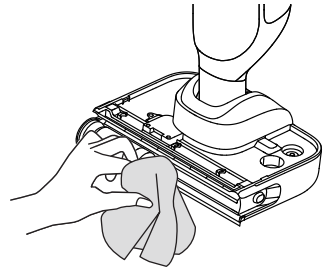

5. Montera tillbaka borstvalsen och dess handtag till ett klick hörs.

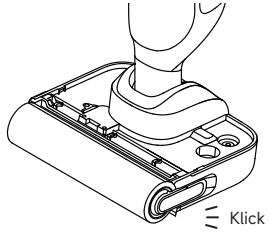

Obs:
- Skölj inte av borstvalsen med vatten.
- Rengör efter behov. Det rekommenderas att byta ut borstvalsen var 3:e till 6:e månad.
- Innan borstvalsen rengörs ska du säkerställa att vattenbehållaren för smutsigt vatten antingen är borttagen eller tömd och att apparaten ligger på sidan.

Felsökning

Apparaten upphör att fungera om ett fel inträffar. Du hittar felsökningsinformation i tabellen nedan. Kontakta kundtjänst om problemet kvarstår.

Fel	Möjlig orsak	Lösning
Apparaten fungerar inte.	Apparatens batteri är slut eller batterinivån är låg.	Ladda batteriet helt före användning.
	Apparaten är i upprätt läge.	Luta apparaten bakåt.
	En blockering har aktiverat överhettningsskyddet.	Ta bort blockeringen och vänta tills temperaturen är normal igen.
	Vattenbehållaren för smutsigt vatten är full.	Töm smutsvattenbehållaren.
	Delarna är inte korrekt installerade.	Kontrollera att alla delar sitter på rätt plats.
	Vattennivån i vattenbehållaren för rent vatten är låg.	Fyll vattenbehållaren för rent vatten igen.
Apparaten laddas långsamt.	Batteriets temperatur är för låg eller för hög.	Vänta tills batteriets temperatur är normal igen.
Apparatens sugkraft är svag.	Filtret är igensatt.	Rengör filtret.
	Suginloppet eller röret har blockerats av ett främmande föremål.	Rengör röret och suginloppet.
Motorn avger ett konstigt ljud.	Det finns för mycket smutsvatten i vattenbehållaren för smutsigt vatten.	Töm smutsvattenbehållaren.
	Suginloppet är blockerat.	Rensa eventuella blockeringar i suginloppet.
Batterinivåindikatorn på skärmen lyser inte under laddning.	Laddningsbasens kontakt sitter inte korrekt i eluttaget.	Kontrollera att laddningsbasens kontakt är ansluten.
	Apparaten är inte korrekt placerad på laddningsbasen.	Kontrollera att apparaten är korrekt placerad på laddningsbasen.

Felsökning

Inget vatten kommer ut från apparaten.	Vattenbehållaren för rent vatten sitter antingen inte korrekt på plats eller så är vattennivån i den för låg.	Montera tillbaka vattenbehållaren för rent vatten korrekt igen eller fyll på den.
	Det tar 30 sekunder att fukta borstvalsen.	Slå på apparaten och kontrollera den igen efter en stund.
Det läcker vatten från ventilerna.	En stöt eller ett hårt ryck har gjort att vatten kommit in i motorn.	Flytta försiktigt apparaten fram och tillbaka medan den är påslagen.
	Filtret är inte helt torrt efter rengöringen.	Torka filtret helt före användning.
Självrengöring misslyckades.	Borstvalsen kan ha fastnat på grund av större bitar skräp.	Ta bort borstvalsskyddet för att kontrollera och rengöra borstvalsen.
	Apparaten är inte korrekt placerad på laddningsbasen.	Kontrollera att enheten laddas innan du aktiverar självrengöringsfunktionen.
	Självrengöringen kan inte aktiveras om batterinivån är lägre än 25 %.	Självrengöring kan endast aktiveras medan apparaten laddas och batterinivån är mer än 25 %.
	Vattenbehållaren för smutsigt vatten är full.	Töm smutsvattenbehållaren.
	Vattenbehållaren för rent vatten sitter antingen inte korrekt på plats eller så är vattennivån i den för låg.	Montera tillbaka vattenbehållaren för rent vatten korrekt igen eller fyll på den.
Dålig torkningsprestanda.	Laddningsbasens luftutlopp och luftintag kan vara blockerade.	Kontrollera och åtgärda blockeringen av luftutloppet och luftintaget.

Felaviseringar och lösningar

Om apparaten inte fungerar korrekt visas ett felmeddelande på skärmen. Sök efter en lösning i tabellen nedan.

Felkod	Möjlig orsak	Lösning
E1-E7	Fel	Starta om apparaten för felsökning. Kontakta kundtjänst om problemet kvarstår.
F1-F3		
H2/H3/H5/H6		

Specifikationer

Dammsug			
Modell	HMH66A	Märkeffekt	450 W
Märkspänning	21,6 V ⎓	Laddningsspänning	27,5 V ⎓
Renvattentankens kapacitet	800 mL	Smutsvattentankens kapacitet	700 mL
Laddningstid	Ca 4 timmar		
Laddningsstation			
Modell	HCBBF	Märkeffekt*	350 W
Nominell ingångseffekt	220-240 V~ 50-60 Hz	Nominell utspänning	27,5 V ⎓ 1,6 A

Produktinformation om strömförbrukning och tid för att aktivera det här läget		
Läge	Maximal strömförbrukning	Maximal tid för att nå det läget
Standbyläge endast för laddningsstation	≤0,5 W	≤20 min
Standbyläge	≤0,5 W	≤20 min

* Märkeffekten avser den effekt som uppmätts under en representativ cykel när apparaten aktiverar torkläget.

SV

Bortskaffande och borttagning av batteri

Det inbyggda litiumjonbatteriet innehåller ämnen som är farliga för miljön. Innan du kasserar batteriet bör du se till att det tas ut av kvalificerade tekniker och kasseras på en lämplig återvinningscentral.

- batteriet måste tas ur apparaten innan det kasseras;
- måste kopplas bort från elnätet när batteriet tas ut;
- batteriet måste kasseras på ett säkert sätt.

Borttagningsguide

1. Ta bort handtaget enligt instruktionerna i installationsavsnittet.
2. Använd ett lämpligt verktyg för att ta bort apparatens dekorativa höljen.
3. Använd en skruvmejsel för att skruva loss alla fästskruvar från apparatens kropp.
4. Skruva loss fästskruvarna på apparatens främre hölje med en skruvmejsel. Ta bort höljet.
5. Koppla bort batteriets anslutningskablar och ta bort batteriet från batteriet.

VAR FÖRSIKTIG:

- Innan du tar ut batteriet bör du koppla bort strömkällan och ta slut på batteriet så mycket som möjligt.
- Batterier som förbrukats ska kasseras på lämplig återvinningscentral.
- Utsätt inte roboten för miljöer med höga temperaturer för att undvika explosionsrisk.
- Om batteriet hanteras på ett våldsamt sätt kan vätska slungas ut ur batteriet. Om kontakt uppstår, spola med vatten och sök medicinsk hjälp.

Viktige sikkerhetsinstruksjoner

NO

Les denne bruksanvisningen nøye før bruk og oppbevar den for fremtidige oppslag.
Når du bruker elektriske apparater, skal du alltid følge grunnleggende sikkerhetstiltak inkludert følgende:
LES ALLE INSTRUKSJONENE FØR BRUK (AV DETTE APPARATET). Unnlatelse av å følge advarslene og instruksjonene kan føre til elektrisk støt, brann og/eller alvorlig personskade.

ADVARSEL – For å redusere risiko for brann, elektrisk støt eller skade:

Bruksbegrensninger

- Dette apparatet må ikke brukes av barn yngre enn 8 år eller av personer med fysiske, sensoriske, intellektuelle mangler, eller med begrenset erfaring eller kunnskap dersom det skjer uten tilsyn av en forelder eller foresatt for å sikre sikker bruk og for å unngå risiko. Rengjøring og vedlikehold må ikke utføres av små barn uten tilsyn.
- Plastfilm kan være farlig. Holdes unna barn for å unngå fare for kvelning. Barn skal ikke leke med apparatet.
- Oppbevar apparatet utilgjengelig for barn når det er slått på eller kjøler seg ned.
- Bruk kun innendørs, på ikke-teppebelagte gulvoverflater som vinyl, fliser, forseglet tre osv. Vær forsiktig så du ikke kjører over løse gjenstander eller kantene på tepper. Stopping av børsten kan føre til for tidlig svikt i beltet.
- Brukes kun som beskrevet i bruksanvisningen. Bruk kun tilbehør som er anbefalt av produsenten.
- Ikke utsett apparatet for flammer eller for høy temperatur. Eksponering for brann eller høy temperatur kan forårsake en eksplosjon.
- Ikke bruk i ekstremt varme eller kalde omgivelser (under 5°C / 41°F eller over 40°C / 104°F). Lad apparatet i temperaturer over 5°C / 41°F og under 40°C / 104°F.
- Apparatet må aldri senkes i væske.
- Ikke bruk til å suge opp brennbare eller antennelige væsker, slik som bensin. Må ikke brukes i områder hvor det kan finnes flammer eller brennbare væsker.
- Ikke stikk gjenstander inn i åpninger. Ikke bruk apparatet når en åpning er blokkert. Holdes fri for støv, lo, hår og alt som kan hemme luftstrømmen.
- Ikke ta inn giftig materiale (klorblekemiddel, ammoniakk, avløpsrens, osv.). Ikke ta opp harde eller skarpe gjenstander som glass, spiker, skruer, mynter osv.
- Ikke bruk apparatet i et lukket rom fylt med damp avgitt av oljebasert maling, malingstynner, enkelte møllbestandige stoffer, brennbart støv eller annen eksplosiv eller giftig damp. Ikke plukk opp noe som brenner eller ryker, for eksempel sigaretter, fyrstikker eller varm aske.
- Ikke bruk apparatet uten filtre på plass.
- Hold hår, løse klær, fingre og alle deler av kroppen unna åpninger og bevegelige deler på apparatet og dets tilbehør.
- Hold jordede kabler unna apparatet når du bruker det. Det kan oppstå fare dersom apparatet kjører over strømledningen.

Viktige sikkerhetsinstruksjoner

- Vær ekstra forsiktig ved rengjøring i trapper.
- Bruk kun offisiell MOVA gulvrengjøringsmiddel til flere overflater.

Vedlikehold og oppbevaring

- Forhindre utilsiktet oppstart. Sørg for at bryteren er i AV-posisjon før du løfter eller bærer apparatet. Bæring av apparatet med fingeren på bryteren eller å slå på apparatet kan føre til en ulykke.
- Sørg for at apparatet er plassert på en horisontal overflate. Ikke bruk apparatet i samme posisjon hvis apparatet er utstyrt med en rullebørste og håndtaket ikke er helt oppreist. Ikke oppbevar apparatet på et sted hvor det kan fryse.
- Slå av og trekk ut støpselet når det ikke er i bruk, før rengjøring, vedlikehold eller service eller før det kobles til eller fra med en bevegelig børste.
- Ikke bruk et apparat som er skadet eller modifisert. Et skadet eller modifisert apparat kan vise uforutsigbar atferd som resulterer i brann, eksplosjon eller fare for skade.
- Ikke modifiser eller forsøk å reparere apparatet, med mindre det er angitt i bruks- og vedlikeholdsanvisningen.
- Ikke bruk apparatet med skadet tilbehør (f.eks. ladebase, strømledning osv.). Hvis apparatet eller tilbehøret har blitt mistet, skadet, forlatt utendørs, falt i vann eller ikke fungerer som det skal, må du aldri forsøke å bruke det. Få det reparert hos et autorisert servicesenter.
- Få utført service på apparatene av en kvalifisert reparatør som kun bruker identiske reservedeler. Dette sikrer at sikkerheten til apparatet opprettholdes.
- Dersom strømledningen er skadet, må den erstattes av produsenten, serviceleverandøren eller tilsvarende kvalifiserte personer for å unngå fare.

Viktige sikkerhetsinstruksjoner

Batterier og lading

- Advarsel: Bruk kun ladebasen som følger med dette apparatet for å lade det opp. Bruk kun med HCBBF-ladebasen.
- Følg alle ladeinstruksjoner og ikke lad apparatet utenfor temperaturområdet som er spesifisert i batteriet, siden dette øker risikoen for brann.
- Ladebasen er utstyrt med tørkefunksjon og er kun egnet for tørking av apparatets børste.
- Hold ladekabelen unna oppvarmede overflater. Ikke betjen ladebasestøpselet eller apparatet med våte hender. For å koble fra, tar du tak i ladestøpselet i stedet for kabelen.
- Ikke trekk eller bær ladebasen i kabelen, bruk kabelen som håndtak, lukk døren på kabelen, eller trekk kabelen rundt skarpe kanter eller hjørner.
- Ikke bruk en ikke-oppladbar batteripakke. Unnlatelse av å gjøre det kan føre til at litium-ion-batteriet tar fyr. Dette apparatet inneholder batterier som kun kan byttes av kvalifiserte teknikere eller produktstøtten.
- Litium-ion-batteripakken inneholder stoffer som er skadelige for miljøet. Før apparatet avhendes, må du først fjerne batteripakken og deretter avhende eller resirkulere den i samsvar med lokale lover og forskrifter i landet eller regionen den brukes i.
- Apparatet må kobles fra strømkilden når du fjerner batteriet. Hold batteriene utenfor rekkevidden til små barn. Ha aldri batterier i munnen. Ved svelging, kontaktes lege eller Giftinformasjonen.
- Under dårlige forhold må du aldri ta kontakt med batteriet som væsken kan strømme ut fra. Skyll med vann hvis kontakt oppstår ved et uhell. Hvis væske kommer i kontakt med øynene, må du søke medisinsk hjelp umiddelbart. Væske som kommer ut av batteriet kan forårsake irritasjon eller brannskader.
- Ladebasen er i stand til å lade 4000 mAh-batteripakken med 6 celler. Denne ladebasen skal ikke brukes til å lade ikke-oppladbare batterier. Unnlatelse av å gjøre det kan føre til at litium-ion-batteriet tar fyr.

Viktige sikkerhetsinstruksjoner

Symboler

Klasse II-utstyr

T 3.15 A

Tidsforsinket miniatyrsikringskobling hvor T 3,15 A er symbolet for tids-/strømegenskapene

Kun for innendørs bruk

Les bruksanvisningen

WEEE-informasjon

Alle produkter med dette symbolet er elektrisk og elektronisk avfall (WEEE som i direktiv 2012/19/EU) som ikke skal blandes med usortert husholdningsavfall. I stedet bør du beskytte menneskers helse og miljøet ved å overlevere avfallet ditt til et utpekt innsamlingssted for resirkulering av avfall av elektrisk og elektronisk utstyr, utpekt av myndighetene eller lokale myndigheter. Korrekt avfallsbehandling og resirkulering bidrar til å forhindre potensielle negative konsekvenser for miljøet og menneskers helse. Ta kontakt med installatøren eller lokale myndigheter for mer informasjon om stedet samt vilkår og betingelser for slike innsamlingssteder.

Vi, XingKuang Innovation Technology (Suzhou) Co., Ltd. erklærer herved at dette utstyret er i samsvar med gjeldende direktiver og europeiske normer og tillegg. Den fullstendige teksten til EU-samsvarserklæringen er tilgjengelig på følgende internettadresse: www.mova-tech.com

For en detaljert elektronisk bruksanvisning kan du besøke https://www.mova-tech.com/pages/user-manuals-and-faqs

Produktoversikt

Pakkeliste

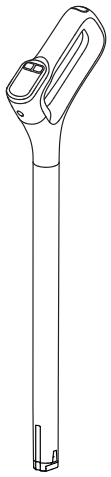

Håndtak

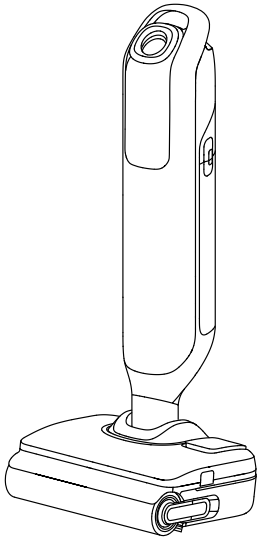

Hoveddel



Erstatningsfilter

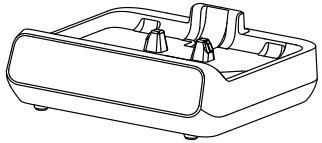

Ladebase



Rengjøringsbørste



Reservebørsterull

Produktoversikt

Støvsuger

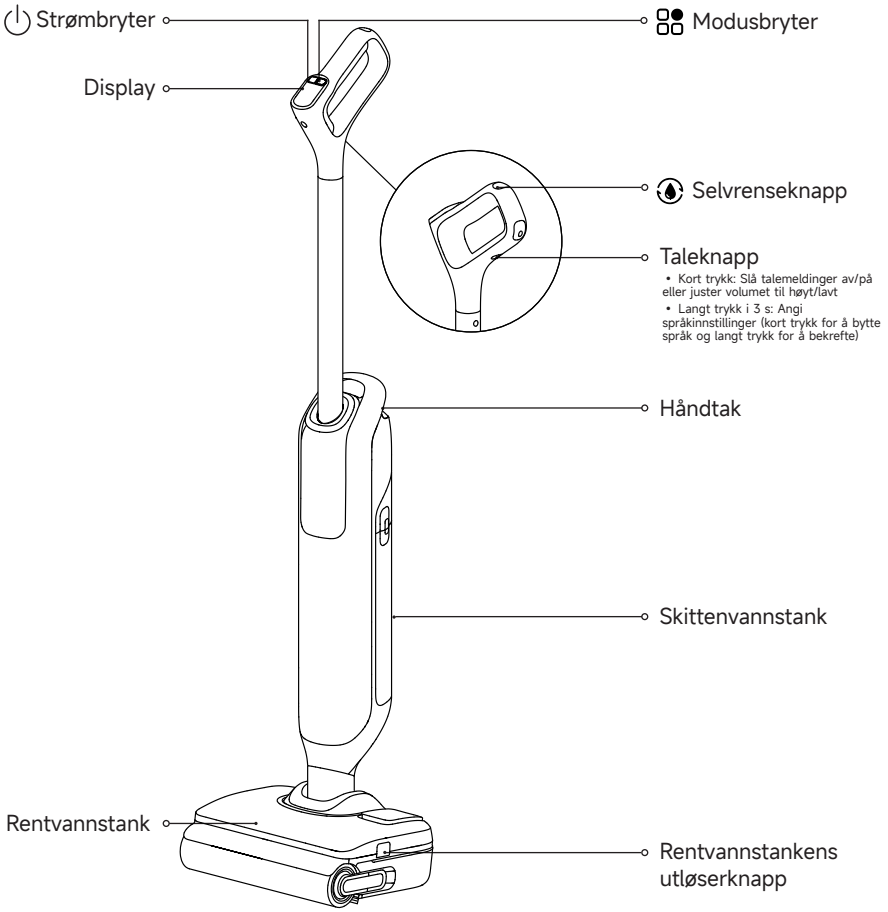

Produktoversikt

Ladebase

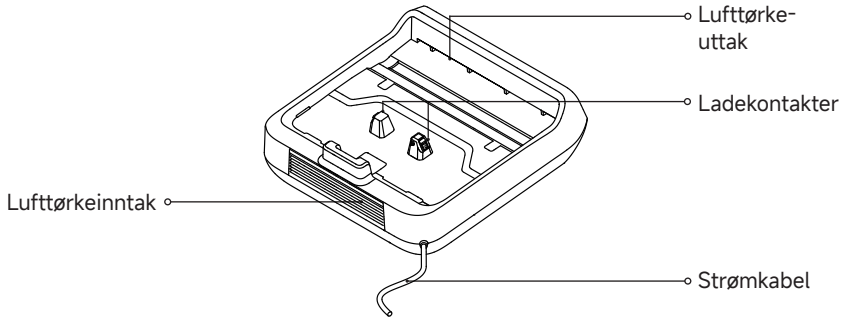

Rentvannstank

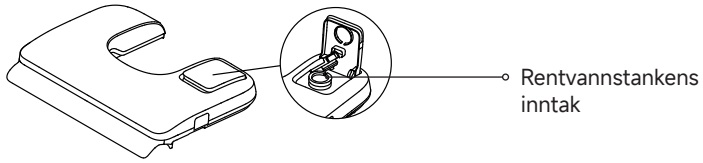

Produktoversikt

Display

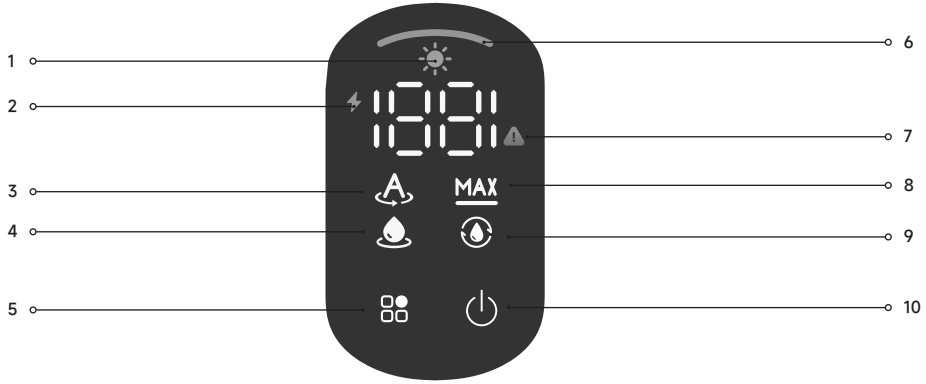

1 Tørkemodus

2 Indikator for lader/lavt batteri

3 Smartmodus

4 Sugemodus

5 Modusbryter
Trykk for å bytte moduser.

6 Støvkonsentrasjonsindikator
- Endrer farge i sanntid basert på mengden smuss under bruk.

7 Feilalarm

8 Maks-modus

9 Selvrensingsmodus

10 Strømbryter
Trykk for å starte/stoppe rengjøring.

Merk:
Hvis apparatet ikke fungerer som det skal, viser skjermen en feilmelding. Se tabellen med feilmeldinger og løsninger for å finne løsningen.

Montering/fjerning av håndtak

For å installere: Sett enden av håndtaket vertikalt inn på toppen av apparatet som vist og til du hører et klikk.

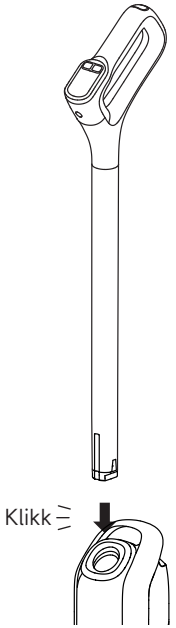

For å fjerne: Sett et stivt verktøy inn i hullet på den angitte posisjonen for å trykke på utløsertappen mens du trekker håndtaket oppover.

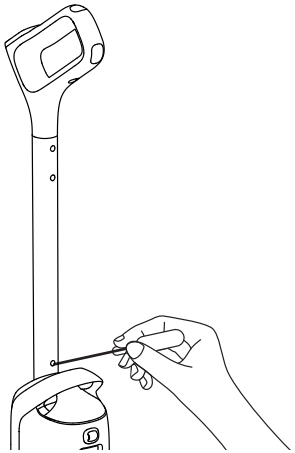

Lader

1. Plasser ladebasen mot en vegg på et jevnt gulv og koble den til en strømkilde. Lad apparatet helt opp før første gangs bruk.
2. Plasser apparatet på ladebasen. Når tallet på skjermen når 100 er batteriet fulladet.

Indikator for lader/lavt batteri

- Blinkende oransje: Batterinivå ≤ 25% (lading)
- Blinkende grønn: Batterinivå > 25% (lading)
- Fast oransje: Batterinivå ≤ 25%

Merk:
- Hvis det ikke er utført noen operasjoner innen 10 minutter etter at det er fulladet, går apparatet inn i hvilemodus. Start apparatet på nytt hvis du trenger å bruke det igjen.
- For å forlenge levetiden kjøler batteriet seg automatisk ned før det lades etter at produktet har kjørt kontinuerlig i lang tid.

Brukerveiledning

Fyll rentvannstanken

Trykk på utløserknappen for rentvannstanken for å fjerne tanken. Åpne tankdekselet og fyll tanken med rent vann gjennom rentvannsinntaket. Sett tanken på plass igjen, og sørg for at den klikker på plass.

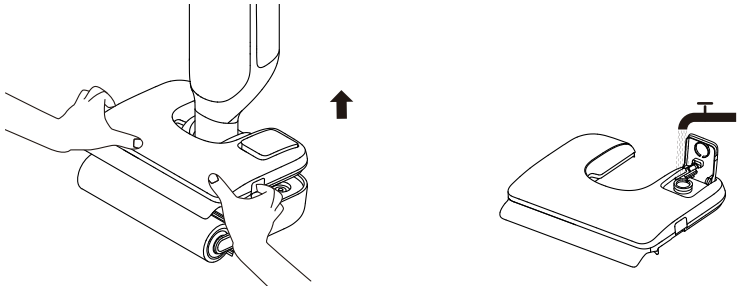

Bytte moduser

Trykk på for å bytte moduser etter dine behov.

Smartmodus
Justerer automatisk sugekraft og vannmengde basert på gulvets tilsmussingsgrad for daglig rengjøring.

MAX Maks-modus
Øker sugeeffekt og vannmengde for å rengjøre gulvet effektivt og fjerne gjenstridige flekker og sterkt smuss.

Sugemodus
Absorberer raskt vannflekker på gulvet, egnet for våte og glatte situasjoner som vannoppsamling på badet og plutselig søl.

Brukerveiledning

NO

Starte rengjøring

Tråkk forsiktig på børstedekselet og len apparatet bakover. Trykk på strømbryteren for å starte/stoppe rengjøringen. Hvis apparatet er i oppreist stilling mens du arbeider, suspenderes den gjeldende oppgaven.

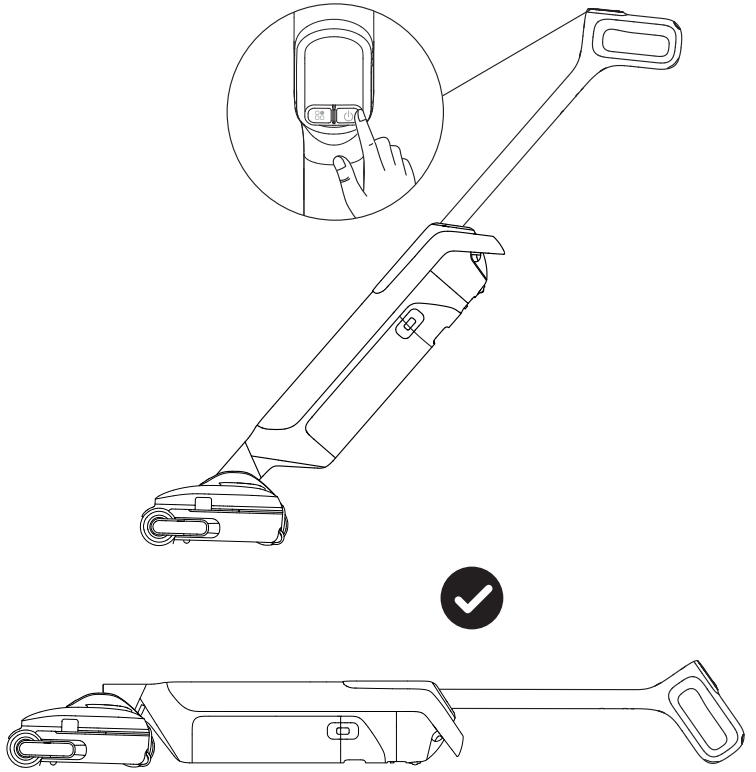

Merk:

- Ikke støvsug noen skummende væsker.
- Sett apparatet tilbake i oppreist stilling før du slår det av hvis det ligger flatt.
- Apparatet er kun egnet for rengjøring av harde overflater som tregulv, marmor og fliser.
- Når apparatet er i bruk, må du ikke løfte eller flytte det fra bakken, siden dette kan føre til at brukt vann renner inn i motoren.

Brukerveiledning

Tøm skittenvannstanken

1. Trykk på utløserknappen for skittenvannstanken for å fjerne tanken.

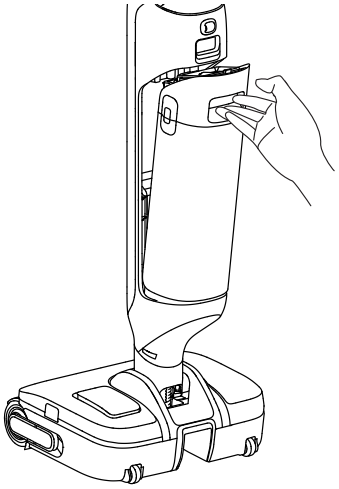

2. Trekk opp håndtaket på dekselet til bruktvannstanken for å løfte av dekselet.

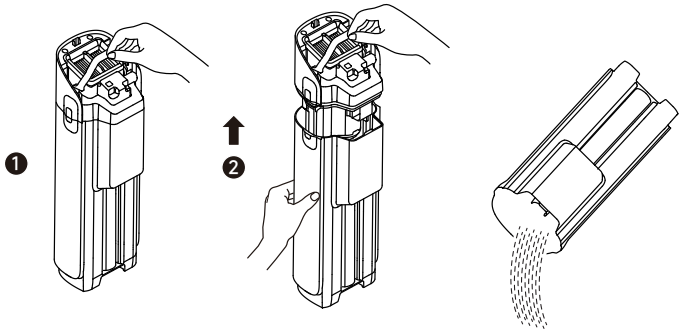

Merk:

- Ikke løft eller flytt skittenvannstanken bare etter håndtaket for å forhindre lekkasje.

Brukerveiledning

Selvrensing og tørking

	Kort trykk	Start selvrensing
	Kort trykk innen 3 sekunder etter at selvrensingen er startet	Bytt til dyp selvrensing
	Langt trykk i 3 s	Gå inn i Tørkemodus
	Kort trykk under tørking	Avslutt

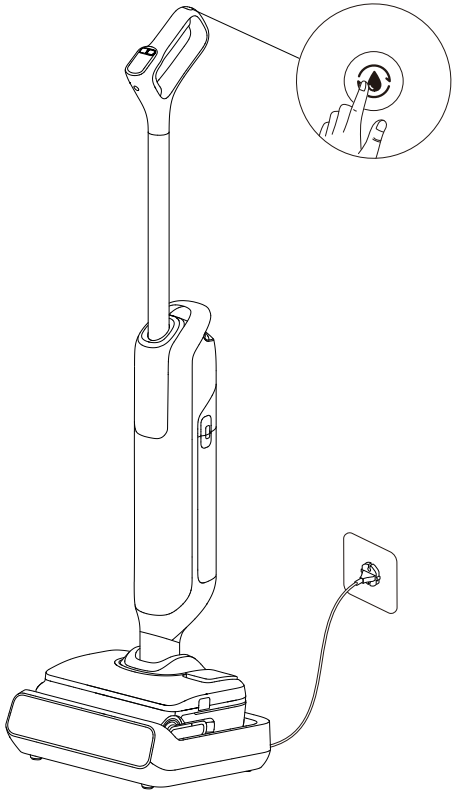

Merk:

- Før du starter selvrensingen, setter du apparatet tilbake på basen og sørger for at rentvannstanken er tilstrekkelig fylt.
- Etter at selvrensingen er fullført, går apparatet inn i Tørkemodus. Tøm skittenvannstanken umiddelbart.
- sfunksjonen kan bare aktiveres når apparatet lades og batterinivået er over 25 %. Hvis batterinivået er lavere, må det lades til 25% før du starter selvrensingen.

Pleie og vedlikehold

Tips:

- Slå av apparatet før vedlikehold. Vær forsiktig så du ikke trykker på strømbryteren ved et uhell.
- Bytt ut deler hvis nødvendig. Delene må byttes med deler tilgjengelig fra produsenten eller deres serviceagent.
- Hvis apparatet ikke er i bruk over en lengre periode, lader du det helt opp, trekker ut strømledningen og oppbevarer det i et kjølig, tørt miljø unna direkte sollys. Lad apparatet minst én gang hver 3. måned for å hindre at batteriet overlades.

Rengjør skittenvannstanken

1. Trykk på utløserknappen for å frigjøre skittenvannstanken.

2. Dra opp håndtaket på tankdekselet for å løfte av dekselet. Fjern filteret og hell ut det skitne vannet.

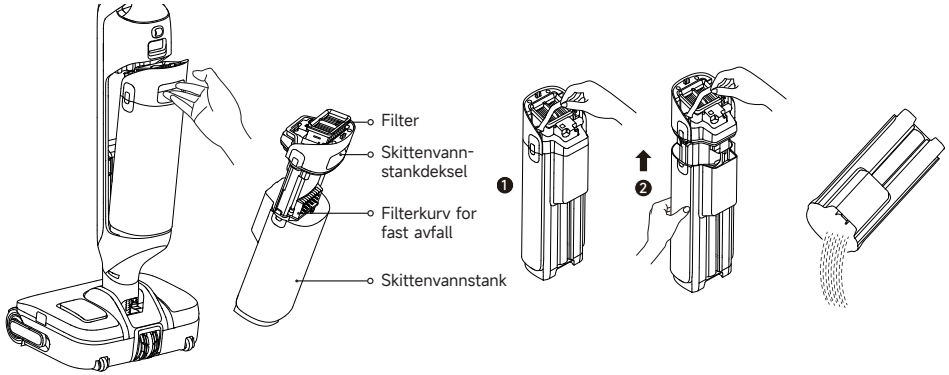

3. Fjern det faste avfallet, og skyll deretter tanken og tankdekselet med rent vann. Bruk den medfølgende rengjøringsbørsten til å rengjøre de indre veggene i tanken.

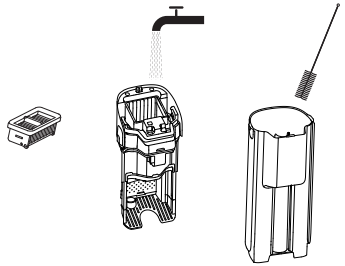

4. Sett tilbake filteret og tankdekselet. Installer deretter tanken tilbake til du hører et klikk.

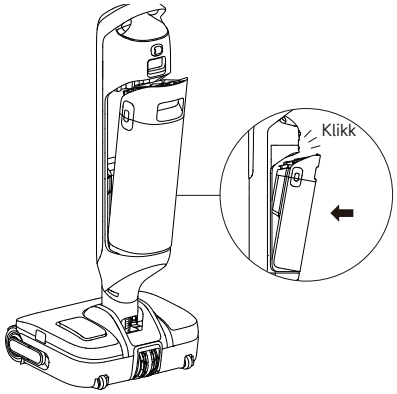

Merk: Det anbefales å periodisk rengjøre skittenvannstanken etter hver bruk, samt før og etter selvrensing.

Pleie og vedlikehold

Rengjør filteret

1. Fjern filteret og slå forsiktig av det svevende støvet på overflaten.



2. Når filteret er skittent, skylles det med rent vann. La det tørke helt før du monterer det på nytt.

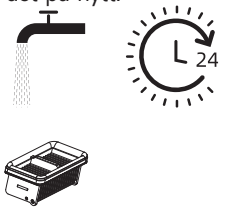

Merk:
1. Det anbefales å bytte filter hver 3. til 6. måned.
2. Hvis filteret er vått, må du lufttørke det helt før du bruker det på nytt for å unngå å forkorte levetiden.

Rengjør luktfjerneren (valgfri)

1. Hold luktfjerneren, vri for å løsne og fjerne den, og skyll den deretter med rent vann.

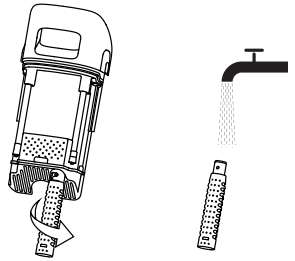

2. Etter rengjøring, vris og låses det godt igjen.

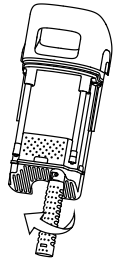

Merk:
1. Rengjør etter behov. Det anbefales å bytte luktfjerneren hver 3. til 6. måned.
2. For å sikre at luktfjerneren fungerer effektivt, må du rengjøre skittenvannstanken umiddelbart etter hver bruk.

Rengjør røret og smussensoren

Fjern skittenvannstanken, og tørk forsiktig av røret og smussensoren med en våt klut.

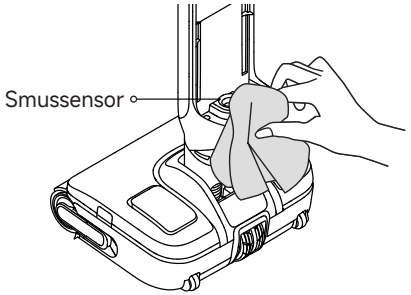

Merk: Ikke skyll røret eller smussensoren med vann.

Pleie og vedlikehold

Rengjør børsteenheten

1. Trykk på utløserknappene for renvannstanken for å løsne den.

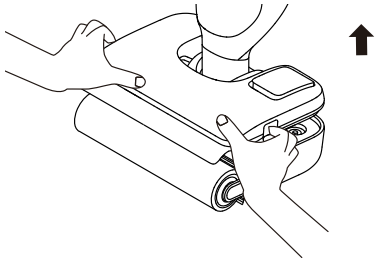

2. Trekk i håndtaket på børstevalsen for å ta ut børstevalsen.

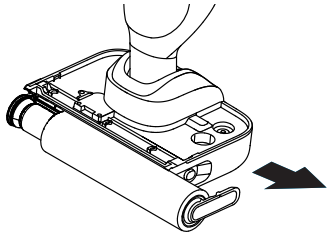

3. Fjern håndtaket fra børstevalsen. Bruk den medfølgende rengjøringsbørsten til å rengjøre børstevalsen, skyll den deretter med rent vann og la den lufttørke helt.

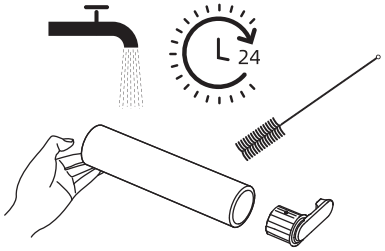

4. Tørk av sugeinntaket med en tørr klut eller våtservietter. Ikke skyll det med vann.

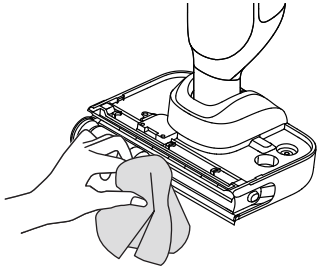

5. Sett på plass rullebørsten og håndtaket til du hører et klikk.

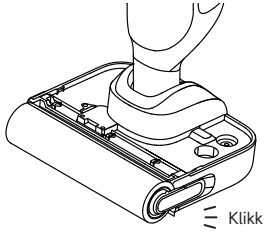

Merk:

- Ikke vask rullebørsten med vann.
- Rengjør etter behov. Det anbefales å bytte børsterull hver 3. til 6. måned.
- Før du rengjør børstevalsen, må du sørge for at skittenvannstanken enten fjernes eller tømmes og at apparatet ligger på siden.

Feilsøking

Apparatet slutter å fungere hvis det oppstår en feil. Se følgende tabell for feilsøking. Kontakt kundeservice dersom problemet vedvarer.

Feil	Mulig årsak	Løsning
Apparatet fungerer ikke.	Apparatet er tomt for batteri eller lavt batterinivå.	Lad det helt opp før bruk.
	Apparatet er i oppreist stilling.	Legg apparatet bakover.
	Blokkering aktiverte overopphe tingsbeskyttelsesmodus.	Fjern blokkeringen og vent til temperaturen er normal igjen.
	Skittenvannstanken er full.	Tøm skittenvannstanken.
	Delene er ikke installert på plass.	Sørg for at alle deler er ordentlig på plass.
	Vannivået i rentvannstanken er lavt.	Fyll rentvannstanken på nytt.
Apparatet lader sakte.	Temperaturen på batteriet er for lav eller for høy.	Vent til batteritemperaturen vender tilbake til normalen.
Apparatets sugekraft er svak.	Filteret er blokkert.	Rengjør filteret.
	Sugeinntaket eller røret er blokkert av et fremmedlegeme.	Rengjør røret og sugeinntaket.
Motoren lager en merkelig lyd.	Det er for mye skittent vann i skittenvannstanken.	Tøm skittenvannstanken.
	Sugeinntaket er blokkert.	Fjern eventuelle blokkeringer i sugeinntaket.
Batterinivåindi-katoren på skjer-men lyser ikke under lading.	Ladebasestøpselet er ikke satt riktig inn i stikkontakten.	Sørg for at ladebasestøpselet er satt inn på plass.
	Apparatet er ikke plassert riktig på ladebasen.	Sørg for at apparatet er plassert riktig på ladebasen.

Feilsøking

Det kommer ikke vann ut av apparatet.	Renvannstanken er ikke riktig installert på plass, eller det er utilstrekkelig med vann i rentvannstanken.	Reinstaller eller fyll opp rentvannstanken.
	Det tar 30 sekunder å fukte børsterullen.	Slå på apparatet og kontroller igjen etter en stund.
Ventilen lekker vann.	En kollisjon eller kraftig trekking fører til at vann kommer inn i motoren.	Beveg apparatet forsiktig frem og tilbake mens det er slått på.
	Filteret er ikke fullstendig tørket etter rengjøring.	Tørk av filteret fullstendig før bruk.
Selvrensing mislyktes.	Det kan sitte fast store biter i børsterullen.	Fjern børsterulldekselet for å kontrollere og rengjøre børsterullen.
	Apparatet er ikke plassert riktig på ladebasen.	Sørg for at apparatet lades før du aktiverer selvrensingsfunksjonen.
	Selvrensing kan ikke aktiveres hvis batterinivået er lavere enn 25%.	Selvrensing kan bare aktiveres mens apparatet lades og batterinivået er mer enn 25%.
	Skittenvannstanken er full.	Tøm skittenvannstanken.
	Renvannstanken er ikke riktig installert på plass, eller det er utilstrekkelig med vann i rentvannstanken.	Reinstaller eller fyll opp rentvannstanken.
Dårlig tørkeytelse.	Luftutløpet og luftinntaket til ladebasen kan være blokkert.	Kontroller og fjern blokkeringen av luftutløpet og luftinntaket.

Feilmeldinger og løsninger

Hvis apparatet ikke fungerer som det skal, viser skjermen en feilmelding. Se tabellen nedenfor for å finne løsningen.

Feilkode	Mulig årsak	Løsning
E1-E7	Feil	Start apparatet på nytt for feilsøking. Kontakt kundeservice dersom problemet vedvarer.
F1-F3		
H2/H3/H5/H6		

Spesifikasjoner

Støvsuger			
Modell	HMH66A	Nominell effekt	450 W
Nominell spenning	21,6 V ⎓	Ladespenning	27,5 V ⎓
Rentvannstan-kens kapasitet	800 mL	Skittenvannstan-kens kapasitet	700 mL
Ladetid	Ca. 4 timer		
Ladebase			
Modell	HCBBF	Nominell effekt*	350 W
Nominell inngang	220-240 V~ 50-60 Hz	Nominell utgang	27,5 V ⎓ 1,6 A

Produktinformasjon for strømforbruk og tidspunkt for å gå inn i denne modusen		
Modus	Maksimalt strømforbruk	Maksimal tid for å gå inn i denne modusen
Standbymodus kun for ladebase	≤0,5 W	≤20 min
Standbymodus	≤0,5 W	≤20 min

* Den nominelle effekten refererer til effekten målt under en representativ syklus for å gå inn i tørkemodus.

Avhending og fjerning av batteri

Den innebygde Litium-ion-batteripakken inneholder stoffer som er skadelige for miljøet. Før du avhender batteriet, må du sørge for at batteriet fjernes av kvalifiserte teknikere og avhendes på et egnet resirkuleringsanlegg.

- batteriet må fjernes fra apparatet før det avhendes;
- apparatet må kobles fra strømnettet når du tar ut batteriet;
- batteriet må avhendes på en sikker måte.

Veiledning for fjerning

1. Fjern håndtaket ved å følge avsnittet om Installasjon.
2. Bruk et egnet verktøy for å fjerne topp- og kroppsdekslene på apparatet.
3. Bruk en skrutrekker til å fjerne alle festeskruene fra huset.
4. Bruk en skrutrekker til å fjerne festeskruene på apparatets frontdeksel. Fjern dekselet.
5. Koble fra batteripakkens koblingskabler og fjern batteriet fra batteripakken.

FORSIKTIG:

- Før du tar ut batteriet, må du koble fra strømmen og tømme batteriet så mye som mulig.
- Brukte batterier må avhendes hos et passende gjenvinningsanlegg.
- Ikke utsett batteriet for høye temperaturer for å unngå risiko for eksplosjon.
- Under dårlige forhold kan væske lekke fra batteriet. Hvis det oppstår kontakt må du skylle med vann og kontakte lege.

Önemli Güvenlik Talimatları

Ürünü kullanmadan önce lütfen bu kılavuzu dikkatlice okuyun ve ileride başvurmak üzere saklayın.
Elektrikli bir cihaz kullanırken, aşağıdakiler de dâhil olmak üzere temel önlemlere her zaman uyulmalıdır:
(BU CİHAZI) KULLANMADAN ÖNCE TÜM TALİMATLARI OKUYUN. Uyarılara ve talimatlara uyulmaması elektrik çarpmasıyla, yangınla ve/veya ciddi yaralanmayla sonuçlanabilir.

UYARI — Yangın, elektrik çarpması veya yaralanma riskini azaltmak için:

Kullanım Sınırlamaları

- Bu cihaz, güvenli kullanımı sağlamak ve risklerden kaçınmak üzere, 8 yaşından küçük çocuklar ve fiziksel, duyusal, zihinsel engelli kişiler veya sınırlı deneyime veya bilgiye sahip kişiler tarafından bir ebeveyn veya vasinin gözetimi olmadan kullanılmamalıdır. Temizlik ve bakım, gözetim olmaksızın çocuklar tarafından yapılmamalıdır.
- Plastik film tehlikeli olabilir. Boğulma tehlikesini önlemek için çocuklardan uzak tutun. Çocuklar bu cihazla oynamamalıdır.
- Cihaz çalışırken veya soğurken çocukların erişemeyeceği bir yerde tutulmalıdır.
- Yalnızca iç mekânda, vinil, fayans, sızdırmaz ahşap gibi halı kaplı olmayan zemin yüzeylerinde kullanın. Sabit olmayan nesnelerin veya kilim kenarlarının üzerinden geçirmemeye dikkat edin. Fırçanın durması erken kayış arızasına neden olabilir.
- Yalnızca bu kullanım kılavuzunda açıklandığı şekilde kullanın. Yalnızca üreticinin önerdiği ek parçaları kullanın.
- Cihazı ateşe veya aşırı sıcaklığa maruz bırakmayın. Ateşe veya aşırı sıcaklığa maruz bırakmak patlamaya neden olabilir.
- Aşırı sıcak veya soğuk ortamlarda kullanmayın (5°C/41°F'nin altında veya 40°C/104°F'nin üzerinde). Lütfen cihazı 5°C/41°F'nin üzerinde ve 40°C/104°F'nin altındaki sıcaklıklarda şarj edin.
- Cihazı sıvıya batırmayın.
- Benzin gibi yanıcı veya alev alabilir sıvıları süpürmek için kullanmayın. Yanıcı veya alev alabilir sıvıların bulunabileceği alanlarda kullanmayın.
- Deliklere herhangi bir nesne sokmayın. Cihazı herhangi bir delik tıkalıyken kullanmayın. Toz, tüy, saç ve hava akışını engelleyebilecek her şeyden uzak tutun.
- Zehirli maddeleri (çamaşır suyu, amonyak, drenaj temizleyici vb.) süpürmeyin. Cam, çivi, vida, bozuk para gibi sert veya keskin nesneleri süpürmeyin.
- Cihazı yağ bazlı boya, tiner, bazı güve önleyici maddeler, yanıcı tozların yaydığı buharla veya diğer patlayıcı veya toksik buharlarla dolu kapalı bir alanda kullanmayın. Sigara, kibrit veya sıcak kül gibi yanan veya duman yayan hiçbir şeyi süpürmeyin.
- Cihazı filtreleri takılı olmadan kullanmayın.
- Saç, giysi, parmak ve tüm vücut bölümlerini cihazın ve aksesuarlarının açıklıklarından ve hareketli parçalarından uzak tutun.

Önemli Güvenlik Talimatları

- Cihazı kullanırken topraklama kablolarını cihazdan uzak tutun. Cihaz güç kablosu üzerinden geçtiğinde tehlike oluşabilir.
- Merdivenleri temizlerken daha fazla dikkatli olun.
- Yalnızca MOVA'nın resmi çoklu yüzey zemin temizleyicisini kullanın.

Bakım ve Saklama

- Yanlışlıkla çalıştırmayı önleyin. Cihazı kaldırmadan veya taşımadan önce düğmenin KAPALI konumda olduğundan emin olun. Cihazı parmağınız düğmenin üzerindeyken taşımak veya taşıma sırasında cihazı açmak kazaya neden olabilir.
- Cihazın yatay bir yüzeye yerleştirildiğinden emin olun. Cihazda rulo fırça varsa ve tutma yeri tamamen dik konumda değilse cihazı aynı konumda kullanmayın. Cihazı donabileceği bir yerde saklamayın.
- Cihazı kullanmadığınız zamanlarda, temizlemeden, bakımını yapmadan veya servis uygulamadan önce ve hareketli bir fırçaya bağlamadan veya fırçadan ayırmadan önce kapatın ve fişini prizden çekin.
- Hasarlı veya üzerinde değişiklik yapılmış bir cihaz kullanmayın. Hasarlı veya üzerinde değişiklik yapılmış bir cihaz yangın, patlama veya yaralanma riskiyle sonuçlanan öngörülemeyen davranışlar sergileyebilir.
- Kullanım ve bakım talimatlarında belirtilenler dışında cihazda değişiklik yapmayın veya cihazı onarmaya çalışmayın.
- Cihazı hasarlı bir ek parçayla (ör. şarj ünitesi, besleme kablosu vb.) kullanmayın. Cihaz veya ek parça düşürülmüş, hasar görmüş, dışarıda bırakılmış, suya düşmüşse veya olması gerektiği gibi çalışmıyorsa cihazı kesinlikle çalıştırmaya çalışmayın. Lütfen yetkili bir servis merkezinde tamir ettirin.
- Bakımı yalnızca aynı yedek parçaları kullanan yetkili bir onarım görevlisine yaptırın. Bu sayede cihazın güvenliği korunacaktır.
- Güç kablosu hasar gördüğü takdirde tehlike riskinden kaçınmak için üreticisi, servis bayisi veya benzer kalifiye kişiler tarafından değiştirilmelidir.

Önemli Güvenlik Talimatları

Pil ve Şarj

- Uyarı: Cihazı yeniden şarj etmek için yalnızca bu cihazla birlikte verilen şarj ünitesini kullanın. Sadece HCBBF şarj ünitesiyle birlikte kullanın.
- Tüm şarj talimatlarına uyun ve cihazı pilde belirtilen sıcaklık aralığının dışında şarj etmeyin, aksi takdirde yangın riski artar.
- Şarj ünitesi kurutma işleviyle donatılmış olup yalnızca bu cihazın fırçasını kurutmak için uygundur.
- Şarj ünitesi kablosunu ısıtmalı yüzeylerden uzak tutun. Şarj ünitesi fişini veya cihazı ıslak ellerle tutmayın. Fişi kablodan değil, şarj ünitesi fişinden tutarak çekin.
- Şarj ünitesini kabloyla çekmeyin veya taşımayın, kabloyu tutacak olarak kullanmayın, kablo üzerine kapı kapatmayın veya kabloyu keskin kenar veya köşelerden geçirerek çekmeyin.
- Şarj edilemeyen bir pil takımı kullanmayın. Aksi takdirde lityum iyon pil alev alabilir. Bu cihaz yalnızca yetkin teknisyenler veya satış sonrası servis tarafından değiştirilebilecek piller içerir.
- Lityum-iyon pil takımı çevreye zararlı olan maddeler içerir. Cihazı atmadan önce, lütfen ilk olarak pil takımını çıkarıp ardından imha edin veya ürünün kullanıldığı ülke veya bölgenin yerel yasa ve yönetmeliklerine uygun bir şekilde geri dönüştürün.
- Piller çıkarılırken cihaz güç kaynağından ayrılmış olmalıdır. Pilleri çocukların erişemeyeceği bir yerde saklayın. Pilleri asla ağzınıza sokmayın. Yutulması halinde hekiminize veya yerel zehirlenme kontrol merkezine başvurun.
- Kötü koşullar altında pille asla temas etmeyin. Sızıntı olmuş olabilir. Kazara temas halinde temas eden bölgeyi suyla durulayın. Sıvı gözlere temas ederse derhal tıbbi yardım alın. Pilden sızan sıvı tahrişe veya yanıklara neden olabilir.
- Şarj ünitesi, 6 hücreli 4000 mAh pil takımını şarj etme kapasitesine sahiptir. Bu şarj ünitesi, şarj edilemeyen pilleri şarj etmek için kullanılmamalıdır. Aksi takdirde lityum iyon pil alev alabilir.

Önemli Güvenlik Talimatları

Semboller

Sınıf II ekipman

T 3.15A

Zaman gecikmeli sigorta bağlantısı T 3.15A, zaman/akım özellikleri için semboldür

Yalnızca iç mekânlarda kullanım içindir

Kullanıcı kılavuzunu okuyun

WEEE Bilgileri

Bu sembolü taşıyan tüm ürünler elektrikli ve elektronik cihaz atığı (2012/19/EU sayılı direktifteki anlamıyla WEEE) kapsamında olup sınıflandırılmamış ev atıklarıyla karıştırılmamalıdır. Bunun yerine, atık cihazınızı, atık elektrikli ve elektronik cihazların geri dönüştürülmesi için hükümet veya yerel yetkililer tarafından belirlenmiş olan toplama noktasına teslim ederek insan sağlığını ve çevreyi korumalısınız. Doğru imha ve geri dönüşüm, çevre ve insan sağlığı üzerindeki olası olumsuz sonuçların engellenmesine yardımcı olacaktır. Bu tür toplama noktalarının konumu, şartları ve koşulları hakkında daha fazla bilgi almak için lütfen montaj yetkilisiyle veya yerel yetkililerle iletişime geçin.

XingKuang Innovation Technology (Suzhou) Co., Ltd. olarak biz, işbu belgeyle, bu ekipmanın yürürlükteki Direktifler, Avrupa Standartları ile onların revize edilmiş sürümlerine uyumlu olduğunu beyan ederiz. AB uygunluk beyanının tam metnini şu internet adresinde bulabilirsiniz: www.mova-tech.com

Ayrıntılı e-kılavuz için lütfen şu adresi ziyaret edin:
https://www.mova-tech.com/pages/user-manuals-and-faqs

Ürün Genel Bilgileri

Paket İçeriği

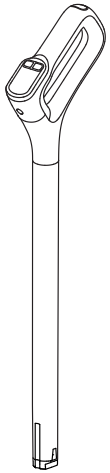

Tutma Yeri

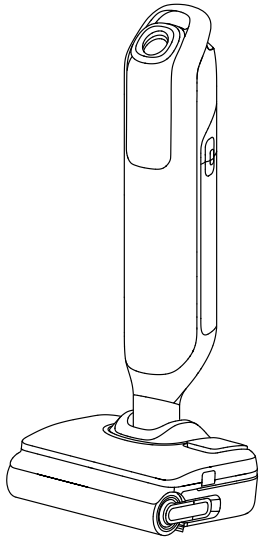

Ana Gövde



Yedek Filtre

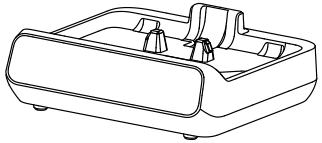

Şarj Ünitesi



Temizleme Fırçası



Yedek Rulo Fırça

Ürün Genel Bilgileri

Süpürge

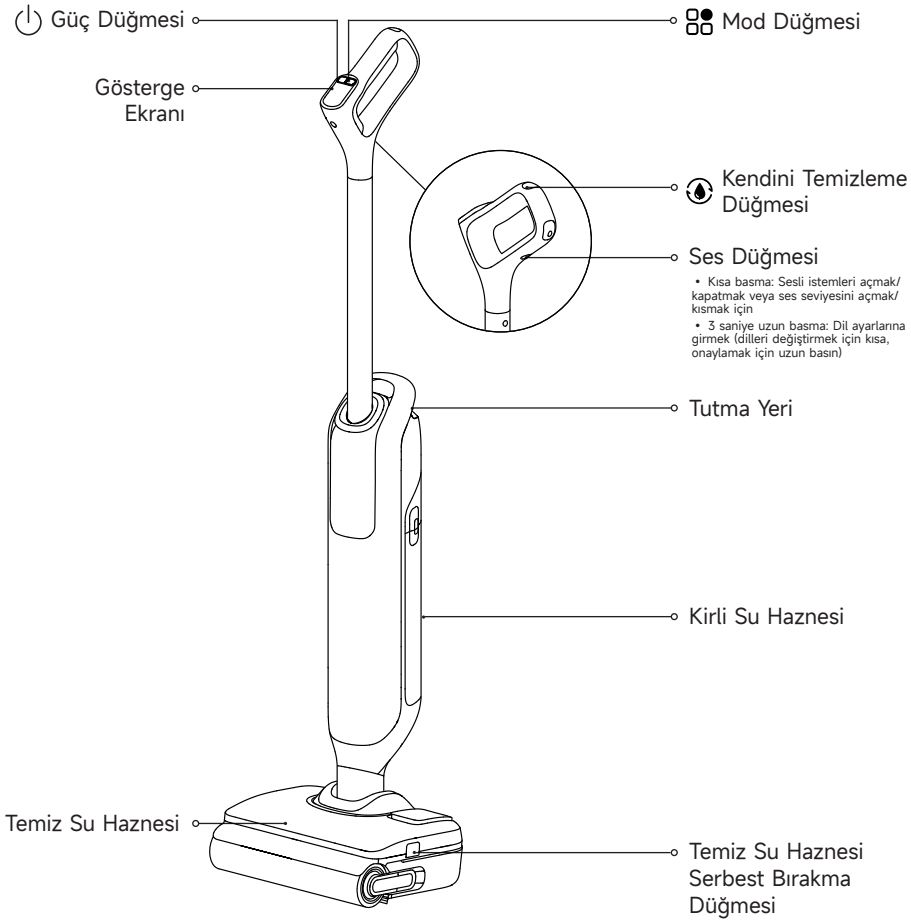

Ürün Genel Bilgileri

Şarj Ünitesi

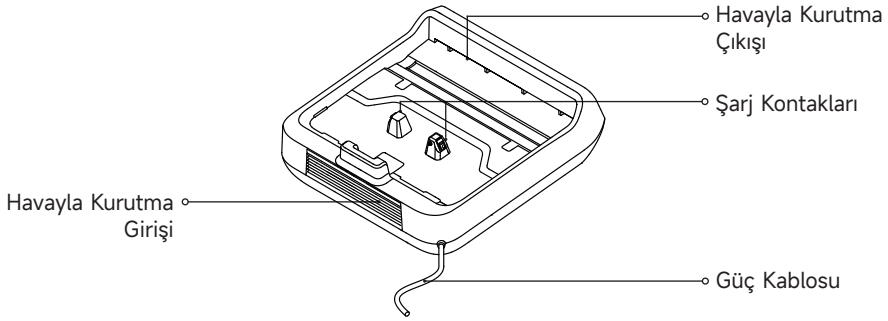

Temiz Su Haznesi

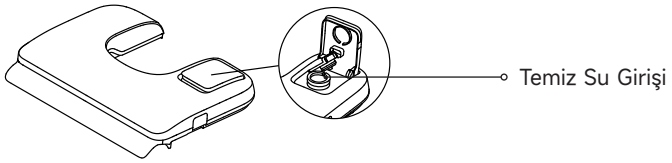

Ürün Genel Bilgileri

Gösterge Ekranı

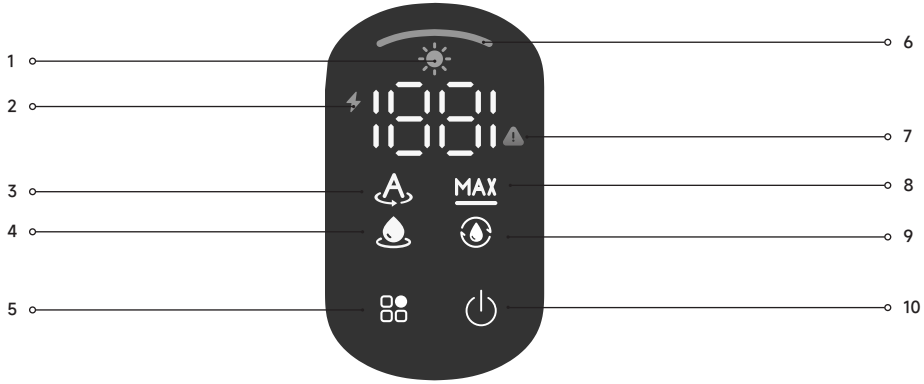

1 Kurutma Modu

2 Şarj Etme/Düşük Pil Göstergesi

3 Akıllı Mod

4 Emme Modu

5 Mod Düğmesi
Mod değiştirmek için basın.

6 Toz Yoğunluğu Göstergesi
- Kullanım sırasında kir miktarına bağlı olarak rengi gerçek zamanlı olarak değişir.

7 Hata Uyarısı

8 Maks Modu

9 Kendi Kendini Temizleme Modu

10 Güç Düğmesi
Temizliği başlatmak/durdurmak için basın.

Not:
Cihaz düzgün çalışmıyorsa gösterge ekranında bir hata mesajı görüntülenir. Çözümünüzü bulmak için lütfen Hata Mesajları ve Çözümler tablosuna bakın.

Tutma Yerinin Takılması/Çıkarılması

Takmak için: Tutma yerinin ucunu, cihazın üst kısmına dikey olarak yerleştirin; yerine oturduğunda bir klik sesi duymalısınız.

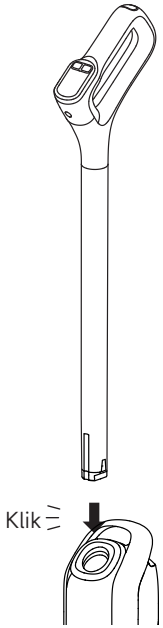

Çıkarmak için: Deliğe belirtilen konumdan sert bir alet sokup serbest bırakma çıkıntısını bastırırken tutma yerini yukarıya doğru çekin.

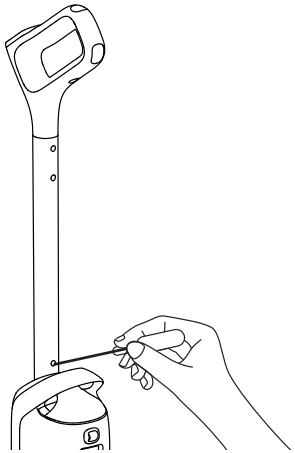

Şarj etme

1. Şarj ünitesini duvarın önünde düz bir zemine yerleştirin ve bir güç kaynağına bağlayın. Cihazı ilk kez kullanmadan önce tamamen şarj edin.
2. Cihazı şarj ünitesine yerleştirin. Gösterge ekranındaki sayı 100'e ulaştığında, pil tam olarak şarj olmuş demektir.

Şarj etme/Düşük pil göstergesi

- Yavaş yanıp sönen turuncu: Pil seviyesi ⩽ %25 (şarj oluyor)
- Yavaş yanıp sönen yeşil: Pil seviyesi > %25 (şarj oluyor)
- Sabit turuncu: Pil seviyesi ⩽ %25

Not:
- Tamamen şarj edildikten sonra 10 dakika içinde herhangi bir işlem yapılmazsa cihaz uyku moduna girer. Tekrar kullanmanız gerekiyorsa lütfen cihazı yeniden başlatın.
- Pil, ömrünü uzatmak için, ürün uzun süre sürekli çalıştıktan sonra yeniden şarj olmadan önce otomatik olarak soğur.

Kullanım

Temiz Su Haznesinin Doldurulması

Hazneyi çıkarmak için Temiz Su Haznesi serbest bırakma düğmelerine basın. Hazne kapağını açın ve hazneyi temiz su girişinden temiz suyla doldurun. Hazneyi yerine takın ve yerine oturduğundan emin olun.

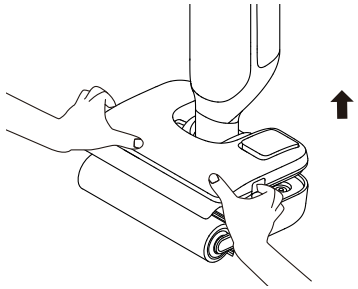

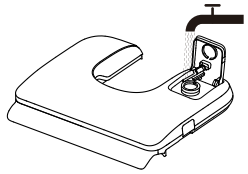

Mod Değiştirme

Modları ihtiyaçlarınıza göre değiştirmek için düğmesine basın.

Akıllı Mod
Günlük temizlik için yerdeki kire göre emiş gücünü ve su çıkışını otomatik olarak ayarlar.

MAX Maksimum Modu
Emiş gücünü ve su çıkışını artırarak zeminleri etkili bir şekilde temizler, inatçı lekeleri ve yoğun kirleri giderir.

Emiş Modu
Yerdeki su lekelerini hızla emer. Banyoda biriken sular ve yere dökülen sıvılar gibi ıslak ve kaygan durumlar için uygundur.

Kullanım

Temizliğin Başlatılması

Fırça kapağına yavaşça basın ve cihazı geriye doğru yatırın. Temizliği başlatmak/durdurmak için ⏻ güç düğmesine basın. Cihaz çalışırken dik konumdaysa geçerli görev askıya alınır.

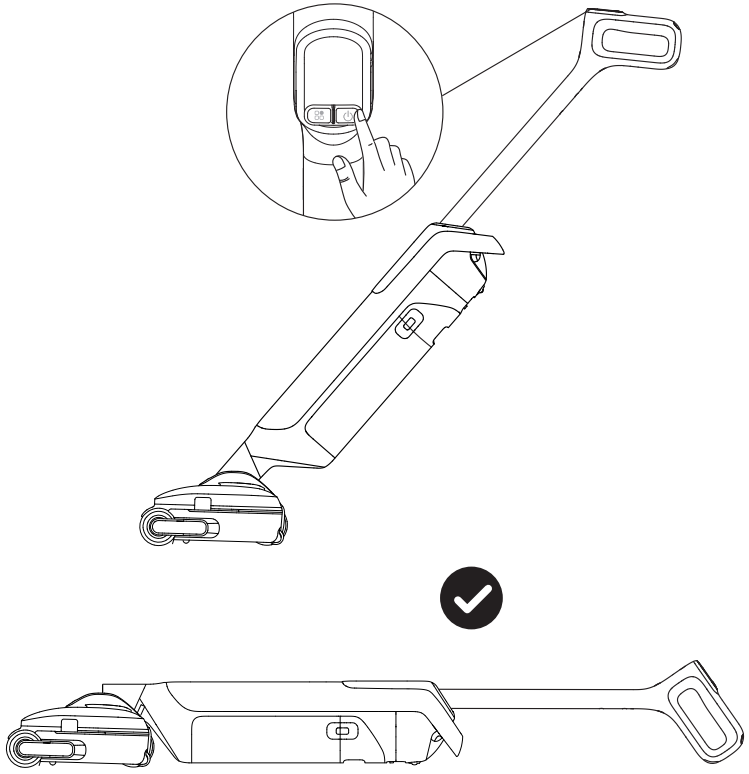

Not:

- Köpüklü sıvıları süpürmeyin.
- Cihaz yatık konumdaysa gücünü kapatmadan önce cihazı dik konuma getirin.
- Cihaz sadece ahşap zemin, mermer ve fayans gibi sert yüzeylerin temizliği için uygundur.
- Cihaz çalışırken, yerden kaldırmayın veya hareket ettirmeyin. Aksi takdirde kirli su motora girebilir.

Kullanım

TR

Kirli Su Haznesinin Boşaltılması

1. Hazneyi çıkarmak için Kirli Su Haznesi serbest bırakma düğmesine basın.

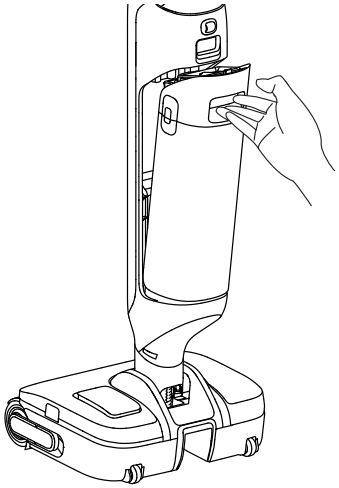

2. Kirli Su Haznesi kapağını tutma yerinden çekip kaldırın.

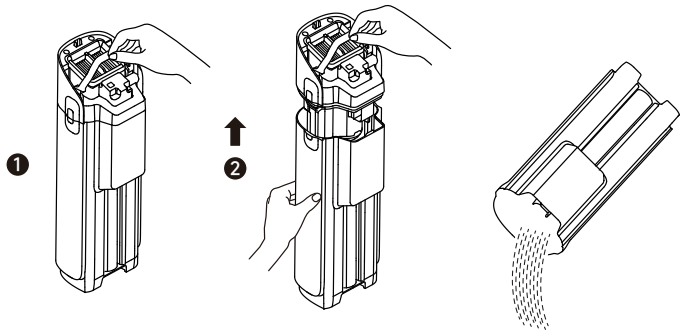

Not:

- Sızıntıyı önlemek için Kirli Su Haznesini sadece tutma yerinden tutarak kaldırmayın veya taşımayın.

Kullanım

Kendi Kendini Temizleme ve Kurutma

	Kısa basma	Kendini temizlemeyi başlatın
	Kendi kendini temizleme işlemi başlar başlamaz 3 saniye içinde kısa basın	Derin kendi kendini temizleme moduna geç
	3 saniye uzun basma	Kurutma moduna girer
	Kurutma sırasında kısa basma	Çıkış

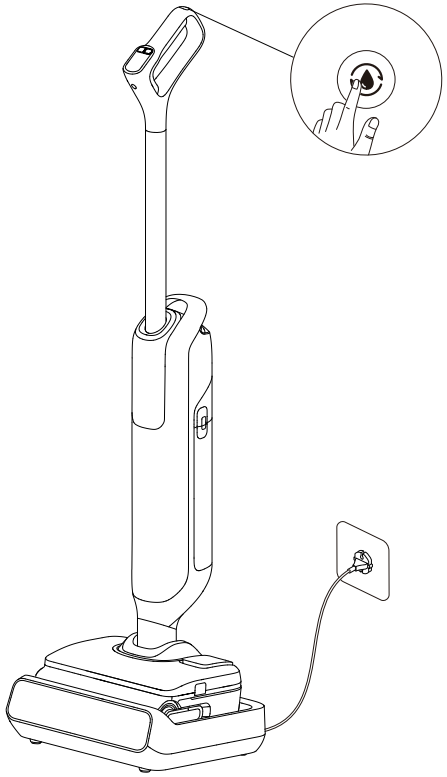

Not:

- Kendini temizleme işlemini başlatmadan önce, cihazı istasyona yerleştirin ve Temiz Su Haznesinin yeterli seviyede dolu olduğundan emin olun.
- Kendini temizleme tamamlandıktan sonra cihaz kurutma moduna girer. Kirli Su Haznesini lütfen gecikmeden boşaltın.
- Kendini temizleme işlevi yalnızca cihaz şarj edilirken ve pil seviyesi %25'ten fazlayken etkinleştirilebilir. Pil seviyesi daha düşükse kendini temizleme işlemini başlatmadan önce lütfen %25'e kadar şarj edin.

Bakım ve Onarım

İpuçları:

- Bakım işleminden önce cihazı kapatın. Yanlışlıkla güç düğmesine basmamaya dikkat edin.
- Gerekirse parçaları değiştirin. Parçalar, üreticiden veya servis bayisinden temin edilebilen parçalarla değiştirilmelidir.
- Cihaz uzun bir süre kullanılmayacaksa tamamen şarj edin, elektrik fişini çekin ve doğrudan güneş ışığından uzak, serin ve kuru bir yerde saklayın. Pilin aşırı boşalmasını önlemek için cihazı en az 3 ayda bir şarj edin.

Kirli Su Haznesinin Temizlenmesi

1. Serbest bırakma düğmesine bastırarak Kirli Su Haznesini çıkarın.

2. Hazne kapağını tutma yerinden çekip kaldırın. Filtreyi çıkarın ve kirli suyu dökün.

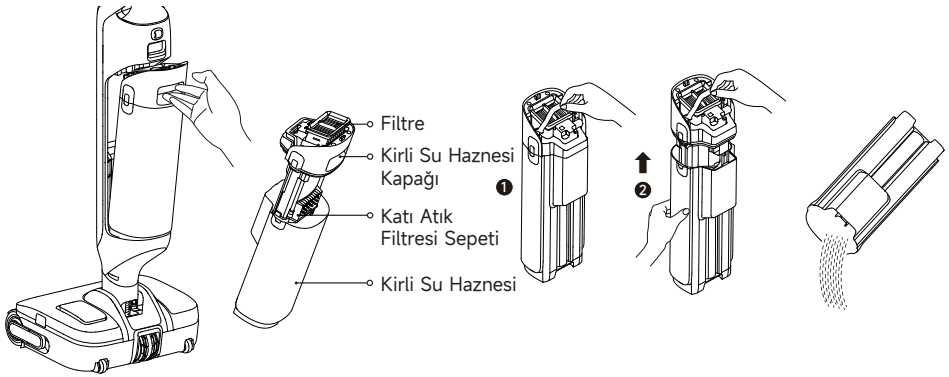

3. Katı atıkları temizleyin, ardından hazneyi ve hazne kapağını temiz suyla yıkayın. Verilen temizleme fırçasıyla haznenin iç duvarlarını temizleyin.

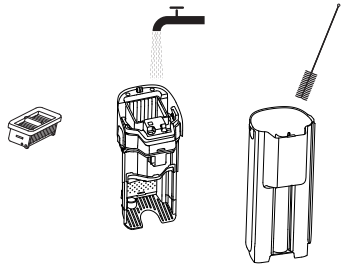

4. Filtreyi ve hazne kapağını yeniden takın. Ardından hazneyi yerine takın; yerine oturduğunda bir klik sesi duymalısınız.

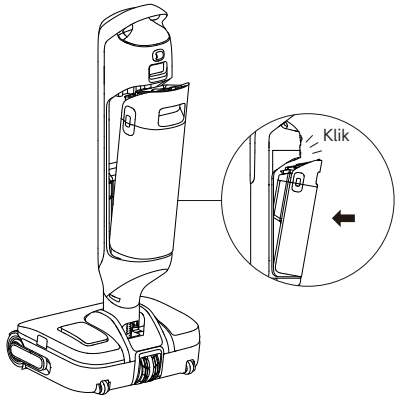

Not: Kirli Su Haznesinin her kullanımdan sonra gecikmeden ve kendini temizleme işleminden önce ve sonra temizlenmesi önerilir.

Bakım ve Onarım

Filtrenin Temizlenmesi

1. Filtreyi çıkarın ve hafifçe vurarak yüzeydeki tozu temizleyin.



2. Filtre kirlendiğinde temiz suyla yıkayın. Yerine takmadan önce tamamen kurumaya bırakın.

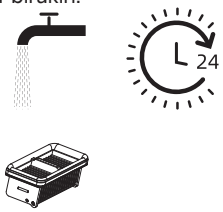

Not:
1. Filtrenin her 3-6 ayda bir değiştirilmesi önerilir.
2. Filtre ıslaksa kullanım ömrünün azalmaması için yeniden kullanmadan önce tamamen kurumaya bırakın.

Koku Gidericinin (İsteğe Bağlı) Temizlenmesi

1. Koku gidericiyi tutun, döndürerek serbest bırakıp çıkarın ve temiz suyla yıkayın.

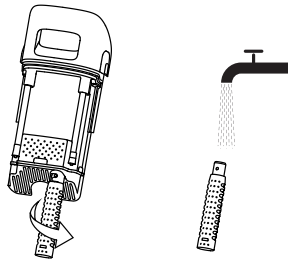

2. Temizledikten sonra döndürüp yerine sabitleyin.

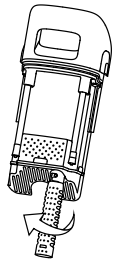

Not:
1. Gereken sıklıkta temizleyin. Koku gidericinin 3 ila 6 ayda bir değiştirilmesi önerilir.
2. Koku gidericinin etkili olmasını sağlamak için Kirli Su Haznesi her kullanımdan sonra gecikmeden temizleyin.

Borunun ve Kir Sensörünün Temizlenmesi

Kirli Su Haznesi çıkarıp boruyu ve kir sensörünü ıslak bir bezle silin.

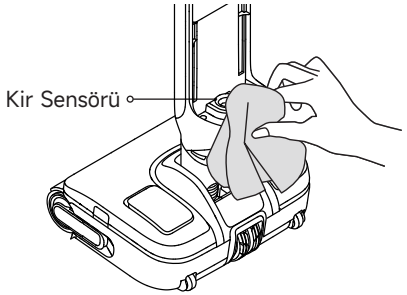

Not: Boruyu veya kir sensörünü su ile yıkamayın.

Bakım ve Onarım

Fırça Düzeneğinin Temizlenmesi

1. Temiz Su Haznesini çıkarmak için Temiz Su Haznesi serbest bırakma düğmelerine basın.

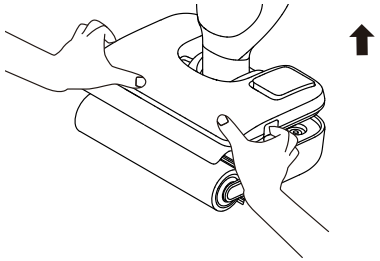

2. Rulo fırçayı tutma yerinden çekip çıkarın.

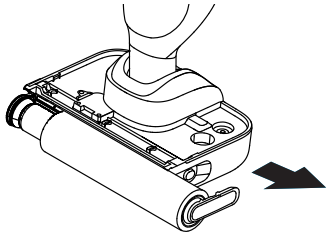

3. Tutma yerini rulo fırçadan çıkarın. Verilen temizlik fırçasıyla rulo fırçayı temizleyin, temiz suyla yıkayın ve tamamen kurumaya bırakın.

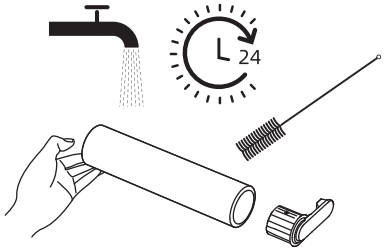

4. Emme girişini kuru bir bezle veya ıslak mendille silin. Suyla yıkamayın.

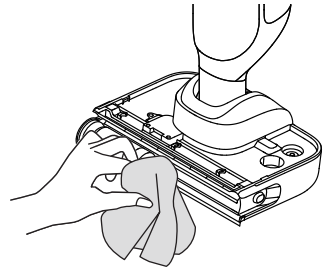

5. Rulo fırçayı ve tutma yerini yerlerine takın. Yerlerine oturduklarında bir klik sesi duyulur.

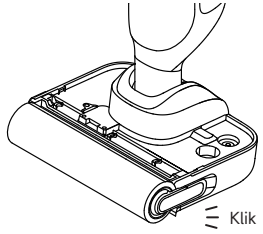

Not:
- Rulo fırçayı suyla yıkamayın.
- Gereken sıklıkta temizleyin. Rulo fırçanın her 3-6 ayda bir değiştirilmesi önerilir.
- Rulo fırçayı temizlemeden önce Kirli Su Haznesinin çıkarılmış veya boşaltılmış ve cihazın yana yatık olduğundan emin olun.

Sorun giderme

Hata oluşursa cihaz çalışmayı durdurur. Sorun giderme için lütfen aşağıdaki tabloya bakın. Sorun devam ederse lütfen müşteri hizmetleri ile iletişime geçin.

Hata	Olası Neden	Çözüm
Cihaz çalışmıyor.	Cihazın pili bitmiştir veya pil seviyesi azalmıştır.	Kullanmadan önce tamamen şarj edin.
	Cihaz dik konumdadır.	Cihazı geriye doğru yatırın.
	Tıkanma, aşırı ısınma koruma modunu etkinleştirmiştir.	Tıkanıklığı giderin ve sıcaklık normale dönene kadar bekleyin.
	Kirli Su Haznesi dolu.	Kirli Su Haznesini boşaltın.
	Parçalar yerine takılmamış.	Tüm parçaların düzgün bir şekilde yerlerine oturduğundan emin olun.
	Temiz Su Haznesinde düşük su seviyesi.	Temiz Su Haznesini yeniden doldurun.
Cihaz yavaş şarj oluyor.	Pilin sıcaklığı çok düşük veya çok yüksek.	Pil sıcaklığı normale dönene kadar bekleyin.
Cihazın emme gücü zayıf.	Filtre tıkalı.	Filtreyi temizleyin.
	Emme girişi veya boru yabancı bir nesne tarafından engellenmiştir.	Boruyu ve emme girişini temizleyin.
Motor garip bir ses çıkarıyor.	Kirli Su Haznesinde çok fazla kirli su var.	Kirli Su Haznesini boşaltın.
	Emme girişi tıkalı.	Emme girişindeki tıkanıklığı giderin.
Ekrandaki pil seviyesi göstergesi şarj sırasında yanmıyor.	Şarj ünitesi fişi, elektrik prizine düzgün takılmamış.	Şarj ünitesi fişinin yerine takıldığından emin olun.
	Cihaz, şarj ünitesine düzgün bir şekilde yerleştirilmemiş.	Cihazın şarj ünitesine düzgün bir şekilde yerleştirildiğinden emin olun.

Sorun giderme

Cihazdan su gelmez.	Temiz Su Haznesi yerine düzgün şekilde takılmamış veya temiz su haznesindeki su yetersiz.	Temiz Su Haznesini yeniden takın veya doldurun.
	Rulo fırçanın nemlendirilmesi 30 saniye sürer.	Cihazı açın ve bir süre sonra tekrar kontrol edin.
Havalandırma su sızdırıyor.	Bir çarpışma veya sert bir çekme hareketi, motora su girmesine neden olur.	Cihazı açıkken yavaşça ileri geri hareket ettirin.
	Filtre temizlendikten sonra tamamen kurumamış.	Kullanmadan önce filtreyi tamamen kurutun.
Kendini temizleme yapılamıyor.	Rulo fırça, büyük birikintilerden ötürü sıkışmış olabilir.	Rulo fırçayı kontrol etmek ve temizlemek için rulo fırça kapağını çıkarın.
	Cihaz, şarj ünitesine düzgün bir şekilde yerleştirilmemiş.	Kendini temizleme işlevini etkinleştirmeden önce cihazın şarj edildiğinden emin olun.
	Pil seviyesi %25'in altındaysa kendini temizleme etkinleştirilemez.	Kendini temizleme işlemi yalnızca cihaz şarj olurken ve pil seviyesi %25'in üzerindeyken etkinleştirilebilir.
	Kirli Su Haznesi dolu.	Kirli Su Haznesini boşaltın.
	Temiz Su Haznesi yerine takılmamış veya Temiz Su Haznesindeki su yetersiz.	Temiz Su Haznesini yeniden takın veya doldurun.
Zayıf kurutma performansı.	Şarj ünitesinin hava çıkışı ve hava girişi tıkalı olabilir.	Hava çıkışı ve hava girişinde tıkanıklık olup olmadığını kontrol edin ve temizleyin.

Hata Mesajları ve Çözümleri

Cihaz düzgün çalışmıyorsa ekranda bir hata mesajı görüntülenir. Çözümü bulmak için lütfen aşağıdaki tabloya bakın.

Hata Kodu	Olası Neden	Çözüm
E1-E7	Hata	Sorun giderme işlemi için cihazı yeniden başlatın. Sorun devam ederse lütfen müşteri hizmetleriyle iletişime geçin.
F1-F3		
H2/H3/H5/H6		

Teknik Özellikler

Süpürge			
Model	HMH66A	Güvenli Çalışma Gücü	450 W
Güvenli Çalışma Voltajı	21,6 V ⎓	Şarj Voltajı	27,5 V ⎓
Temiz Su Haznesi Kapasitesi	800 ml	Kirli Su Haznesi Kapasitesi	700 ml
Şarj Süresi	Yaklaşık 4 saat		
Şarj Ünitesi			
Model	HCBBF	Güvenli Çalışma Gücü*	350 W
Güvenli Çalışma Girişi	220-240 V~ 50-60 Hz	Güvenli Çalışma Çıkışı	27,5 V ⎓ 1,6 A

Güç Tüketimine ve Bu Moda Giriş Süresine ilişkin Ürün Bilgileri		
Mod	Maksimum güç tüketimi	Bu moda girmek için gereken maksimum süre
Yalnızca şarj ünitesi için standby modu	≤0,5 W	≤20 dk
Standby modu	≤0,5 W	≤20 dk

* Güvenli çalışma gücü, kurutma moduna girmek için temsili bir döngü sırasında ölçülen gücü ifade eder.

TR

Pillerin Çıkarılması ve İmhası

Üründeki lityum-iyon pil, çevreye zararlı maddeler içerir. Pili atmadan önce, yetkin teknisyenler tarafından çıkarılmasını sağlayın ve uygun bir geri dönüşüm tesisinde imha edileceğinden emin olun.

- cihaz ıskartaya çıkarılmadan önce pilleri çıkarılmalıdır;
- piller çıkarılırken cihaz şebeke elektriğinden ayrılmış olmalıdır;
- pil, güvenli bir şekilde imha edilmelidir.

Çıkarma Kılavuzu

1. Kurulum bölümüne bakarak tutma yerini çıkarın.
2. Cihazın üst ve gövde kısmında bulunan dekoratif kapakları uygun bir aletle çıkarın.
3. Bir tornavidayla tüm sabitleme vidalarını gövdeden sökün.
4. Bir tornavidayla tüm sabitleme vidalarını cihazın ön kapağından çıkarın. Kapağı çıkarın.
5. Pil takımının konnektör kablolarını ayırın ve pili pil takımı tertibatından çıkarın.

DİKKAT:

- Pili çıkarmadan önce, güç kablosunu ayırın ve pili olabildiğince fazla tüketin.
- İhtiyaç fazlası piller uygun bir geri dönüşüm tesisinde imha edilmelidir.
- Patlama risklerinin önüne geçmek için yüksek sıcaklıklı ortamlara maruz bırakmayın.
- Kötü koşullar altında, pilden sıvı sızabilir. Temas meydana gelirse ilgili bölgeyi suyla yıkayın ve tıbbi yardım alın.

HE

הוראות בטיחות חשובות

יש לקרוא את המדריך בעיון לפני השימוש ולשמור אותו לעיון עתידי.
בזמן השימוש במכשיר חשמלי, יש לנקוט באמצעי בטיחות בסיסיים, כולל באלה הבאים:
יש לקרוא את כל ההוראות לפני השימוש (במכשיר זה). אי-מילוי האזהרות וההוראות עלול לגרום להתחשמלות, לשריפה ו/או לפציעה חמורה.

אזהרה — כדי להפחית את הסיכון לשריפה, להתחשמלות או לפציעה:

הגבלות שימוש

- אסור לילדים מתחת לגיל 8 או לאנשים עם ליקויים פיזיים, חושיים או שכליים, או בעלי ניסיון או ידע מוגבלים, להשתמש במכשיר זה ללא השגחת הורה או אפוטרופוס, על מנת להבטיח הפעלה בטוחה ולמנוע סיכונים מכל סוג. אין לתת לילדים לבצע ניקוי ותחזוקה ללא השגחה.
- סרט פלסטיק עלול להיות מסוכן. על מנת להימנע מסכנת חנק, יש להרחיק מילדים. אין לאפשר לילדים לשחק עם המכשיר.
- יש להרחיק את המכשיר מהישג ידם של ילדים כאשר הוא מופעל או מתקרר.
- יש להשתמש רק בפנים הבית, על גבי משטחים ללא שטיחים כגון וינל, בלטות, פרקט וכו'. יש שלא לעבור על חפצים משוחררים או קצוות שטיחים. עצירת המברשת עלולה לגרום לכשל בחגורה בטרם עת.
- יש להשתמש במוצר אך ורק כפי שמתואר במדריך למשתמש זה. יש להשתמש רק באביזרים הנלווים המומלצים על ידי היצרן.
- אין לחשוף את המכשיר לאש או לטמפרטורה מופרזת. חשיפה לאש או לטמפרטורה מופרזת עלולה לגרום לפיצוץ.
- אין להשתמש בסביבה קרה או חמה (מתחת ל- 5°C/41°F או מעל 40°C/104°F). יש להטעין את המכשיר בטמפרטורה שמעל 5°C/41°F או מתחת ל-40°C/104°F.
- אין להשרות את המכשיר בנוזל.
- אין להשתמש כדי להרים נוזלים דליקים או נפיצים כמו דלק. אין להשתמש באזורים שבהם נוזלים דליקים או נפיצים נוכחים.
- אין להכניס אף חפץ לפתחי המכשיר. אין להשתמש במכשיר כשהפתחים שלו חסומים. יש לשמור על המכשיר מפני אבק, מוך, שיער וכל דבר שעלול לעכב את זרימת האוויר.
- אין לאסוף חומרים רעילים (כלור אקונומיקה, אמוניה, מנקה ניקוז וכו'). אין להרים חפצים קשים או חדים כגון זכוכית, מסמרים, ברגים, מטבעות וכו'.
- אין להשתמש במכשיר בחלל סגור מלא באדים המופקים על ידי צבע על בסיס שמן, מדלל צבע, חומרים מונעי עש, אבק דליק, אדים נפיצים או רעילים אחרים. אין להרים שום דבר בוער או מעשן, כגון סיגריות, גפרורים או אפר חם.
- אין להשתמש במכשיר ללא מסננים.
- יש להרחיק שערות, ביגוד רופף, אצבעות וחלקי גוף אחרים מהפתחים ומהחלקים הזזים של מכשיר זה ואביזריו.
- יש להרחיק כבלי הארקה מהמכשיר בעת השימוש בו. עלולה להיווצר סכנה אם המכשיר עובר על כבל אספקת החשמל.
- יש לנקוט במשנה זהירות כשמנקים באזור של מדרגות.
- יש להשתמש אך ורק במנקה מגוון המשטחים של MOVA.

הוראות בטיחות חשובות

סוללה וטעינה

- אזהרה: לצורך טעינה מחדש של המכשיר, יש להשתמש רק בבסיס הטעינה המצורף למכשיר זה. לשימוש עם בסיס טעינה HCBBF בלבד.
- יש לבצע את כל הוראות הטעינה ואין לטעון את המכשיר מחוץ לטווח הטמפרטורה שצוין בסוללה, מכיוון שזה עלול להגביר את הסיכון להתלקחות.
- בסיס הטעינה מצויד בפונקציית ייבוש ומתאים רק לייבוש המברשת של מכשיר זה.
- יש להרחיק את כבל בסיס הטעינה ממשטחים מחוממים. אין לגעת בתקע בסיס הטעינה או במכשיר בידיים רטובות. כדי לנתק, יש לאחוז בתקע בסיס הטעינה, במקום בכבל.
- אין למשוך או לשאת את בסיס הטעינה באמצעות הכבל, להשתמש בכבל כידית, לסגור את הדלת על הכבל או למשוך כבל סביב קצוות או פינות חדים.
- אין להשתמש במארז סוללות שאינו נטען. אי-ציות להוראה זו עלול לגרום לסוללת הליתיום-יון להתלקח. מוצר זה מכיל סוללות שניתן להחליפן רק על ידי טכנאים מוסמכים או שירות הלקוחות לאחר המכירה.
- סוללת הליתיום-יון מכילה חומרים מסוכנים לסביבה. לפני השלכת המכשיר, יש להסיר תחילה את ערכת הסוללות, ולאחר מכן להשליך או למחזר אותה בהתאם לחוקים ולתקנות המקומיים של המדינה או האזור שבהם הוא נמצא בשימוש.
- חובה לנתק את המכשיר מרשת החשמל בעת הוצאת הסוללה. יש להרחיק את הסוללות מהישג ידם של ילדים. אין להכניס את הסוללות לפה. במקרה של בליעה, יש לפנות לרופא או לבקרת רעלים מקומית.
- בתנאים בהם נפגעה הסוללה, אין לגעת בסוללה שממנה עלול להיפלט הנוזל. אם מתרחש בטעות מגע, יש לשטוף במים. אם הנוזל בא במגע עם העיניים, יש לפנות מיד לעזרה רפואית. נוזל שנפלט מהסוללה עלול לגרום לגירוי או לכוויות.
- בסיס הטעינה מסוגל לטעון את ערכת הסוללה בת 6 תאים 4000 mAh. אין להשתמש בבסיס טעינה זה לטעינת סוללות שאינן סוללות נטענות. אי-ציות להוראה זו עלול לגרום לסוללת הליתיום-יון להתלקח.

הוראות בטיחות חשובות

תחזוקה ואחסון

- למניעת הפעלה בשוגג. יש לוודא שהמתג במצב OFF לפני הרמת המכשיר או נשיאתו. נשיאת המכשיר עם האצבע על המתג או הפעלת המכשיר עלולים לגרום לתאונה.
- יש לוודא שהמכשיר ממוקם על משטח אופקי. אין להשתמש במכשיר באותו מיקום אם המכשיר מצויד במברשת גליל והידית אינה מיושרת לחלוטין. אין לאחסן את המכשיר במקום שבו הוא עלול לקפוא.
- יש לכבות ולנתק את המכשיר כאשר אינו בשימוש, לפני הניקוי, התחזוקה או הטיפול בו, ולפני חיבורו או ניתוקו באמצעות מברשת נעה.
- אין להשתמש במכשיר במקרה של כבל חשמל פגום או מאולתר. מכשיר פגום או מאולתר עלול להפגין התנהגות בלתי צפויה שתגרום לשריפה, לפיצוץ או לסכנת פציעה.
- אין לשנות או לנסות לתקן את המכשיר למעט כפי שרשום בהוראות הטיפול והאחזקה.
- אין להשתמש במכשיר עם חיבור פגום (למשל: בסיס טעינה, כבל חשמל וכו'). אם המכשיר או האביזר נפל, ניזוק, הושאר בחוץ, נפל למים או אינו פועל כמו שצריך, לעולם אין לנסות להפעיל אותו. יש לתקן אותו במרכז שירות מורשה.
- יש לתת לטכנאי מוסמך לבצע אחזקה של המכשיר ולהשתמש רק בחלקי חילוף זהים לחלוטין. זה יבטיח שבטיחות המכשיר תישמר.
- אם כבל האספקה פגום, יש להחליפו על ידי היצרן, סוכן השירות שלו או אנשים מוסמכים דומים בכדי למנוע סכנה.

HE

סקירת המוצר

תכולת המארז

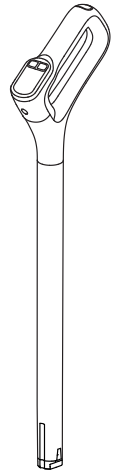

ידית

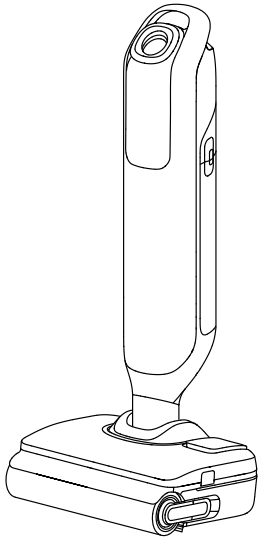

גוף ראשי



מסנן חלופי

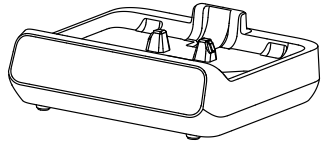

בסיס טעינה



מברשת ניקוי



מברשת גליל רזרבית

HE

הוראות בטיחות חשובות

סמלים

ציוד ברמת Class II

T 3.15A

קישור נתיך מיניאטורי לפערי זמנים כאשר T 3.15A הוא הסמל למאפיין הזמן/נוכחי

לשימוש בפנים הבית בלבד

יש לקרוא את חוברת ההוראות למשתמש

מידע WEEE

כל המוצרים הנושאים סמל זה הם פסולת של ציוד חשמלי ואלקטרוני (WEEE כמו בהנחיה EU/2012/19) שאסור לערבב עם פסולת ביתית לא ממוינת. במקום זאת, יש להגן על בריאות האדם והסביבה על ידי מסירת ציוד הפסולת לנקודת איסוף ייעודית של המדינה או של הרשויות המקומיות, למיחזור פסולת ציוד חשמלי ואלקטרוני. סילוק ומיחזור נכונים יסייעו במניעת השלכות שליליות אפשריות על הסביבה ועל בריאות האדם. יש לפנות למתקין או לרשויות המקומיות לקבלת מידע נוסף על המיקום וכן בנוגע לתנאים ולהגבלות של נקודות איסוף אלה.

אנו, XingKuang Innovation Technology (Suzhou) Co., Ltd., מצהירים בזאת כי ציוד זה תואם את ההנחיות החלות, הנורמות האירופיות והתקנות. הטקסט המלא של הצהרת התאימות של האיחוד האירופי זמין בכתובת האינטרנט הבאה: www.mova-tech.com

למדריך אלקטרוני מפורט, יש להיכנס לכתובת הבאה
https://www.mova-tech.com/pages/user-manuals-and-faqs

סקירת המוצר

שאיבה

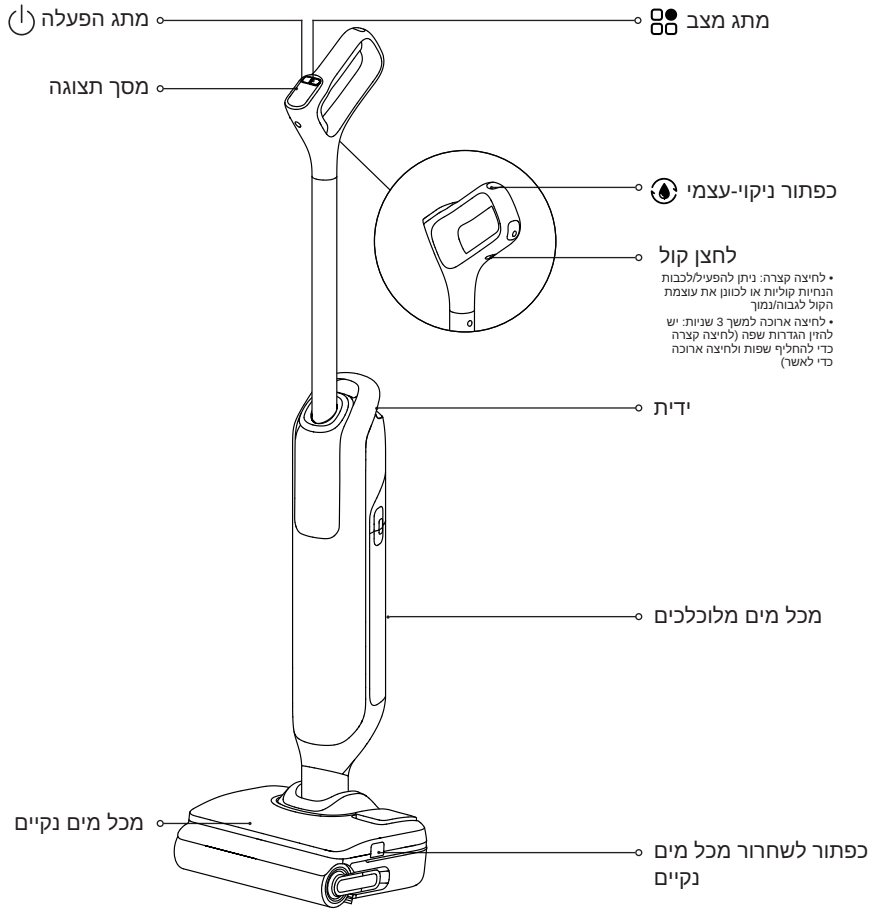

סקירת המוצר

בסיס טעינה

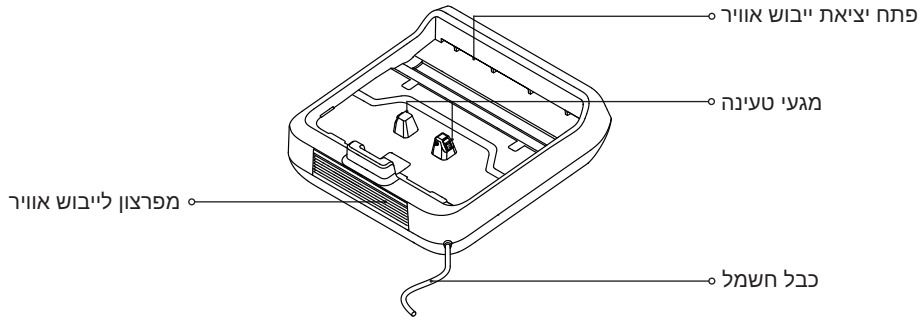

מכל מים נקיים

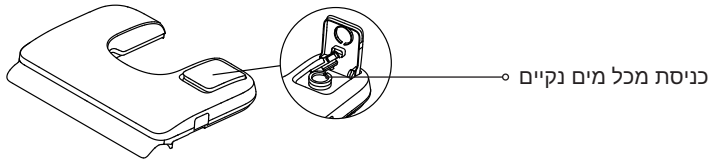

סקירת המוצר

מסך תצוגה

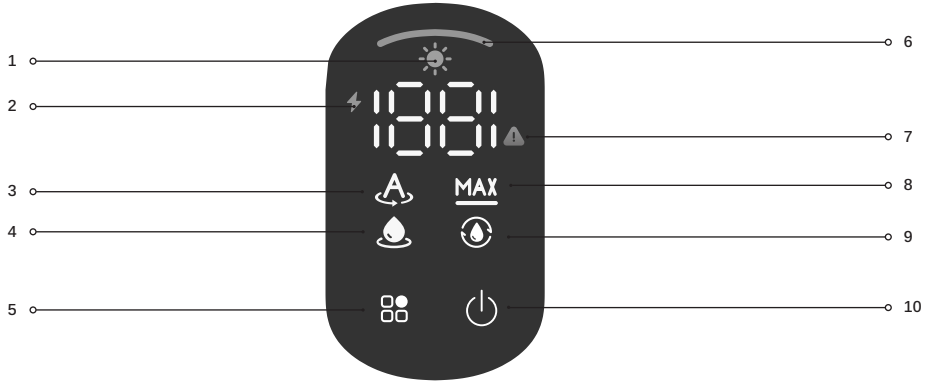

1 מצב ייבוש

2 טעינה/מחוון רמת סוללה נמוכה

3 מצב חכם

4 מצב יניקה

5 מתג המצב

יש ללחוץ להחלפת מצבים.

6 מחוון ריכוז האבק

- משנה צבע בזמן אמת בהתבסס על כמות הלכלוך במהלך השימוש.

7 הודעות שגיאה

8 מצב מקסימום

9 מצב ניקוי עצמי

10 מתג הפעלה

יש ללחוץ כדי להתחיל/להפסיק בניקוי.

הערה:
אם המכשיר אינו פועל כהלכה, מסך התצוגה יציג הודעת שגיאה. יש לעיין בטבלת התראות השגיאה והפתרונות כדי למצוא את הפתרון הרלוונטי.

התקנה/הסרה של הידית

כדי להתקין: יש להכניס את קצה הידית אנכית לחלק העליון של המכשיר כפי שמצוין, עד שתשמע נקישה.

כדי להסיר: יש להכניס כלי קשיח לתוך החור במיקום המצוין כדי ללחוץ על לשונית השחרור תוך כדי משיכת הידית כלפי מעלה.

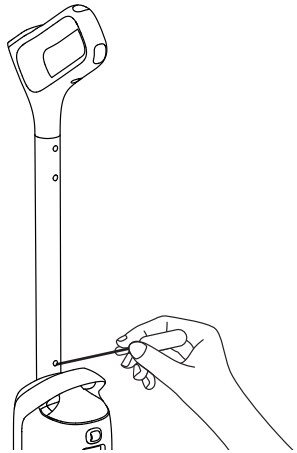

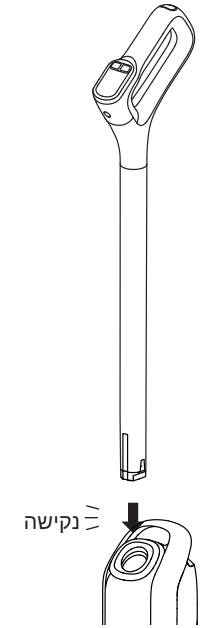

בטעינה

1. יש להניח את בסיס הטעינה על קרקע ישרה כנגד הקיר ולחבר אותה לשקע חשמל. לפני השימוש הראשון מומלץ לטעון טעינה מלאה.
2. יש להניח את המכשיר על בסיס הטעינה. כאשר המספר על מסך התצוגה מגיע ל-100, הסוללה טעונה במלואה.

טעינה/מחוון רמת סוללה נמוכה

- כתום מהבהב בקצב נשימה: רמת סוללה ≥ 25% (טוען)
- ירוק מהבהב בקצב נשימה: רמת סוללה < 25% (טוען)
- כתום קבוע: רמת סוללה ≥ 25%

הערה:
- אם לא תהיה פעולה תוך 10 דקות מרגע הטעינה המלאה, המכשיר ייכנס למצב שינה. יש להפעיל מחדש את המכשיר אם יש צורך להשתמש בו שוב.
- כדי להאריך את חייה, הסוללה תתקרר אוטומטית לפני הטעינה לאחר שהמוצר פועל ברציפות במשך זמן רב.

כיצד להשתמש

להתחלת הניקוי

יש לדרוך בעדינות על כיסוי המברשת ולהשעין את המכשיר לאחור. יש ללחוץ על מתג ההפעלה ⏻ כדי להפעיל/לעצור את הניקוי. אם המכשיר נמצא במצב זקוף בזמן העבודה, המשימה הנוכחית תושעה.

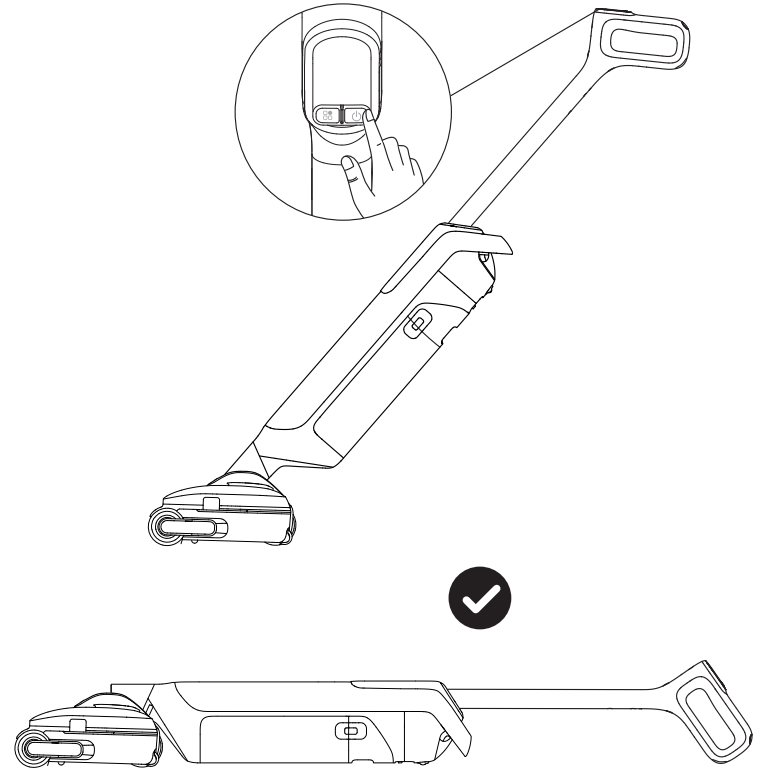

הערה:

- אין להשתמש כדי לשאוב נוזלים מוקצפים.
- יש להחזיר את המכשיר למצב זקוף לפני כיבויו אם הוא שוכב שטוח.
- המכשיר מתאים רק לניקוי משטחים קשים כגון רצפות עץ, שיש וארי‍חים.
- כאשר המכשיר פועל, אין להרים או להזיז אותו מהקרקע, מכיוון שהדבר עלול לגרום למים משומשים לזרום לתוך המנוע.

כיצד להשתמש

יש למלא את מכל המים הנקיים

יש ללחוץ על הלחצנים לשחרור מכל המים הנקיים כדי להסיר את המכל. יש לפתוח את מכסה המכל ולמלא את המכל במים נקיים דרך פתח כניסת המים הנקיים. יש להתקין מחדש את המכל ולוודא שהוא נכנס למקומו בנקישה.

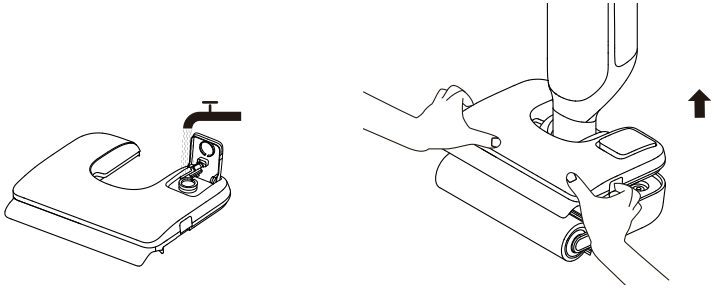

החלפת מצבים

יש ללחוץ על ⊡ כדי לעבור בין מצבים לפי הצורך.

מצב חכם
התאמה אוטומטית של עוצמת היניקה וזרימת המים בהתבסס על לכלוך הרצפה לניקוי יומיומי.

מצב מקסימום
מגביר את עוצמת היניקה ואת תפוקת המים לניקוי יעיל של הרצפה, והסרת כתמים עקשניים ולכלוך קשה.

מצב יניקה
סופג במהירות כתמי מים על הרצפה, מתאים לתרחישים רטובים וחלקלקים כגון הצטברות מים בחדר האמבטיה ונזילות פתאומיות.

כיצד להשתמש

יש לרוקן את מכל המים המלוכלכים

1. יש ללחוץ על הלחצן לשחרור מכל המים המלוכלכים ולהסיר את המכל.

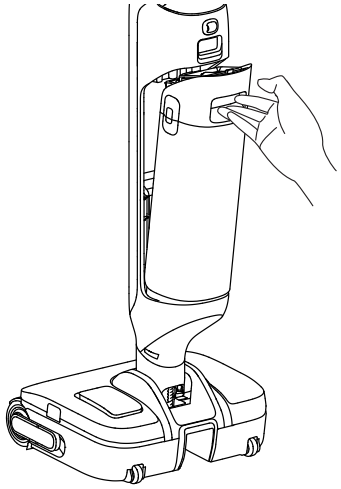

2. יש למשוך כלפי מעלה את ידית מכסה מכל המים המלוכלכים כדי להרים את המכסה.

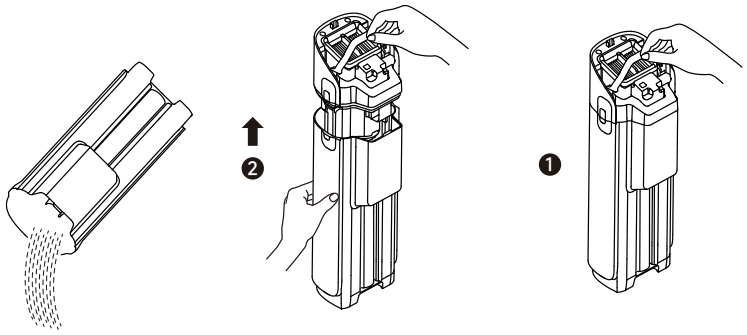

הערה:

• אין להרים או להזיז את מכל המים המלוכלכים על ידי הידית בלבד כדי למנוע דליפה.

כיצד להשתמש

ניקוי וייבוש עצמי

	לחיצה קצרה	מתחיל ניקוי עצמי
	לחיצה קצרה בתוך 3 שניות מהתחלת הניקוי העצמי	החלפה לניקוי עצמי עמוק
	לחיצה ארוכה למשך 3 שניות	להיכנס למצב ייבוש
	לחיצה קצרה במהלך הייבוש	יציאה

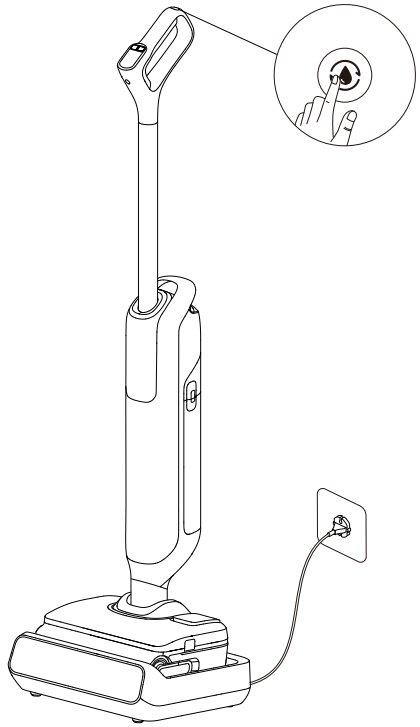

הערה:

• לפני התחלת הניקוי העצמי, יש להניח את המכשיר בחזרה על הבסיס ולוודא שמכל המים הנקיים מלא כראוי.
• לאחר השלמת הניקוי העצמי, המכשיר ייכנס למצב ייבוש. יש לרוקן את מכל המים המלוכלכים בהקדם.
• ניתן להפעיל את פונקציית הניקוי העצמי רק כאשר המכשיר בטעינה ורמת הסוללה היא מעל ל-25%. אם רמת הסוללה נמוכה יותר, נא לטעון ל-25% לפני התחלת הניקוי העצמי.

טיפול ותחזוקה

יש לנקות את המסנן

1. יש להסיר את המסנן ולדפוק בעדינות כדי להסיר את האבק הצף על פני השטח.



2. כאשר המסנן מלוכלך, יש לשטוף אותו במים נקיים. יש להניח לייבוש מלא באוויר לפני ההתקנה מחדש.

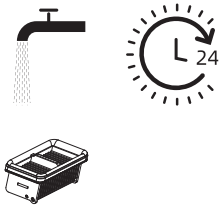

הערה:
1. מומלץ להחליף את המסנן כל 3 עד 6 חודשים.
2. אם רטוב, יש לייבש באופן מלא את המסנן באוויר כדי להימנע מקיצור חיי השירות שלו.

יש לנקות את מפיג הריח (אופציונלי)

1. יש להחזיק את מפיג הריח, לסובב כדי לשחרר ולהסיר אותו, ולאחר מכן לשטוף אותו במים נקיים.

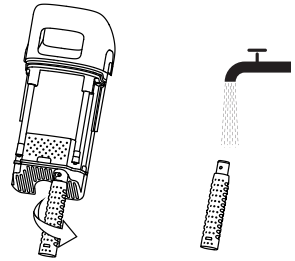

2. לאחר הניקוי, יש לסובב ולנעול אותו בחזרה למקומו.

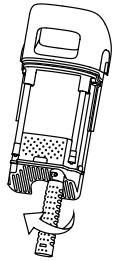

הערה:
1. יש לנקות לפי הצורך. מומלץ להחליף את מפיג הריח כל 3 עד 6 חודשים.
2. כדי להבטיח שמפיג הריח פועל בצורה יעילה, יש לנקות מיד את מכל המים המלוכלכים לאחר כל שימוש.

יש לנקות את הצינור ואת חיישן הלכלוך

יש להסיר את מכל המים המלוכלכים ולנגב את הצינור ואת חיישן הלכלוך עם מטלית רטובה.

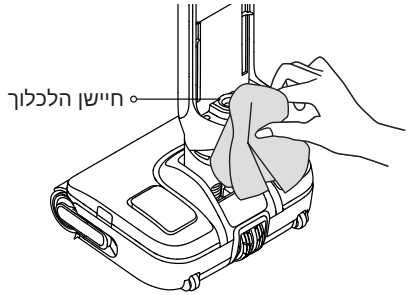

הערה: אין לשטוף במים את הצינור או את חיישן הלכלוך.

טיפול ותחזוקה

טיפים:

- יש לכבות את המכשיר בטרם ביצוע תחזוקה. יש להיזהר לא ללחוץ בטעות על מתג ההפעלה.
- יש להחליף חלקים במידת הצורך. יש להחליף את החלקים באלה הזמינים מהיצרן או מסוכן השירות שלו.
- אם המכשיר אינו בשימוש לתקופה ממושכת, יש לטעון אותו במלואו, לנתק את תקע החשמל ולאחסן אותו במקום קריר ויבש הרחק מאור שמש ישיר. יש לטעון את המכשיר לפחות אחת לשלושה חודשים כדי למנוע פריקת יתר של הסוללה.

יש לשטוף את מכל המים המלוכלכים

1. יש ללחוץ על לחצן השחרור כדי לשחרר את מכל המים המלוכלכים.

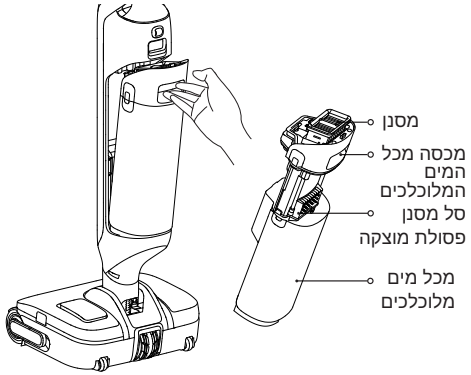

2. יש למשוך כלפי מעלה את ידית מכסה המכל כדי להרים את המכסה. יש להסיר את המסנן, ולשפוך את המים המלוכלכים.

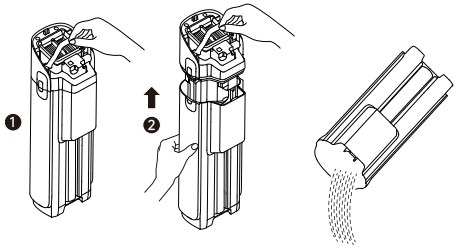

3. יש לנקות את הפסולת המוצקה, ולאחר מכן לשטוף את המכל ואת מכסה המכל במים נקיים. יש להשתמש במברשת הניקוי המצורפת כדי לנקות את הדפנות הפנימיות של המכל.

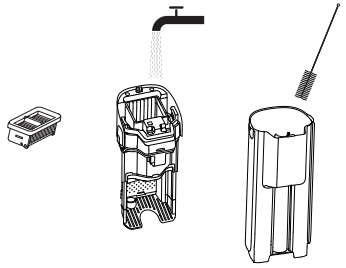

4. יש להתקין מחדש את המסנן ואת מכסה המכל. לאחר מכן יש להתקין מחדש את המכל עד שתישמע נקישה.

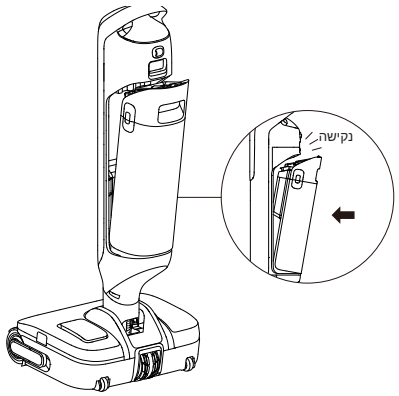

הערה: מומלץ לנקות את מכל המים המלוכלכים בזמן לאחר כל שימוש, כמו גם לפני ואחרי הניקוי העצמי.

פתרון תקלות

אם מתרחשת שגיאה, המכשיר יפסיק לפעול. יש לעיין בטבלה לעיל כדי למצוא את הפתרון הרלוונטי. אם הבעיה לא נפתרה, יש ליצור קשר עם שירות הלקוחות.

שגיאה	גורמים אפשריים	פתרונות
המכשיר אינו פועל.	הסוללה של המכשיר אזלה או שרמת הסוללה שלו נמוכה.	יש לטעון אותה במלואה לפני השימוש.
	המכשיר נמצא במצב זקוף.	יש להשעין את המכשיר לאחור.
	מצב הגנה מפני התחממות יתר המופעל בחסימה.	יש לנקות את החסימה ולחכות עד שהטמפרטורה תחזור לרמה תקינה.
	מיכל המים המשומשים מלא.	יש לרוקן את מיכל המים המשומשים.
	החלקים אינם מותקנים במקומם.	יש לוודא שכל החלקים נמצאים במקומם.
	מפלס מים נמוך במכל המים הנקיים.	יש למלא מחדש את מכל המים הנקיים.
המכשיר נטען לאט.	הטמפרטורה של הסוללה נמוכה מדי או גבוהה מדי.	נא להמתין עד שטמפרטורת הסוללה תחזור לרמה רגילה.
עוצמת היניקה של המכשיר חלשה.	המסנן סתום.	יש לנקות את המסנן.
	יש לבדוק אם עצם זר חוסם את פתח היניקה.	יש לנקות את הצינור ואת כניסת היניקה.
המנוע מוציא רעשים מוזרים.	יש יותר מדי מים מלוכלכים במכל המים המלוכלכים.	יש לרוקן את מיכל המים המשומשים.
	פתח היניקה חסום.	יש להסיר כל חסימה מפתח היניקה.
מחוון רמת הסוללה במסך התצוגה אינו נדלק בזמן הטעינה.	תקע בסיס הטעינה אינו מוכנס לשקע החשמל כראוי.	יש לוודא שתקע בסיס הטעינה מוכנס למקומו.
	המכשיר אינו ממוקם על בסיס הטעינה כראוי.	יש לוודא שהמכשיר ממוקם על בסיס הטעינה כראוי.

טיפול ותחזוקה

ניקוי הרכב המברשת

1. יש ללחוץ על לחצני השחרור של מכל המים הנקיים כדי לשחרר את מכל המים הנקיים.

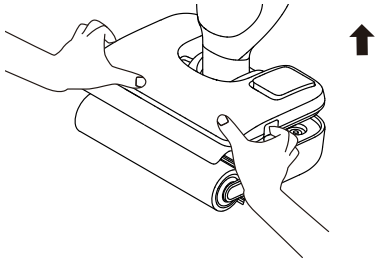

2. יש למשוך את ידית מברשת הגלגלת כדי להסיר את מברשת הגלגלת.

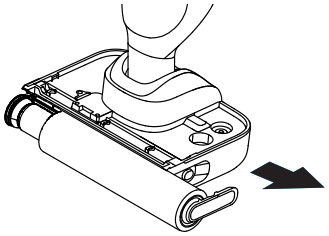

3. יש להסיר את הידית מהמברשת הגלגלית. יש להשתמש במברשת הניקוי המצורפת כדי לנקות את גלגלת המברשת, ולאחר מכן לשטוף אותה במים נקיים ולאפשר לה להתייבש לחלוטין.

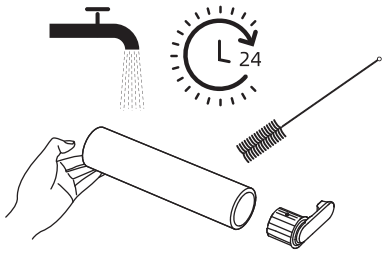

4. יש לנגב את פתח היניקה בעזרת מטלית יבשה או טישו רטוב. אין לשטוף במים.

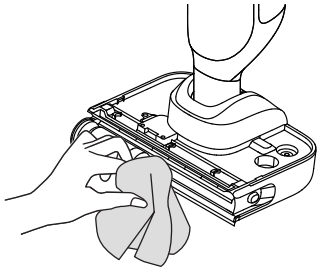

5. יש להתקין מחדש את המברשת הגלגלית ואת הידית שלה עד שתישמע נקישה.

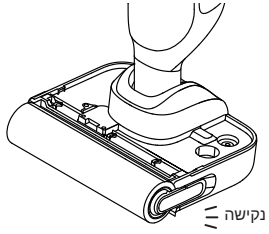

הערה:

- אין לשטוף את המברשת הגלגלית במים.
- יש לנקות לפי הצורך. מומלץ להחליף את מברשת הגלגלת כל 3 עד 6 חודשים.
- לפני ניקוי גלגלת המברשת, יש לוודא שמכל המים המלוכלכים הוסר או מרוקן, ושהמכשיר מונח על צידו.

פתרון תקלות

לא יוצאים מים מהמכשיר.	מכל המים הנקיים אינו מותקן כראוי במקומו, או שהמים במכל המים הנקיים אינם מספיקים.	יש להתקין מחדש או למלא את מכל המים הנקיים.
	זה לוקח 30 שניות כדי להרטיב את מברשת הגלגלת.	יש להפעיל את המכשיר ולבדוק שוב לאחר זמן מה.
נוזלים מים מפתח האוורור.	התנגשות או משיכה חזקה גורמות למים להיכנס למנוע.	יש להזיז את המכשיר קדימה ואחורה בעדינות כאשר גוף השואב דלוק.
	המסנן לא התייבש לחלוטין לאחר ניקויו.	יש לייבש את המסנן לפני השימוש.
הניקוי העצמי נכשל.	ייתכן שמברשת הגלגלת תקועה כתוצאה מחלקיקים גדולים.	יש להסיר את מכסה מברשת הגלגלת כדי לבדוק ולנקות את מברשת הגלגלת.
	המכשיר אינו ממוקם על בסיס הטעינה כראוי.	יש לוודא שהמכשיר נטען לפני הפעלת פונקציית הניקוי העצמי.
	הניקוי העצמי לא יכול להיות מופעל אם רמת הסוללה נמוכה מ-25%.	ניתן להפעיל ניקוי עצמי רק בזמן שהמכשיר בטעינה ורמת הסוללה היא יותר מ-25%.
	מיכל המים המשומשים מלא.	יש לרוקן את מיכל המים המשומשים.
	מכל המים הנקיים אינו מותקן במקום, או שהמים במכל המים הנקיים אינם מספיקים.	יש להתקין מחדש או למלא את מכל המים הנקיים.
ביצועי ייבוש ירודים.	יציאת האוויר וכניסת האוויר של בסיס הטעינה עשויות להיות חסומות.	יש לבדוק ולנקות את החסימה של יציאת האוויר וכניסת האוויר.

הודעות שגיאה ופתרונות

אם המכשיר אינו פועל כהלכה, תצוגת המסך תציג הודעת שגיאה. יש לעיין בטבלה לעיל כדי למצוא את הפתרון הרלוונטי.

קוד שגיאה	גורמים אפשריים	פתרונות
E1-E7	שגיאה	יש להפעיל מחדש את המכשיר לצורך פתרון בעיות. אם הבעיה לא נפתרה, יש ליצור קשר עם שירות הלקוחות.
F1-F3		
H2/H3/H5/H6		

מפרט

שאיבה			
דגם	HMH66A	חשמל מדורג	450 W
מתח מדורג	21.6 V ⎓	מתח טעינה	27.5 V ⎓
קיבולת מכל המים הנקיים	800 mL	קיבולת מכל המים המשומשים	700 mL
זמן טעינה	בערך 4 שעות		
בסיס טעינה			
דגם	HCBBF	ודמ למשח *	350W
הספק נקוב	220-240 V~ 50-60 Hz	הספק נקוב	27.5 V ⎓ 1.6 A

מידע על המוצר עבור צריכת חשמל ומועד הכניסה למצב זה		
מצב	צריכת חשמל מקסימלית	זמן מקסימלי לכניסה למצב זה
מצב המתנה לבסיס טעינה בלבד	≤ 0.5 W	≤ 20 min
מצב המתנה	≤ 0.5 W	≤ 20 min

* ההספק הנקוב מתייחס למתח הנמדד במהלך מחזור מייצג לכניסה למצב הייבוש.

סילוק והסרה של סוללות

סוללת הליתיום-יון המובנית מכילה חומרים מסוכנים לסביבה. לפני השלכת הסוללה, יש לוודא שהסוללה מוסרת על ידי טכנאים מוסמכים ושהיא הושלכה במתקן מחזור מתאים.

- יש להסיר את הסוללה מהמכשיר לפני גריטה;
- יש לנתק את המכשיר מרשת החשמל בעת הוצאת הסוללה;
- יש להיפטר מהסוללה בבטחה.

מדריך הסרה

1. יש להסיר את הידית על ידי עיון בסעיף ההתקנה.
2. יש להשתמש בכלי מתאים כדי להסיר את הכיסויים הדקורטיביים העליון והגוף של המכשיר.
3. יש להשתמש במברג כדי להסיר את כל ברגי הקיבוע מהגוף.
4. יש להשתמש במברג כדי להסיר את ברגי הקיבוע של המכסה הקדמי של המכשיר. יש להסיר את המכסה.
5. יש לנתק את כבלי המחברים של ערכת הסוללות ולהסיר את הסוללה מהרכב ערכת הסוללות.

זהירות:

- לפני הסרת הסוללה, יש לנתק את החשמל ולרוקן את הסוללה ככל האפשר.
- יש להשליך סוללות לא נחוצות במתקן מיחזור מתאים.
- אין לחשוף לסביבה בטמפרטורה גבוהה כדי למנוע סיכון לפיצוץ.
- בתנאים פוגעניים, נוזל עלול להיפלט מהסוללה. אם מתרחש מגע, יש לשטוף במים ולפנות לעזרה רפואית.

تعليمات الأمان الهامة

يرجى قراءة هذا الدليل بعناية قبل الاستخدام والاحتفاظ به للرجوع إليه في المستقبل.
عند استخدام جهاز كهربائي، يجب دائمًا اتباع الاحتياطات الأساسية، بما في ذلك ما يلي:
يُرجى قراءة جميع التعليمات قبل استخدام (هذا الجهاز). قد يؤدي عدم اتباع التحذيرات والتعليمات إلى حدوث صدمة كهربائية و/أو نشوب حريق و/أو إصابة خطيرة.

تحذير — لتقليل مخاطر نشوب حريق أو صدمة كهربائية أو إصابة:

قيود الاستخدام

- يجب عدم استخدام هذا الجهاز من قبل الأطفال الذين تقل أعمارهم عن 8 سنوات ولا الأشخاص الذين يعانون من قصور جسدي أو حسي أو فكري أو خبرة أو معرفة محدودة دون إشراف أحد الوالدين أو الوصي لضمان التشغيل الآمن وتجنب أي مخاطر. لا يجوز للأطفال القيام بالتنظيف والصيانة دون إشراف.
- يمكن أن يكون الغلاف البلاستيكي خطيرًا. لتجنب خطر الاختناق، احفظه بعيدًا عن الأطفال. لا يجوز للأطفال اللعب بالجهاز.
- أبق الجهاز بعيدًا عن متناول الأطفال أثناء تشغيله أو أثناء تبريده.
- يستخدم في الداخل فقط، على أسطح الأرضيات غير المغطاة بالسجاد مثل الفينيل والبلاط والخشب المختوم وما إلى ذلك. يجب الحرص على عدم دهس الأشياء السائبة أو حواف سجاد المنطقة. قد يؤدي توقف الفرشاة إلى فشل الحزام قبل الأوان.
- استخدم الجهاز فقط كما هو موضح في دليل المستخدم هذا. استخدم المرفقات الموصى بها من الشركة المصنعة فقط.
- لا تعرض الجهاز للنار أو درجة الحرارة الزائدة. قد يؤدي التعرض للحريق أو درجة الحرارة الزائدة إلى حدوث انفجار.
- لا تستخدم الجهاز في بيئات شديدة الحرارة أو البرودة (أقل 5 درجات مئوية/41 فهرنهايت أو أعلى من 40 درجة مئوية/°104فهرنهايت). يرجى شحن الجهاز في درجة حرارة أعلى من 5 درجات مئوية/41 درجة فهرنهايت وأقل من 40 درجة مئوية/104 درجة فهرنهايت.
- لا تغمر الجهاز في السائل.
- لا تستخدم الجهاز لالتقاط السوائل القابلة للاشتعال أو القابلة للاحتراق، مثل البنزين. لا تستخدم الجهاز في المناطق التي قد توجد فيها سوائل قابلة للاشتعال أو قابلة للاحتراق.
- تجنب وضع أي شيء في فتحات المكنسة. لا تستخدم الجهاز عند انسداد أي فتحة. يُحفظ بعيدًا عن الغبار والوبر والشعر وأي شيء قد يمنع تدفق الهواء.
- تجنب شفط المواد السامة (مثل كلور التبييض والأمونيا ومنظف التصريف وما إلى ذلك). تجنب التقاط أجسام حادة أو صلبة كالزجاج أو المسامير أو البراغي أو العملات المعدنية وما إلى ذلك.
- لا تستخدم الجهاز في مكان مغلق مليء بالبخار المنبعث من الطلاء الزيتي أو مخفف الطلاء أو بعض المواد المقاومة للعث أو الغبار القابل للاشتعال أو أي بخار متفجر أو سام آخر. لا تلتقط أي شيء يحترق أو يدخن، مثل السجائر أو أعواد الثقاب أو الرماد الساخن.
- لا تستخدم الجهاز بدون وجود مرشحات في مكانها.
- احرص على بقاء الشعر والملابس الواسعة والأصابع وجميع أطراف الجسم بعيداً عن الفتحات والأجزاء المتحركة للمكنسة وملحقاتها.
- احتفظ بالكابلات الأرضية بعيدًا عن الجهاز عند استخدامه. قد يحدث خطر إذا مر الجهاز فوق سلك الإمداد.
- يرجى توخي الحذر الشديد عند تنظيف السلالم.
- استخدم فقط منظف MOVA المخصص لتنظيف الأسطح المتعددة.

تعليمات الأمان الهامة

الصيانة والتخزين

- احرص على منع التشغيل غير المقصود. تأكد من أن المفتاح في وضع إيقاف التشغيل (OFF) قبل التقاط الجهاز أو حمله. قد يؤدي حمل الجهاز وإصبعك على المفتاح أو تشغيل الجهاز إلى وقوع حادث.
- تأكد من وضع الجهاز على سطح أفقي. لا تستخدم الجهاز في نفس الموضع إذا كان الجهاز مزودًا بأسطوانة فرشاة ولم يكن المقبض مستقيمًا تمامًا. لا تخزن الجهاز في مكان قد يتجمد فيه.
- قم بإيقاف تشغيل الجهاز وفصله عن الكهرباء عند عدم استخدامه، وقبل تنظيفه أو صيانته، وقبل توصيله أو فصله عن فرشاة متحركة.
- لا تستخدم جهازًا تالفًا أو معدلاً. قد يُظهر الجهاز التالف أو المعدل سلوكًا غير متوقع يؤدي إلى نشوب حريق أو انفجار أو خطر الإصابة.
- لا تقم بتعديل الجهاز أو محاولة إصلاحه باستثناء ما هو موضح في تعليمات الاستخدام والعناية.
- لا تستخدم الجهاز مع الملحق التالف (مثل: قاعدة الشحن وسلك الإمداد وما إلى ذلك). إذا سقط الجهاز أو أي من ملحقاته، أو تعرض للتلف، أو ترك في الخارج، أو سقط في الماء، أو لم يعمل كما ينبغي، فلا تحاول تشغيله أبداً. يرجى إصلاحه في مركز خدمة معتمد.
- قم بإجراء الصيانة من قبل شخص إصلاح مؤهل باستخدام قطع غيار متطابقة فقط. سيضمن ذلك الحفاظ على سلامة الجهاز.
- من أجل تجنب الخطر سلامتك، في حال تلف سلك توصيل الطاقة، يجب استبداله من قبل الجهة المصنعة أو وكيل الصيانة المُعتمد أو من قِبل فني مؤهل للقيام بذلك.

تعليمات الأمان الهامة

البطارية والشحن

- تحذير: لغرض إعادة شحن الجهاز، استخدم فقط قاعدة الشحن المرفقة مع هذا الجهاز. يُستخدم فقط مع قاعدة الشحن HCBBF.
- اتبع جميع تعليمات الشحن ولا تشحن الجهاز خارج نطاق درجة الحرارة المحدد في البطارية لأن القيام بذلك يزيد من خطر نشوب حريق.
- قاعدة الشحن مجهزة بوظيفة التجفيف وهي مناسبة فقط لتجفيف فرشاة هذا الجهاز.
- احتفظ بكابل قاعدة الشحن بعيدًا عن الأسطح الساخنة. لا تمسك قابس قاعدة الشحن أو الجهاز ويداك مبتلتان. لفصل القابس، امسك قابس قاعدة الشحن بدلاً من امساك الكابل.
- لا تسحب أو تحمل قاعدة الشحن بواسطة الكابل، ولا تستخدم الكابل كمقبض، أو تغلق الباب على الكابل، أو تسحب الكابل حول الحواف أو الزوايا الحادة.
- لا تستخدم أي مجموعة بطاريات غير قابلة لإعادة الشحن. قد يؤدي عدم القيام بذلك إلى اشتعال النار في بطارية الليثيوم أيون. يحتوي هذا الجهاز على بطاريات لا يمكن استبدالها إلا بواسطة فنيين مؤهلين أو خدمة ما بعد البيع.
- تحتوي بطارية الليثيوم أيون على مواد خطرة على البيئة. قبل التخلص من الجهاز، يرجى أولاً إزالة حزمة البطارية، ثم التخلص منها، أو إعادة تدويرها وفقًا للقوانين واللوائح المحلية للبلد أو المنطقة التي يتم استخدامها فيها.
- يجب فصل الجهاز عن مصدر التيار الكهربائي عند إزالة البطارية. احفظ البطاريات بعيدًا عن متناول الأطفال. لا تضع البطاريات في الفم أبدًا. في حالة ابتلاعها، اتصل بطبيبك أو مركز مكافحة السموم المحلي.
- في ظل أسوأ الظروف، لا تلمس البطارية التي قد يخرج منها السائل أبدًا. في حالة حدوث تلامس عن طريق الخطأ، اشطفه بالماء. إذا لامس السائل العينين، اطلب المساعدة الطبية على الفور. قد يتسبب السائل الذي يتم إخراجه من البطارية في حدوث تهيج أو حروق.
- قاعدة الشحن قادرة على شحن حزمة البطارية سعة 4000 مللي أمبير في الساعة المكونة من 6 خلايا. لا ينبغي استخدام قاعدة الشحن هذه لشحن البطاريات غير القابلة لإعادة الشحن. قد يؤدي عدم القيام بذلك إلى اشتعال النار في بطارية الليثيوم أيون.

تعليمات الأمان الهامة

الرموز

معدات الفئة الثانية

T 3.15A

الوصلة المنصهرة المصغرة ذات التأخير الزمني حيث يرمز T 3.15A إلى الرمز المستخدم للدلالة على خاصية الزمن/التيار.

للاستخدام الداخلي فقط

اقرأ دليل المشغل

معلومات WEEE

جميع المنتجات التي تحمل هذا الرمز هي نفايات معدات كهربائية وإلكترونية (WEEE حسب توجيه EU/19/2012) والتي يجب عدم خلطها مع النفايات المنزلية غير المصنفة. بدلا من ذلك، يجب عليك حماية صحة الإنسان والبيئة عن طريق تسليم نفايات معداتك إلى نقطة تجميع مخصصة لإعادة تدوير النفايات الكهربائية والإلكترونية، والتي تعينها الحكومة أو السلطات المحلية. ستساعد عملية التخلص من النفايات وإعادة تدويرها بشكل صحيح على منع حدوث عواقب سلبية محتملة على البيئة وصحة الإنسان. يرجى الاتصال بالجهة التي قامت بالتركيب أو بالسلطات المحلية للحصول على مزيد من المعلومات حول موقع نقاط التجميع، وكذلك الشروط والأحكام الخاصة بها.

نحن، XingKuang Innovation Technology (Suzhou) Co., Ltd.، نعلن بموجب هذا أن هذا الجهاز يتوافق مع التوجيهات المعمول بها والقواعد الأوروبية والتعديلات. النص الكامل لإعلان المطابقة الخاص بالاتحاد الأوروبي (EU) متاح على الموقع الإلكتروني التالي: www.mova-tech.com

للحصول على دليل إلكتروني مفصل، يرجى الانتقال إلى
https://www.mova-tech.com/pages/user-manuals-and-faqs

نظرة عامة على المنتج

قائمة التعبئة

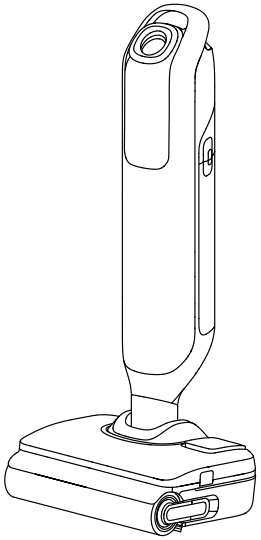

المقبض

الهيكل الرئيسي



فلتر بديل

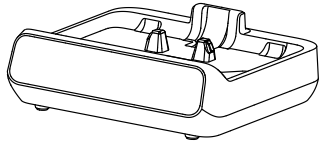

قاعدة الشحن



فرشاة التنظيف



بكرة فرشاة احتياطية

نظرة عامة على المنتج

المِكْنَسَة الكَهْرَبائِيَّة

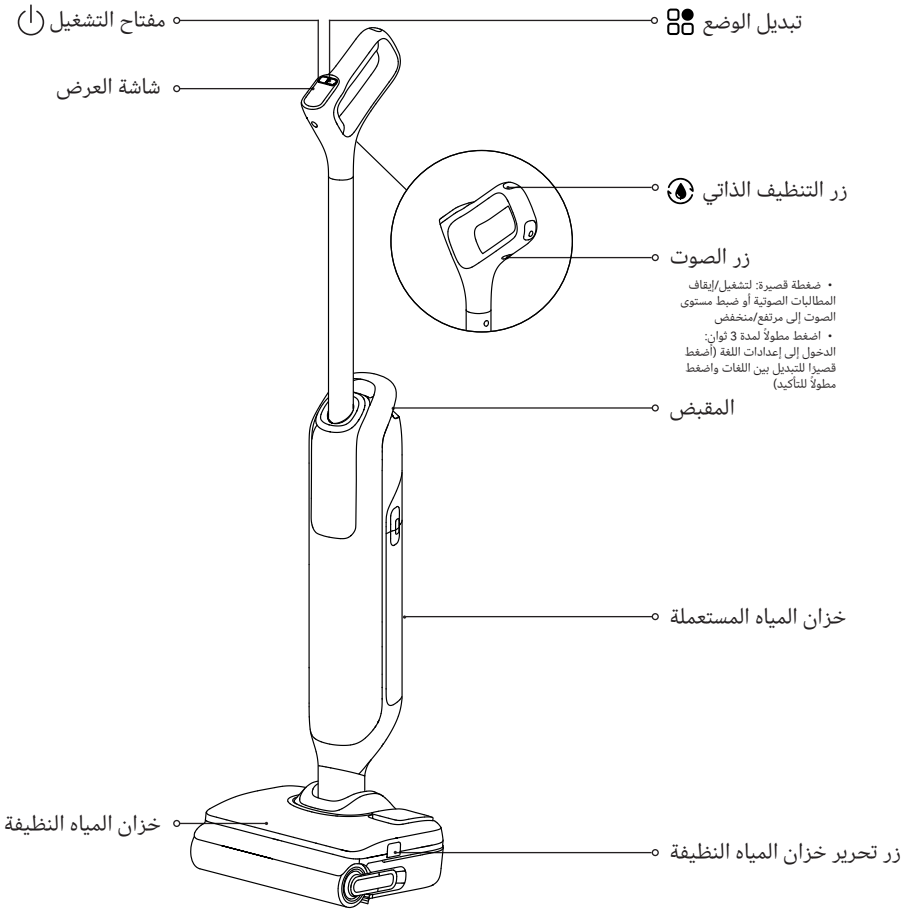

نظرة عامة على المنتج

قاعدة الشحن

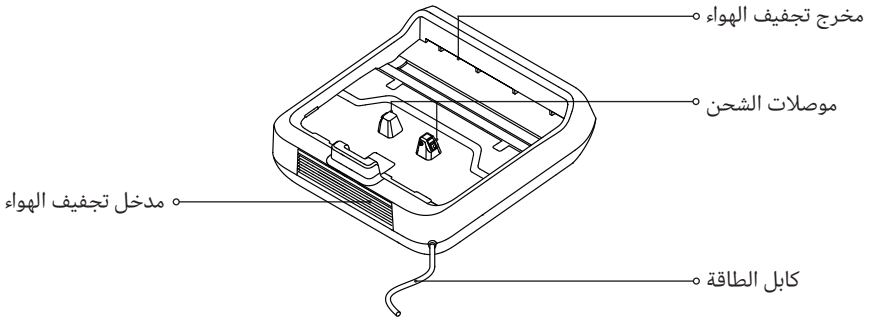

خزان المياه النظيفة

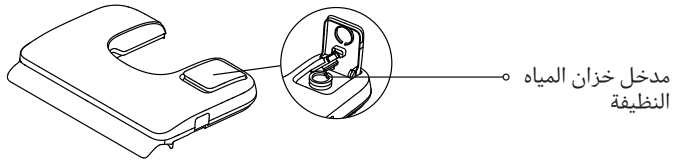

نظرة عامة على المنتج

شاشة العرض



1 وضع التجفيف

2 مؤشر شحن/البطارية المنخفضة

3 الوضع الذكي

4 وضع الشفط

5 تبديل الوضع

اضغط على أوضاع الانتقال.

6 مؤشر تركيز الغبار

- يتغير لونه في الوقت الفعلي بناءً على كمية الأوساخ أثناء الاستخدام.

7 رسائل التنبيه عن الخطأ

8 وضع الحد الأقصى

9 وضع التنظيف الذاتي

10 مفتاح التشغيل

اضغط لبدء/إيقاف التنظيف.

ملاحظة:
إذا كان الجهاز لا يعمل على نحو صحيح، ستعرض شاشة العرض رسالة خطأ. يرجى الرجوع إلى جدول إشعارات الأخطاء والحلول للعثور على الحل خاصتك.

طريقة الاستخدام

إملأ خزان المياه النظيفة

اضغط على أزار تحرير خزان المياه النظيفة لإزالة الخزان. افتح غطاء الخزان واملأه بالماء النظيف عبر فتحة إدخال المياه النظيفة. أعد تركيب الخزان وتأكد من ثباته في مكانه.

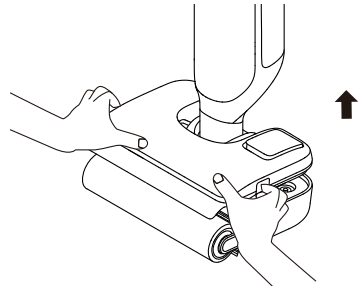

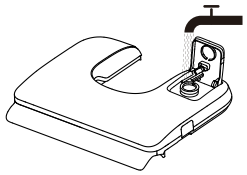

أوضاع التبديل

ضغط على لتبديل الأوضاع بناءً على احتياجاتك.

الوضع الذكي
يضبط تلقائيًا قوة الشفط وكمية المياه المُستخدمة بناءً على مستوى الأوساخ على الأرضية للتنظيف اليومي.

MAX وضع الحد الأقصى
يزيد من قوة الشفط وكمية المياه المُستخدمة لتنظيف الأرضيات بفعالية وإزالة البقع الصعبة والأوساخ الكثيفة.

وضع الشفط
يمتص بقع الماء على الأرض بسرعة، مناسب للحالات الرطبة والزلقة مثل تراكم المياه في الحمام والانسكابات المفاجئة.

تركيب/إزالة المقبض

للتركيب: أدخل نهاية المقبض عموديًا في الجزء العلوي من الجهاز كما هو موضح حتى تسمع صوتًا يدل على التثبيت.

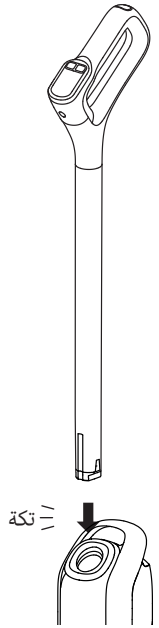

لإزالة: أدخل أداة صلبة في الفتحة في الموقع المحدد للضغط على لسان التحرير أثناء سحب المقبض للأعلى.

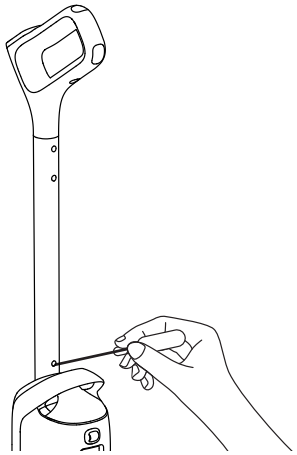

الشحن

1. ضع قاعدة الشحن مقابل الحائط على أرض مستوية وقم بتوصيلها بمصدر طاقة. اشحن الجهاز بالكامل قبل استخدامه لأول مرة.
2. ضع الجهاز على قاعدة الشحن. عندما يصل الرقم على شاشة العرض إلى 100، تكون البطارية مشحونة بالكامل.

مؤشر الشحن/ البطارية المنخفضة

- تنفس برتقالي: مستوى البطارية ≥ 25% (الشحن)
- تنفس أخضر: مستوى البطارية < 25% (الشحن)
- برتقالي ثابت: مستوى البطارية ≥ 25%

ملاحظة:
- إذا لم يتم التشغيل خلال 10 دقائق من الشحن الكامل، فستدخل المكنسة الكهربائية في وضع السكون. يُرجى إعادة تشغيل الجهاز إذا كنت بحاجة إلى استخدامه.
- لإطالة عمر البطارية، ستبرد البطارية تلقائيًا قبل إعادة شحنها بعد تشغيل المنتج بشكل مستمر لفترة طويلة.

طريقة الاستخدام

بدء التنظيف

قف برفق على غطاء الفرشاة وقم بإمالة الجهاز للخلف. اضغط على زر الطاقة ⏻ لبدء / إيقاف التنظيف. إذا كان الجهاز في وضع عمودي أثناء العمل، فسيتم تعليق المهمة الحالية.

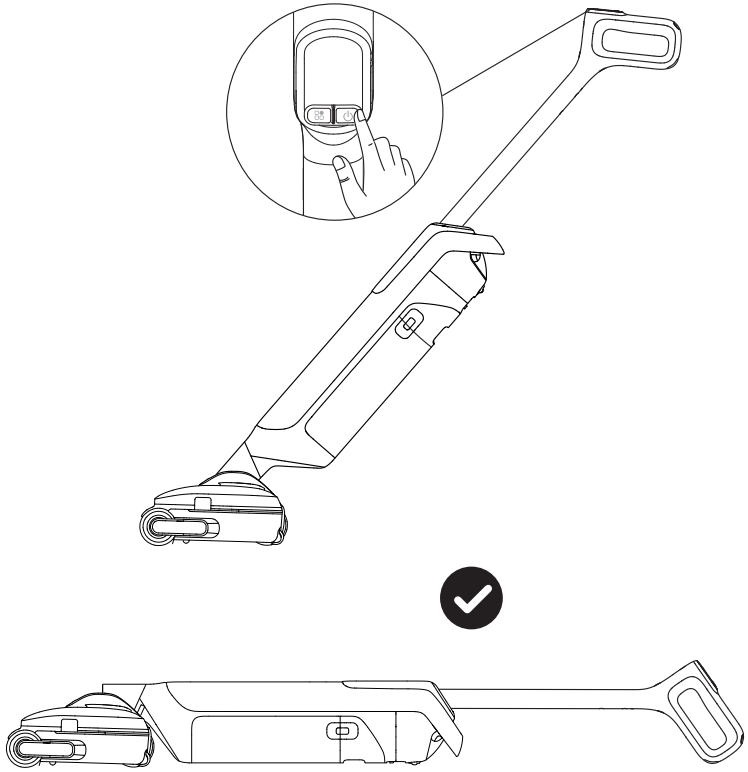

ملاحظة:

- لا تستخدم الجهاز لشفط أي سوائل رغوية.
- إعادة الجهاز إلى الوضع العمودي قبل إيقاف تشغيله إذا كان مستلقيًا.
- عند تشغيل الجهاز، لا تقم برفعه أو تحريكه عن الأرض، حيث قد يؤدي ذلك إلى تدفق المياه المستعملة إلى المحرك.

طريقة الاستخدام

أفرغ خزان المياه المستعملة

1. اضغط على زر تحرير خزان المياه المستعملة لفصل الخزان.

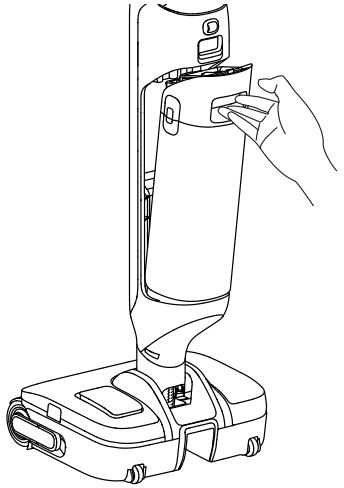

2. اسحب مقبض غطاء خزان المياه المستعملة لرفع الغطاء.

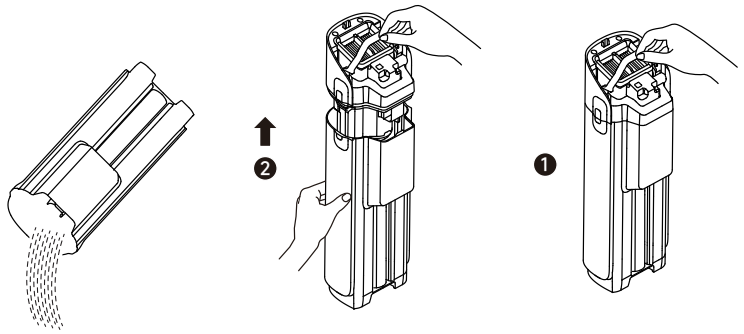

ملاحظة:

- لا تقم برفع أو تحريك خزان المياه المستعملة باستخدام المقبض فقط لتجنب التسرب.

طريقة الاستخدام

التنظيف الذاتي والتجفيف

	ضغطة قصيرة	بدء التنظيف الذاتي
	اضغط ضغطة قصيرة خلال 3 ثوانٍ من بدء التنظيف الذاتي	بدّل إلى التنظيف الذاتي العميق
	اضغط مطولاً لمدة 3 ثوانٍ	الدخول على وضع التجفيف
	ضغطة قصيرة أثناء التجفيف	خروج

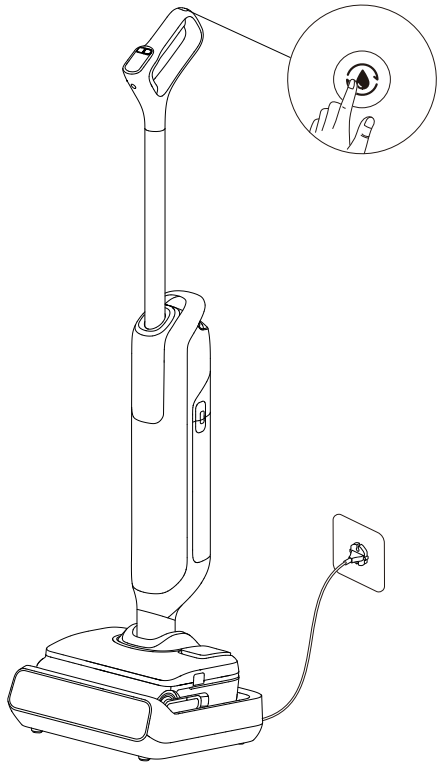

ملاحظة:
- قبل بدء التنظيف الذاتي، ضع الجهاز مرة أخرى على القاعدة وتأكد من ملء خزان المياه النظيفة بشكل كافٍ.
- بعد اكتمال التنظيف الذاتي، يدخل الجهاز في وضع التجفيف. أفرغ خزان المياه المستعملة.
- يمكن تمكين وظيفة التنظيف الذاتي فقط عند شحن الجهاز ومستوى البطارية أكثر من 25%. في حال انخفاض مستوى البطارية، يُرجى الشحن إلى 25% قبل بدء التنظيف الذاتي.

العناية والصيانة

نصائح:

- اوقف تشغيل الجهاز قبل الصيانة. احرص على عدم الضغط على زر الطاقة عن طريق الخطأ.
- استبدل الأجزاء إذا لزم الأمر. يجب استبدال الأجزاء بتلك المتوفرة من الشركة المصنعة أو وكيل الخدمة الخاص بها.
- في حالة عدم استخدام الجهاز لفترة طويلة، فقم بشحنه بالكامل، وافصل قابس الطاقة، وقم بتخزين الجهاز في بيئة باردة ومنخفضة الرطوبة بعيدًا عن أشعة الشمس المباشرة. اشحن الجهاز مرة واحدة على الأقل كل 3 أشهر لمنع البطارية من التفريغ الزائد.

نظف خزان المياه المستعملة

1. اضغط على زر التحرير لتحرير خزان المياه المستخدمة.

2. اسحب مقبض غطاء الخزان، ثم ارفع الغطاء. انزع الفلتر واسكب الماء المستعمل.

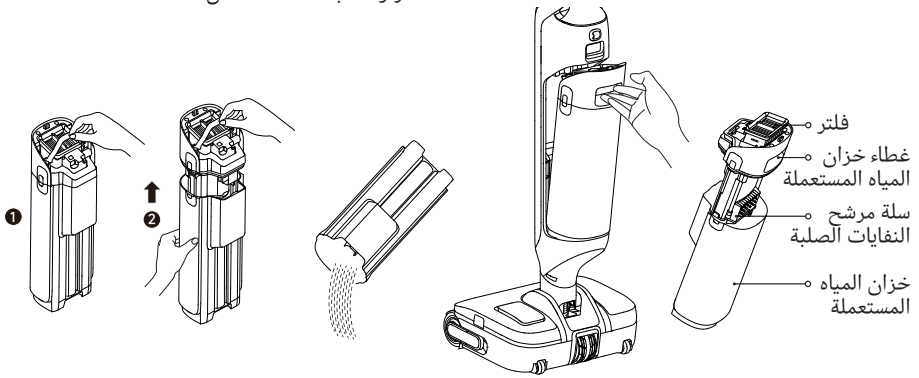

3. أزلْ النفايات الصلبة، ثم اشطف خزان المياه والغطاء بالماء النظيف. استخدم فرشاة التنظيف المرفقة لتنظيف الجدران الداخلية للخزان.

4. أعد تركيب الفلتر وغطاءه. ثم قم بإعادة تركيب الخزان حتى تسمع صوت نقرة.

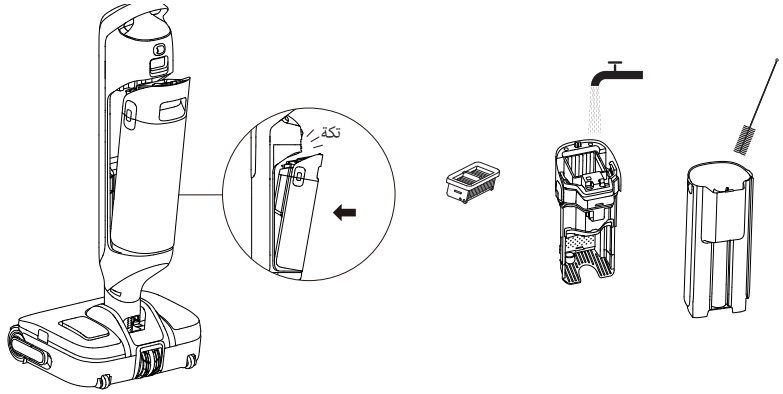

ملاحظة: يوصى بتنظيف خزان المياه المستعملة في الوقت المناسب بعد كل استخدام، وكذلك قبل وبعد التنظيف الذاتي.

العناية والصيانة

تنظيف المرشح

1. أزل الفلتر وامسح برفق الغبار العائم على السطح.



2. عندما يكون الفلتير متسخًا، اشطفه بالماء. اتركه ليجف تمامًا في الهواء قبل إعادة تركيبه.

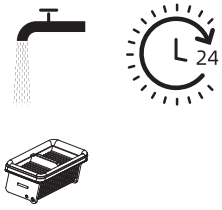

ملاحظة:
1. يوصى باستبدال المرشح كل 3 إلى 6 أشهر.
2. إذا كان مبللاً، جفف الفلتر تمامًا بالهواء قبل إعادة استخدامه لتجنب تقليل عمره الافتراضي.

تنظيف مُزيل الروائح (اختياري)

1. امسك المعطر، قم باللف لتحريره وإزالته، ثم اشطفه بالماء النظيف.

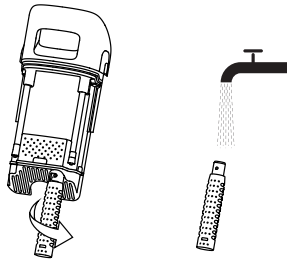

2. بعد التنظيف، لفه وأعد تثبيته بإحكام في مكانه.

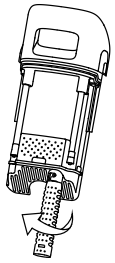

ملاحظة:
1. نظف حسب الحاجة. يوصى باستبدال مزيل الروائح كل 3 إلى 6 أشهر.
2. لضمان فعالية عمل المعطر، قم بتنظيف خزان المياه المستعملة على الفور بعد كل استخدام.

تنظيف الأنبوب ومستشعر الأوساخ

قم بإزالة خزان المياه المستعملة ثم امسح الأنبوب ومستشعر الأوساخ باستخدام قطعة قماش مبللة.

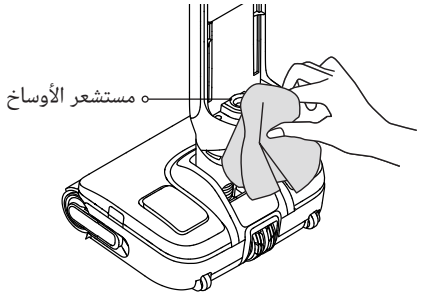

ملاحظة: لا تشطف الأنبوب أو مستشعر الأوساخ بالمياه.

العناية والصيانة

تنظيف مجموعة الفرشاة

1. اضغط على أزرار تحرير خزان المياه النظيفة لتحرير الخزان.

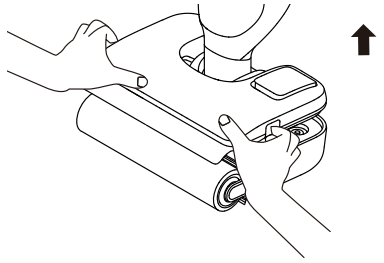

2. اسحب مقبض أسطوانة الفرشاة لإخراج فرشاة البكرة.

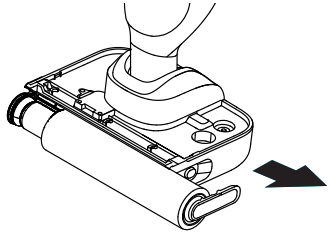

3. أزل المقبض عن الفرشاة الدوارة. استخدم فرشاة التنظيف المرفقة لتنظيف الفرشاة الدوارة، ثم اشطفها بالمياه النظيفة واتركها تجف تمامًا في الهواء.

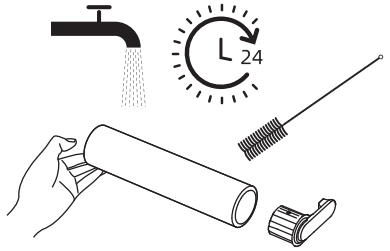

4. امسح مدخل الشفط بقطعة قماش جافة أو منديل مبلل. لا تشطفه بالماء.

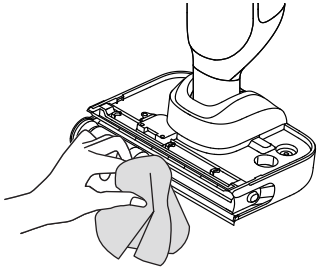

5. أعد تركيب الفرشاة الدوارة والمقبض حتى تسمع صوت (تكه).

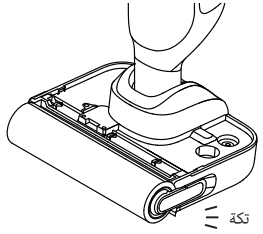

ملاحظة:
- لا تقم بشطف أسطوانة الفرشاة بالماء.
- نظف حسب الحاجة. يُوصى باستبدال بكرة الفرشاة كل فترة من 3 إلى 6 أشهر.
- قبل تنظيف أسطوانة الفرشاة، تأكد من إزالة أو إفراغ خزان المياه المستعملة، وأن الجهاز موضوع على جانبه.

اكتشاف الأخطاء وإصلاحها

في حالة حدوث خطأ، سيتوقف الجهاز عن العمل. يرجى الرجوع إلى الجدول التالي لاستكشاف الأخطاء وإصلاحها. إذا استمرت المشكلة، يرجى الاتصال بخدمة العملاء.

خطأ	الحلول	سبب محتمل
الجهاز لا يعمل.	اشحنه بالكامل قبل الاستخدام.	نفدت بطارية المكنسة أو مستوى شحن البطارية منخفض.
	قم بإمالة المكنسة للخلف.	المكنسة في وضع رأسي.
	تخلص من الانسداد وانتظر حتى تعود درجة الحرارة إلى وضعها الطبيعي.	تم تنشيط الانسداد في وضع الحماية من الحرارة الزائدة.
	أفرغ خزان المياه المستعملة.	خزان المياه المستخدمة ممتلئ.
	تأكد من أن جميع الأجزاء في مكانها بشكل صحيح.	الأجزاء غير مستقرة في مكانها.
	أعد ملئ خزان المياه النظيفة.	انخفاض منسوب المياه في خزان المياه النظيفة.
يجري شحن الجهاز ببطء.	انتظر حتى تعود درجة حرارة البطارية إلى وضعها الطبيعي.	درجة حرارة البطارية منخفضة جدًا أو مرتفعة جدًا.
قوة الشفط في المكنسة ضعيفة.	تنظيف الفلتر.	انسد الفلتر.
	نظف الأنبوب ومدخل الشفط.	مدخل أو أنبوب الشفط مسدودة بجسم غريب.
يصدر المحرك ضوضاء غريبة.	أفرغ خزان المياه المستخدمة.	لا يوجد ماء في خزان المياه المستخدمة.
	قم بإزالة أي انسداد في فتحة الشفط ا لرئيسية.	فتحة الشفط الرئيسية مسدودة.
لا يضيء مؤشر مستوى البطارية على شاشة العرض أثناء الشحن.	الحرص على إدخال قابس قاعدة الشحن في مكانه.	لم يتم إدخال قابس قاعدة الشحن في مقبس التيار الكهربائي على نحوٍ صحيح.
	تأكد من وضع المكنسة بشكل صحيح على قاعدة الشحن.	لم يتم وضع المكنسة بشكل صحيح على قاعدة الشحن.

اكتشاف الأخطاء وإصلاحها

لا يوجد ماء يخرج من الجهاز.	أعد تركيب أو ملء خزان المياه النظيفة.	لم يتم تركيب خزان المياه النظيفة في مكانه بشكل صحيح، أو أن المياه الموجودة في خزان المياه النظيفة غير كافية.
	شغّل الجهاز وتحقق مرة أخرى بعد فترة.	يستغرق ترطيب بكرة الفرشاة 30 ثانية.
فتحة التهوية تسرب المياه.	حرّك الجهاز بهدوء إلى الأمام والخلف أثناء تشغيله.	يتسبب التصادم أو السحب الحاد في دخول الماء إلى المحرك.
	جفف الفلتر جيدًا قبل الاستخدام.	لم ينظف الفلتر على نحو كامل بعد تنظيفه.
لا يعمل أثناء التنظيف الذاتي.	أزل غطاء بكرة الفرشاة لفحص وتنظيف بكرة الفرشاة.	بكرة الفرشاة قد تكون اصطدمت بأجسام كبيرة.
	تأكد من شحن المكنسة قبل تشغيل وظيفة التنظيف الذاتي.	لم يتم وضع المكنسة بشكل صحيح على قاعدة الشحن.
	لا يمكن تمكين التنظيف الذاتي إلا أثناء شحن الجهاز ومستوى البطارية أكثر من 25%.	لا يمكن تمكين التنظيف الذاتي إذا كان مستوى البطارية أقل من 25%.
	أفرغ خزان المياه المستخدمة.	خزان المياه المستخدمة ممتلئ.
	أعد تركيب أو ملء خزان المياه النظيفة.	لم يتم تركيب خزان المياه النظيفة في مكانه بشكل صحيح، أو أن المياه الموجودة في خزان المياه النظيفة غير كافية.
أداء التجفيف ضعيف.	افحص ونظّف انسداد مخرج الهواء ومدخل الهواء.	قد يكون مخرج الهواء ومدخل الهواء لقاعدة الشحن مسدودًا.

رسائل التنبيه عن الأخطاء وحلولها

إذا كان الجهاز لا يعمل بطريقةٍ صحيحةٍ، ستعرض شاشة العرض رسالة خطأ. يُرجى الرجوع إلى الجدول أدناه للعثور على الحلول المقدمة لك.

رمز الخطأ	سبب محتمل	الحلول
E1-E7	خطأ	أعد تشغيل الجهاز لاستكشاف الأخطاء وإصلاحها. في حال استمرار المشكلة، يُرجى الاتصال بخدمة العملاء.
F1-F3		
H2/H3/H5/H6		

المواصفات

المِكْنَسَة الكَهْرَبائِيَّة			
الطراز	HMH66A	الطاقة المقدّرة	450 W
الجهد المقدّر	21,6 V ⎓	جهد الشحن	27,5 V ⎓
سعة خزان المياه النظيفة	800 mL	سعة خزان المياه المستعملة	700 mL
وقت الشحن	4 ساعات تقريبًا		
قاعدة الشحن			
الطراز	HCBBF	الطاقة المقدّرة*	350 W
الدخل المقدّر	220-240 V~ 50-60 Hz	الإخراج المقدّر	27,5 V ⎓ 1,6 A

معلومات المنتج عن استهلاك الطاقة ووقت الدخول في هذا الوضع		
الوضع	أقصى استهلاك للطاقة	الحد الأقصى للوقت اللازم للدخول في هذا الوضع
وضع الاستعداد لقاعدة الشحن فقط	≤ 0,5 W	≤ 20 min
وضع الاستعداد	≤ 0,5 W	≤ 20 min

* تشير الطاقة المقدرة إلى الطاقة المقاسة خلال دورة تمثيلية للدخول في وضع التجفيف.

التخلص من البطارية وإزالتها

تحتوي بطارية الليثيوم أيون المدمجة على مواد خطرة على البيئة. قبل التخلص من البطارية، تأكد من خلع البطارية بواسطة فنيين مؤهلين والتخلص منها في منشأة إعادة التدوير المناسبة.

- يجب إزالة البطارية من الجهاز قبل التخلص منها؛
- يجب فصل الجهاز عن التيار الكهربائي عند إزالة البطارية؛
- يجب التخلص من البطارية بأمان.

دليل الإزالة

1. قم بإزالة المقبض بالرجوع إلى قسم التثبيت.
2. استخدم أداة مناسبة لإزالة الأغطية الزخرفية العلوية وجسم الجهاز.
3. استخدم مفك براغي لإزالة جميع مسامير التثبيت من الجسم.
4. استخدم مفك براغي لإزالة مسامير التثبيت الخاصة بالغطاء الأمامي للجهاز. أزل الغطاء.
5. افصل كابلات موصل مجموعة البطاريات ثم قم بإزالة البطارية من مجموعة حزمة البطاريات.

تنبيه:

- قبل إزالة البطارية، افصل الطاقة واستنفد البطارية قدر الإمكان.
- يجب التخلص من البطاريات غير الضرورية في منشأة إعادة التدوير المناسبة.
- لا تعرضها لبيئة ذات درجة حرارة عالية؛ لتجنب مخاطر الانفجار.
- في ظل ظروف سيئة، قد يخرج سائل من البطارية. في حال حدوث تلامس، اغسل بالماء واطلب المساعدة الطبية.

Важливі вказівки з техніки безпеки

Уважно прочитайте цей посібник перед використанням і збережіть його для подальшого використання.

Під час використання електричного пристрою завжди слід дотримуватися основних запобіжних заходів, зокрема таких:

ПЕРЕД ВИКОРИСТАННЯМ (ЦЬОГО ПРИСТРОЮ) ПРОЧИТАЙТЕ ВСІ ІНСТРУКЦІЇ. Недотримання попереджень та інструкцій може призвести до ураження електричним струмом, пожежі та/або важких травм.

УВАГА! Щоб зменшити ризик пожежі, ураження електричним струмом або травми, дотримуйтесь таких рекомендацій:

Обмеження щодо використання

- Щоб забезпечити безпечне користування пристроєм і уникати можливих ризиків, дітям віком до 8 років, особам похилого віку й особам з фізичними, сенсорними чи розумовими вадами, а також особам, які не мають достатніх знань чи досвіду, заборонено користуватися цим пристроєм без нагляду одного з батьків чи опікуна. Дітям без нагляду заборонено здійснювати очищення та поточне обслуговування.
- Пластикова плівка може бути небезпечною. Щоб уникнути небезпеки удушення, тримайте її подалі від дітей. Діти не повинні гратися з пристроєм.
- Тримайте пристрій у недоступному для дітей місці, коли він підключений до мережі або охолоджується.
- Використовуйте тільки в приміщенні, на підлогових поверхнях без килимового покриття, таких як вініл, плитка, ущільнене дерево тощо. Будьте обережні, щоб не наїхати на незакріплені предмети або краї килимів. Зупинка щітки може призвести до передчасного виходу з ладу ременя.
- Використовуйте тільки так, як описано в цьому посібнику користувача. Використовуйте лише рекомендовані виробником насадки.
- Не піддавайте пристрій впливу вогню або надмірної температури. Вплив вогню або надмірної температури може призвести до вибуху.
- Не користуйтесь пристроєм у місцях з дуже високими чи дуже низькими температурами (нижче ніж 5°C/41 °F чи вище ніж 40°C/104 °F). Заряджайте пристрій за температури вище 5°C/41 °F і нижче 40°C/104 °F.
- Не занурюйте пристрій у рідину.
- Не використовуйте для збирання легкозаймистих або горючих рідин, наприклад, бензину. Не використовуйте в місцях, де можуть бути присутніми легкозаймисті або горючі рідини.
- Не вставляйте будь-які предмети в отвори. Не використовуйте пристрій, якщо будь-який отвір заблоковано. Не допускайте потрапляння пилу, ворсу, волосся та інших предметів, які можуть перешкоджати потоку повітря.
- Не збирайте токсичні речовини (хлорний відбілювач, аміак, засіб для чищення каналізації тощо). Не збирайте тверді або гострі предмети, такі як скло, цвяхи, гвинти, монети тощо.

Важливі вказівки з техніки безпеки

- Не використовуйте пристрій у закритому просторі, наповненому парами масляної фарби, розчинника, деяких речовин для захисту від молі, легкозаймистого пилу або інших вибухонебезпечних або токсичних парів. Не прибирайте нічого, що горить або димить, наприклад, сигарети, сірники або гарячий попіл.
- Не використовуйте пристрій без встановлених фільтрів.
- Тримайте волосся, вільний одяг, пальці та інші частини тіла подалі від отворів і рухомих частин пристрою та його аксесуарів.
- Тримайте кабелі заземлення подалі від пристрою під час його використання. При наїзді пристрою на шнур живлення може виникнути небезпека.
- Під час прибирання на сходах слід бути особливо обережними.
- Використовуйте лише офіційний універсальний мийний засіб для підлог MOVA.

Обслуговування та зберігання

- Запобігайте ненавмисному ввімкненню. Перш ніж брати або переносити пристрій, переконайтеся, що вимикач розташований у положенні «вимкнено». Якщо під час перенесення пристрою палець залишається на вимикачі або пристрій вмикається, це може призвести до нещасного випадку.
- Переконайтеся, що пристрій розміщений на горизонтальній поверхні. Не використовуйте пристрій в одному і тому ж положенні, якщо він оснащений щіткою-валиком, а ручка не розташована в повністю вертикальному положенні. Не зберігайте пристрій у місцях, де він може замерзнути.
- Вимикайте пристрій і виймайте вилку з розетки, коли він не використовується, перед чищенням, технічним обслуговуванням або ремонтом, а також перед підключенням або відключенням щітки, що рухається.
- Не використовуйте пошкоджений або модифікований пристрій. Пошкоджений або модифікований пристрій може поводитися непередбачувано, що може призвести до пожежі, вибуху або травмування.
- Не модифікуйте і не намагайтеся відремонтувати пристрій, за винятком випадків, зазначених в інструкції з експлуатації та догляду.
- Не використовуйте пристрій з пошкодженими аксесуарами (наприклад, зарядною базою, шнуром живлення тощо). Ніколи не намагайтеся вмикати пристрій або насадку, якщо вони впали, були пошкоджені, залишені на відкритому повітрі, потрапили у воду або не працюють належним чином. Зверніться до авторизованого сервісного центру.
- Ремонт мають виконувати кваліфіковані фахівці, які використовують лише ідентичні запасні частини. Це забезпечить безпеку пристрою.
- Якщо шнур живлення пошкоджено, щоб уникнути небезпеки, його повинен замінити виробник, його центр обслуговування або фахівець з відповідною кваліфікацією.

Важливі вказівки з техніки безпеки

UA

Акумулятор і заряджання

- Попередження: Для підзарядки пристрою використовуйте лише зарядну базу, що постачається разом із пристроєм. Використовуйте тільки із зарядною базою HCBBF.
- Дотримуйтесь усіх інструкцій із заряджання та не заряджайте пристрій за межами температурного діапазону, зазначеного на акумуляторі, оскільки це підвищує ризик виникнення пожежі.
- Зарядна база оснащена функцією сушіння і підходить тільки для сушіння щітки цього пристрою.
- Тримайте кабель зарядної бази подалі від нагрітих поверхонь. Не торкайтеся штепсельної вилки зарядної бази або пристрою мокрими руками. Щоб від'єднати пристрій від мережі, тримайтеся за штепсельну вилку зарядної бази, а не за кабель.
- Не тягніть і не переносьте зарядну базу за кабель, не використовуйте кабель як ручку, не допускайте потрапляння кабелю у двері, що зачиняються, і не тягніть за кабель навколо гострих країв або кутів.
- Не використовуйте акумуляторні батареї, що не перезаряджаються. Невиконання цієї вимоги може призвести до займання літій-іонного акумулятора. Цей пристрій містить акумулятори, які можуть бути замінені лише кваліфікованим технічним персоналом або службою післяпродажного обслуговування.
- Літій-іонний акумуляторний блок містить речовини, небезпечні для навколишнього середовища. Перед утилізацією пристрою спочатку вийміть акумуляторну батарею, а потім викиньте або віддайте до місця переробки відповідно до місцевих законів і правил країни або регіону, в якому вона використовується.
- Під час виймання акумулятора пристрій має бути відключений від мережі електроживлення. Зберігайте батареї в недоступному для дітей місці. Ніколи не беріть батареї до рота. У разі проковтування зверніться до лікаря або до місцевої токсикологічної служби.
- У разі неправильного використання ніколи не торкайтеся акумулятора, з якого може виливатися рідина. При випадковому контакті промийте водою. Якщо рідина потрапила в очі, негайно зверніться за медичною допомогою. Рідина, що витікає з акумулятора, може спричинити подразнення або опіки.
- Зарядна база здатна заряджати 6-елементний акумуляторний блок місткістю 4000 мА-год. Цю зарядну базу не слід використовувати для заряджання акумуляторів, що не перезаряджаються. Невиконання цієї вимоги може призвести до займання літій-іонного акумулятора.

Важливі вказівки з техніки безпеки

Символи

Обладнання класу II

T 3.15A

Мініатюрний запобіжник з витримкою часу, де T 3.15 A — це символ для характеристики часу/струму

Тільки для використання в приміщенні

Прочитайте посібник користувача

Інформація щодо відходів електричного й електронного обладнання (WEEE)

Усі вироби, на які нанесено цей знак, являють собою відходи електричного й електронного обладнання (WEEE, згідно з Директивою 2012/19/EU), і їх не слід викидати разом із несортованим побутовим сміттям. Натомість слід берегти здоров'я людей і довкілля, здаючи відходи обладнання до спеціального пункту збору відходів електричного та електронного обладнання, призначеного урядом або місцевими органами влади. Правильна утилізація і повторна переробка допоможе запобігти можливому негативному впливу на довкілля та здоров'я людей. Для отримання додаткової інформації щодо розташування й умов роботи таких пунктів збирання зверніться до спеціалістів, які займаються встановленням такого обладнання, або до місцевих органів влади.

Ми, компанія XingKuang Innovation Technology (Suzhou) Co., Ltd., заявляємо, що дане обладнання відповідає чинним директивам, європейським нормам і поправкам. Повний текст декларації про відповідність ЄС доступний за наступною інтернет-адресою:
www.mova-tech.com

З повним текстом електронного посібника можна ознайомитися, відвідавши веб-сторінку https://www.mova-tech.com/pages/user-manuals-and-faqs

Основна інформація про виріб

Комплект поставки

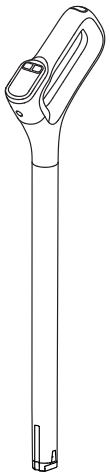

Ручка

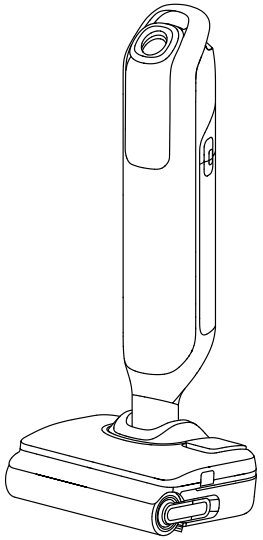

Основний корпус



Запасний фільтр

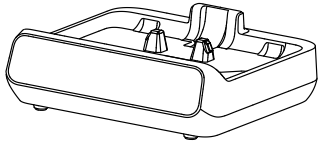

Зарядна станція



Щітка для чищення



Запасний валик для щітки

Основна інформація про виріб

Пилосос

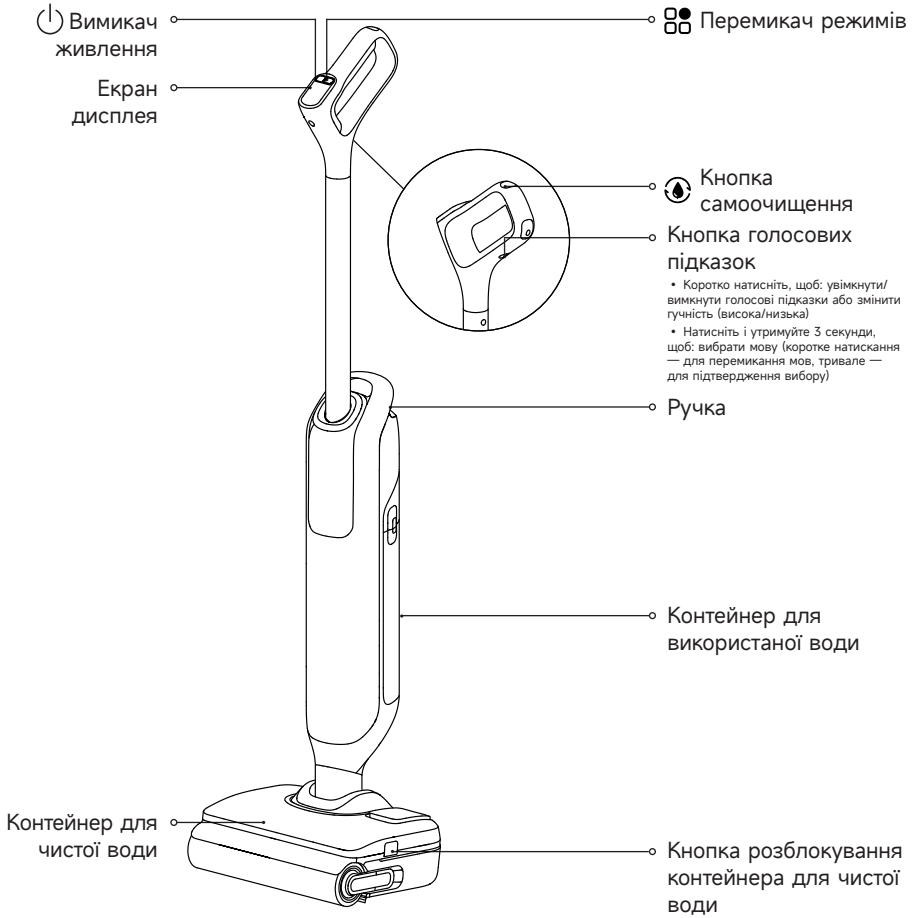

Основна інформація про виріб

UA

Зарядна станція

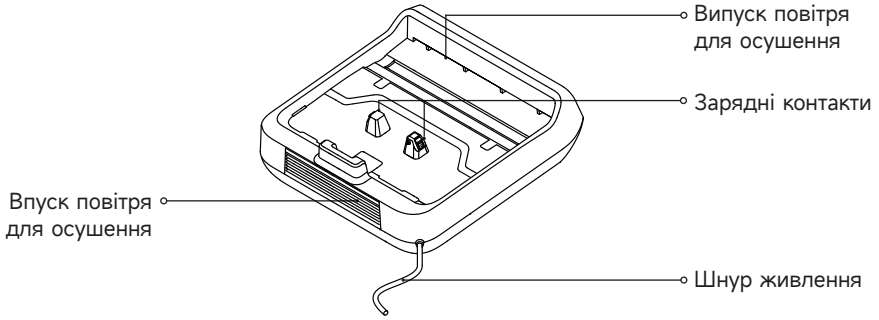

Контейнер для чистої води

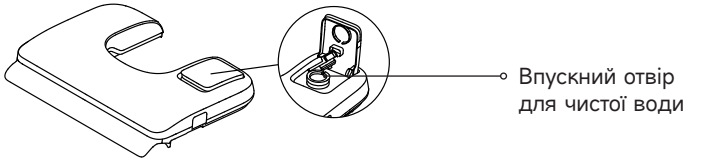

Основна інформація про виріб

Екран дисплея

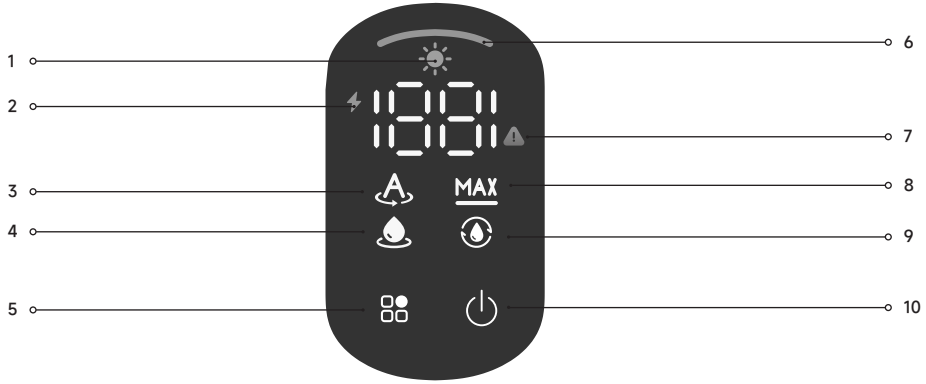

1 Режим сушіння

2 Індикатор зарядки / розряду акумулятора

3 Розумний режим

4 Режим усмоктування

5 Перемикач режимів
Натисніть, щоб перемкнути режими.

6 Індикатор концентрації пилу
- Колір змінюється у реальному часі залежно від кількості бруду під час прибирання.

7 Повідомлення про помилку

8 Максимальний режим

9 Режим самоочищення

10 Вимикач живлення
Натисніть, щоб розпочати/зупинити прибирання.

Примітка:
Якщо прилад працює неправильно, на екрані дисплея з'явиться повідомлення про помилку. Потрібне рішення можна знайти в таблиці «Усунення несправностей».

Встановлення/зняття ручки

Щоб встановити: вставте кінець ручки вертикально в отвір у верхній частині пристрою, як показано на малюнку, доки не почуєте клацання.

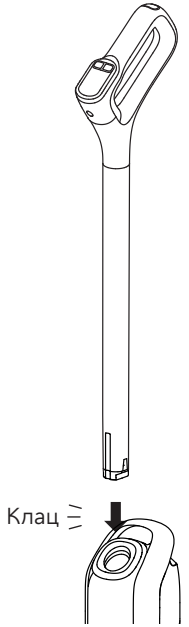

Щоб зняти: вставте викрутку в отвір у вказаному місці та натисніть фіксатор, одночасно потягнувши ручку вгору.

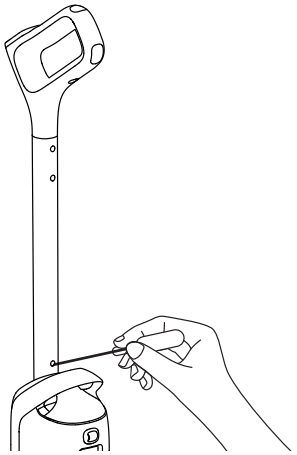

Заряджання

1. Поставте зарядну базу на рівній поверхні біля стіни й підключіть її до джерела живлення. Перед першим використанням повністю зарядіть пристрій.
2. Помістіть пристрій на зарядну базу. Коли число на дисплеї досягне 100, акумулятор буде повністю заряджений.

Індикатор зарядки / розряду акумулятора

- Повільно блимає помаранчевим кольором: рівень заряду акумулятора ⩽ 25% (зарядка)
- Повільно блимає зеленим кольором: рівень заряду акумулятора > 25% (зарядка)
- Постійно світиться помаранчевим кольором: рівень заряду акумулятора ⩽ 25%

Примітка:
- Якщо протягом 10 хвилин після повного заряджання акумулятора не буде виконано жодної операції, пилосос перейде в режим сну. Якщо ви хочете користуватись пристроєм, перезапустіть його.
- Щоб продовжити термін служби, акумулятор буде автоматично охолоджуватися перед заряджанням після тривалої безперервної роботи пристрою.

Спосіб використання

Наповніть резервуар для чистої води

Натисніть кнопки розблокування контейнера для чистої води, щоб вийняти його. Відкрийте кришку контейнера та наповніть його чистою водою через впускний отвір для чистої води. Встановіть контейнер на місце, щоб клацнув його фіксатор.

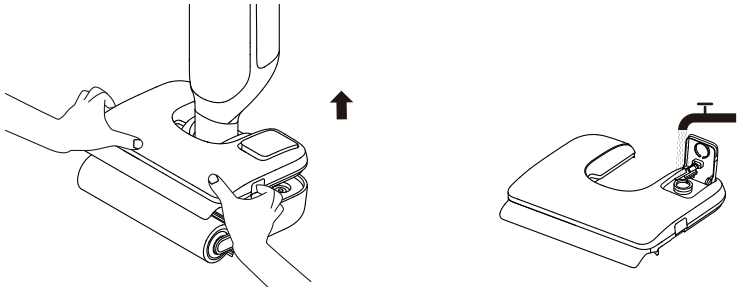

Перемикання режимів

Натисніть кнопку, щоб перемикати режими відповідно до ваших потреб.

Розумний режим
Потужність усмоктування та подача води регулюються автоматично залежно від забруднення підлоги; підходить для щоденного прибирання.

MAX Максимальний режим
Потужність усмоктування та подача води збільшені для ретельного очищення підлоги й ефективного видалення складних плям та сильних забруднень.

Режим усмоктування
Вода швидко вбирається; найкраще підходить для прибирання розлитих рідин або вологих і слизьких ділянок, як-от у ванній кімнаті.

Спосіб використання

Початок прибирання

Обережно натисніть на кришку щітки й відхиліть прилад назад. Натисніть вимикач живлення, щоб розпочати/зупинити прибирання. Якщо під час роботи пристрій займе вертикальне положення, поточне завдання буде призупинено.

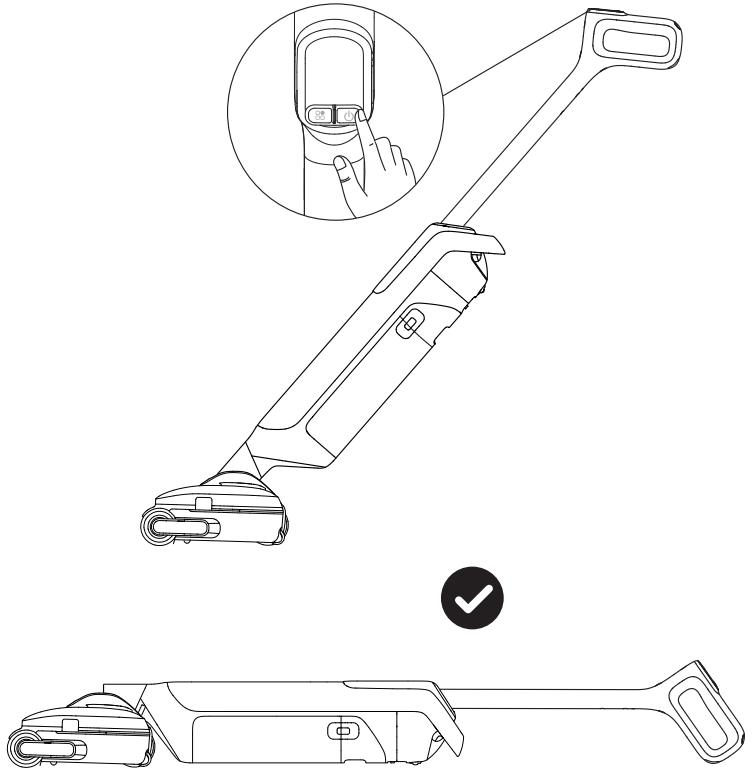

Примітка:

- Не пилососьте пінисті рідини.
- Перед вимкненням поверніть пристрій у вертикальне положення, якщо він перебуває в горизонтальному положенні.
- Пристрій підходить лише для прибирання твердих поверхонь, таких як дерев'яна підлога, мармур і плитка.
- Під час роботи не підіймайте та не переміщуйте пристрій над підлогою, оскільки це може призвести до потрапляння використаної води в двигун.

Спосіб використання

Спорожніть контейнер для використаної води

1. Натисніть кнопку розблокування контейнера для використаної води, щоб вийняти його.

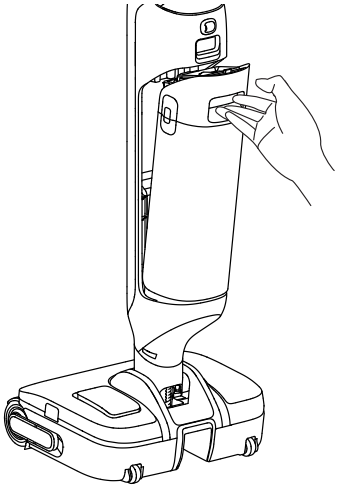

2. Потягніть ручку кришки контейнера для використаної води вгору, щоб зняти кришку.

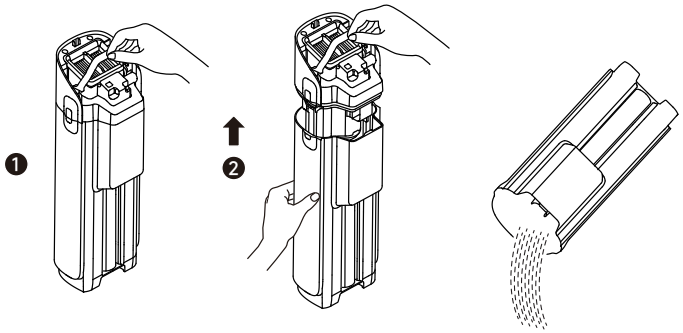

Примітка:

- Не підіймайте та не переміщуйте контейнер для використаної води, тримаючи його лише за ручку, щоб уникнути протікання.

Спосіб використання

UA

Самоочищення та сушіння

	Коротко натисніть	Запуск самоочищення
	Коротко натисніть протягом 3 секунд після початку самоочищення	Вмикається самоочищення з глибоким замочуванням
	Натисніть і утримуйте 3 секунди	Вмикається режим сушіння
	Коротко натисніть під час сушіння	Вихід

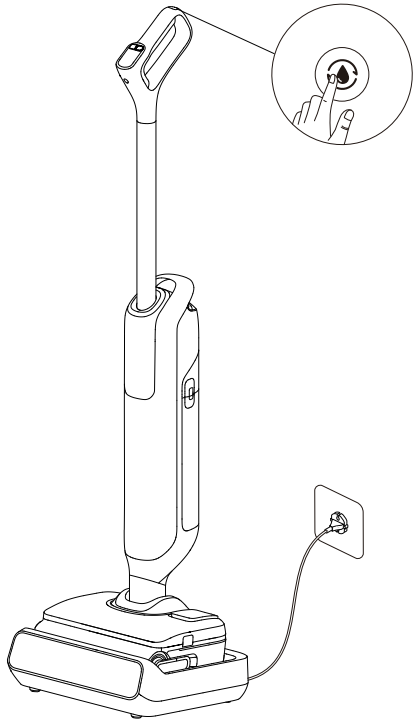

Примітка:

- Перед початком самоочищення встановіть пристрій на зарядну станцію та переконайтеся, що контейнер для чистої води заповнений достатньою кількістю води.
- Після закінчення самоочищення пристрій увімкне режим сушіння. Вчасно спорожніть контейнер для використаної води.
- Функцію самоочищення можна ввімкнути лише тоді, коли пристрій заряджається, а рівень заряду акумулятора становить більше 25%. Якщо рівень заряду акумулятора нижчий, зарядіть його до 25% перед початком самоочищення.

Догляд і технічне обслуговування

Поради:

- Перед технічним обслуговуванням вимкніть пристрій. Будьте обережні, щоб випадково не натиснути вимикач живлення.
- За потреби замініть деталі. Замінюйте деталі тільки тими, які можна придбати у виробника або його сервісного агента.
- Якщо пристрій не використовується протягом тривалого періоду часу, повністю зарядіть його, витягніть вилку з розетки і зберігайте в прохолодному сухому місці, подалі від прямих сонячних променів. Заряджайте пристрій принаймні раз на 3 місяці, щоб запобігти надмірному розрядженню акумулятора.

Очищення резервуара для використаної води

1. Натисніть кнопку розблокування, щоб зняти контейнер для використаної води.

2. Потягніть ручку кришки контейнера вгору, щоб зняти кришку. Вийміть фільтр і вилийте використану воду.

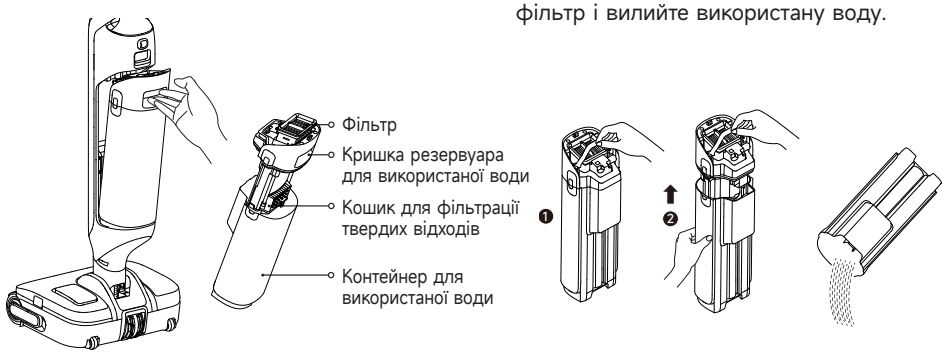

3. Видаліть тверді відходи, а потім промийте контейнер і його кришку чистою водою. Очистіть внутрішні стінки резервуара за допомогою щітки для чищення, що входить у комплект поставки.

4. Встановіть на місце фільтр і кришку резервуара. Встановіть контейнер для використаної води на місце, доки не почуєте клацання.

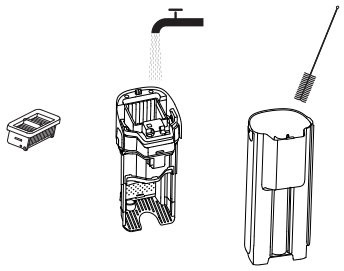

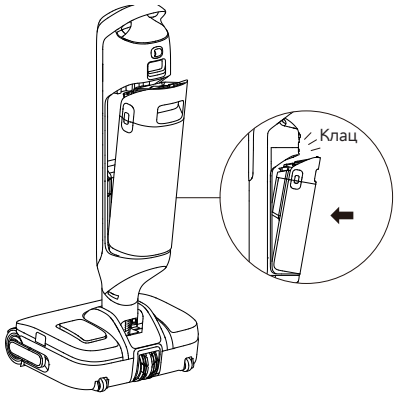

Примітка: Рекомендується вчасно очищати контейнер для використаної води після кожного використання, а також до і після самоочищення.

Догляд і технічне обслуговування

Очищення фільтра

1. Зніміть фільтр і обережно збийте пил, що плаває на поверхні.

2. Якщо фільтр забруднений, промийте його чистою водою. Дайте йому повністю висохнути на повітрі перед повторним встановленням.







Примітка:
1. Рекомендується замінювати фільтр кожні 3-6 місяців.
2. Якщо фільтр вологий, повністю висушіть його на повітрі перед повторним використанням, щоб не скоротити термін його служби.

Очищення дезодоратора (за наявності)

1. Тримайте дезодоратор, поверніть його, щоб від'єднати та зняти, а потім промийте чистою водою.

2. Після очищення поверніть дезодоратор і надійно зафіксуйте його на місці.

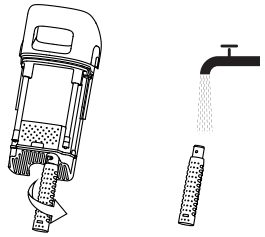

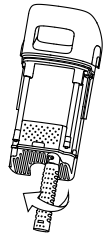

Примітка:
1. Чистити за потреби. Рекомендується замінювати дезодоратор кожні 3–6 місяців.
2. Щоб дезодоратор працював ефективно, своєчасно очищуйте контейнер для використаної води після кожного використання.

Очищення трубки та датчика забруднення

Вийміть контейнер для використаної води й обережно протріть трубку та датчик забруднення вологою тканиною.

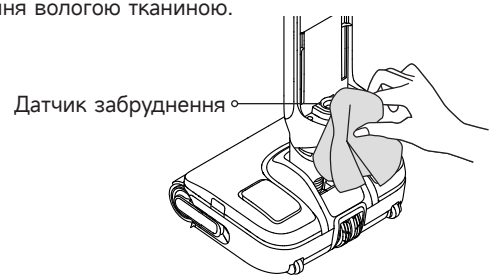

Примітка: Не промивайте трубку або датчик забруднення водою.

Догляд і технічне обслуговування

Очищення щітки в зборі

1. Натисніть кнопки розблокування контейнера для чистої води, щоб вийняти його.

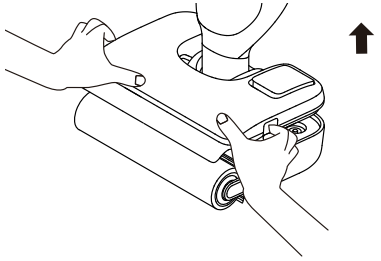

2. Потягніть за ручку щітки-валика, щоб вийняти щітку-валик.

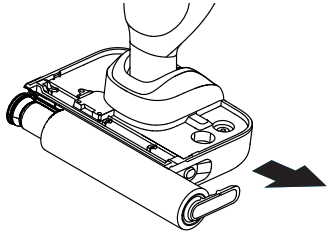

3. Відокремте ручку від валика щітки. Очистіть валик щітки за допомогою щітки для чищення, яка входить у комплект, промийте його чистою водою та залиште повністю висохнути на повітрі.

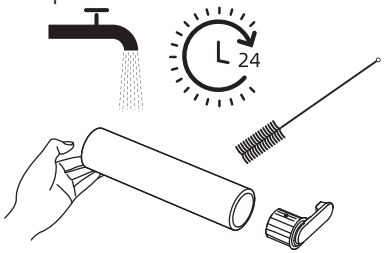

4. Протріть всмоктувальний отвір сухою або вологою тканиною. Не промивайте його водою.

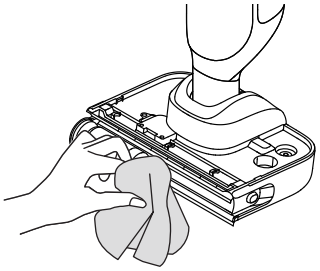

5. Встановіть щітку-валик з ручкою на місце, доки не почуєте клацання.

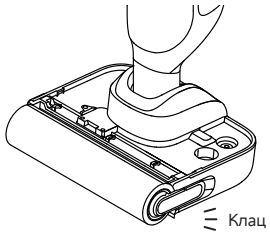

Примітка:

- Не промивайте водою щітку-валик.
- Чистити за потреби. Рекомендується замінювати щітку-валик кожні 3-6 місяців.
- Перед очищенням щітки-валика переконайтеся, що контейнер для використаної води знято або спорожнено, а пристрій покладено на бік.

Усунення несправностей

Якщо виникає помилка, пристрій припиняє роботу. Зверніться до наступної таблиці для усунення несправностей. Якщо проблема не зникає, зверніться до служби підтримки.

Помилка	Можлива причина	Вирішення
Пристрій не працює.	Пристрій розрядився або рівень заряду акумулятора низький.	Повністю зарядіть пристрій перед використанням.
	Пристрій розташований вертикально.	Відхиліть пристрій назад.
	Блокування активувало режим захисту від перегріву.	Усуньте засмічення і зачекайте, поки температура не повернеться до норми.
	Контейнер для використаної води повний.	Спорожніть контейнер для використаної води.
	Деталі не встановлені на свої місця.	Переконайтеся, що всі деталі належним чином встановлені на свої місця.
	Низький рівень води в контейнері для чистої води.	Наповніть контейнер для чистої води.
Пристрій заряджається повільно.	Температура акумулятора занадто низька або занадто висока.	Зачекайте, поки температура акумулятора не нормалізується.
Потужність всмоктування пристрою недостатня.	Фільтр засмічений.	Очистьте фільтр.
	Всмоктувальний отвір або трубка заблоковані сторонніми предметами.	Прочистьте трубку і всмоктувальний отвір.
Двигун видає дивний шум.	У резервуарі для використаної води занадто багато брудної води.	Спорожніть контейнер для використаної води.
	Всмоктувальний отвір заблоковано.	Усуньте будь-яке засмічення у всмоктувальному отворі.
Під час зарядки на дисплеї не світиться індикатор заряду акумулятора.	Штепсельна вилка зарядної бази не вставлена належним чином в електричну розетку.	Переконайтеся, що штепсельна вилка зарядної бази вставлена правильно.
	Пристрій неправильно розміщено на зарядній базі.	Переконайтеся, що пристрій розміщено на зарядній базі належним чином.

Усунення несправностей

Пристрій не подає воду.	Резервуар для чистої води встановлено неправильно або в ньому недостатньо води.	Встановіть на місце або наповніть резервуар для чистої води.
	Для зволоження валика щітки потрібно 30 секунд.	Увімкніть пристрій і перевірте ще раз через деякий час.
З вентиляційного отвору витікає вода.	Внаслідок зіткнення або різкого поштовху вода потрапила в двигун.	Обережно пересувайте пристрій вперед-назад, коли він увімкнений.
	Фільтр не повністю висох після очищення.	Повністю висушіть фільтр перед використанням.
Не відбувається самоочищення.	Валик щітки може бути затиснутий великим сміттям.	Зніміть кришку щітки-валика, щоб перевірити та почистити її.
	Пристрій неправильно розміщено на зарядній базі.	Перш ніж увімкнути функцію самоочищення, переконайтеся, що пристрій заряджається.
	Самоочищення не можна ввімкнути, якщо рівень заряду акумулятора нижчий за 25%.	Самоочищення можна ввімкнути лише тоді, коли пристрій заряджається і рівень заряду акумулятора перевищує 25%.
	Контейнер для використаної води повний.	Спорожніть контейнер для використаної води.
	Резервуар для чистої води не встановлений на місце або в ньому недостатньо води.	Встановіть на місце або наповніть резервуар для чистої води.
Погано виконується сушіння.	Можливо, заблоковано вихідний та вхідний отвори для повітря на зарядній базі.	Перевірте та усуньте блокування виходу та входу повітря.

Підказки про помилки та шляхи їх усунення

Якщо прилад працює неправильно, на екрані з'явиться повідомлення про помилку. Зверніться до наведеної нижче таблиці, щоб знайти рішення.

Код помилки	**Можлива причина**	**Вирішення**
E1-E7	Помилка	Перезапустіть пристрій для усунення несправностей. Якщо проблема не зникає, зверніться до служби підтримки.
F1-F3		
H2/H3/H5/H6		

Технічні характеристики

Пилосос			
Модель	HMH66A	Номінальна потужність	450 W
Номінальна напруга	21,6 V ⎓	Напруга заряджання	27,5 V ⎓
Об'єм контейнера для чистої води	800 mL	Об'єм контейнера для використаної води	700 mL
Час заряджання	Прибл. 4 години		
Зарядна станція			
Модель	HCBBF	Номінальна потужність*	350 W
Номінальна вхідна напруга	220-240 V~ 50-60 Гц	Номінальна вихідна напруга	27,5 V ⎓ 1,6 A

Інформація про енергоспоживання виробу та час переходу в режим		
Режим	Максимальне споживання електроенергії	Максимальний час переходу в цей режим
Режим очікування, лише для зарядної док-станції	⩽ 0,5 W	⩽ 20 хв
Режим очікування	⩽ 0,5 W	⩽ 20 хв

* Номінальну потужність виміряно під час типового циклу переходу в режим сушіння.

Демонтаж і утилізація акумулятора

Вбудований літій-іонний акумулятор містить речовини, небезпечні для довкілля. Перш ніж викинути акумулятор, подбайте, щоб його зняли кваліфіковані спеціалісти й щоб його здали у відповідний пункт повторної переробки.

- перш ніж викинути пристрій, з нього потрібно зняти акумулятор;
- під час виймання акумулятора пристрій має бути відключений від джерела живлення;
- утилізацію акумулятора слід здійснювати безпечним способом.

Як вилучати акумулятор

1. Зніміть ручку, подивившись вказівки в розділі «Встановлення».
2. За допомогою відповідного інструменту зніміть верхню та декоративну кришки корпусу пристрою.
3. Викрутіть всі кріпильні гвинти з корпусу викруткою.
4. Викрутіть викруткою кріпильні гвинти на передній кришці пристрою. Зніміть кришку.
5. Від'єднайте кабелі роз'єму акумуляторного блока і вийміть з акумуляторного блока акумулятор.

ОБЕРЕЖНО!

- Перш ніж виймати акумулятор, відключіть живлення і максимально розрядіть його.
- Непотрібні акумулятори слід здавати до відповідного пункту повторної переробки.
- Не піддавайте їх впливу високих температур, інакше існує небезпека вибуху.
- У разі неправильного поводження з акумулятора може витікати рідина. Якщо вона потрапить на тіло, промийте уражену ділянку водою та зверніться по медичну допомогу.

მნიშვნელოვანი ინსტრუქციები უსაფრთხოების დაცვისთვის

ყურადღებით გაეცანით სახელმძღვანელოს და შეინახეთ სამომავლო საჭიროებებისათვის. ელექტროხელსაწყოს გამოყენებისას, ყოველთვის დაიცავით უსაფრთხოების ძირითადი ზომები,მათ შორის:

(მოწყობილობის) გამოყენებამდე ბოლომდე წაიკითხეთ ინსტრუქცია. გაფრთხილებებისა და ინსტრუქციების დაუცველობამ შესაძლოა გამოიწვიოს ელექტროშოკი, ხანძარი და/ან სერიოზული დაზიანება.

გაფრთხილება — ხანძრის, ელექტროშოკის, ან დაზიანების თავიდან ასარიდებლად:

გამოყენებასთან დაკავშირებული შეზღუდვები

- ეს მოწყობილობა არ უნდა გამოიყენონ 8 წლამდე ასაკის ბავშვებმა ან ფიზიკური, სენსორული ან გონებრივი შეზღუდული შესაძლებლობის მქონე პირებმა ან შეზღუდული გამოცდილების ან ცოდნის მქონე პირებმა მშობლის ან მეურვის ზედამხედველობის გარეშე უსაფრთხო გამოყენებისა და საფრთხის თავიდან ასაცილებლად. დასუფთავება და მოვლა არ უნდა მოხდეს ბავშვების მიერ უმეთვალყურეოდ.
- პლასტმასის საფარი შესაძლოა მავნე აღმოჩნდეს. დახრჩობის საფრთხისგან თავის ასარიდებლად, შეინახეთ ბავშვებისთვის მიუწვდომელ ადგილას. ბავშვებმა არ უნდა ითამაშონ მოწყობილობით.
- შეინახეთ მოწყობილობა ბავშვებისთვის მიუწვდომელ ადგილას, როდესაც ის ჩართულია ან ცივდება.
- გამოიყენეთ მხოლოდ დახურულ სივრცეში, ხალიჩით დაუფარავ იატაკზე, როგორიცაა ვინილი, ფილა, ლამინირებული იატაკი და ა.შ. ფრთხილად იყავით, რომ არ გადაუაროთ მიმობნეულ საგნებს ან ფარდაგების კიდეებს. ჯაგრისის ძალით გაჩერებამ შესაძლოა გამოიწვიოს ბალთის ნაადრევი დაზიანება.
- გამოიყენეთ მომხმარებლის სახელმძღვანელოს მიხედვით. გამოიყენეთ მხოლოდ მწარმოებლის მიერ რეკომენდებულ აქსესუარებთან ერთად.
- მოწყობილობა მოარიდეთ ცეცხლს და მაღალ ტემპერატურას. ცეცხლმა ან მაღალმა ტემპერატურამ შესაძლოა გამოიწვიოს აფეთქება.
- არ გამოიყენოთ ძალიან ცხელ ან ძალიან ცივ გარემოში (5 °C/41 °F-ზე ნაკლები ან 40 °C/104 °F-ზე ზემოთ). დატენეთ მოწყობილობა 5 °C/41 °F-ზე მაღალ ტემპერატურაზე და 40 °C/104 °F-ზე დაბალ ტემპერატურაზე.
- მოწყობილობა არ მოათავსოთ სითხეში.
- არ გამოიყენოთ ცეცხლსაშიში ან ადვილაალებადი სითხეების ასაღებად, როგორიცაა ბენზინი. არ გამოიყენოთ გარემოში, სადაც შესაძლოა ცეცხლსაშიში ან ადვილაალებადი სითხეები შეიძლება იყოს
- ღიობებში არ მოათავსოთ რაიმე საგანი. თუკი რომელიმე ღიობი დაცულია, არ გამოიყენოთ მოწყობილობა. მოარიდეთ მტვერს, ბუსუსებს, თმას და ყოველივე საგანს, რამაც შესაძლოა ჰაერის ნაკადის დაბრკოლება გამოიწვიოს.
- არ აიღოთ ტოქსიკური ნივთიერებები (ქლოროვანი მათეთრებელი, ამიაკი, სადრენაჟე სითხე, ა.შ.). არ აიღოთ მყარი ან ბასრი საგნები, როგორებიცაა მინა, ლურსმნები, ჭანჭიკები, მონეტები, ა.შ.

მნიშვნელოვანი ინსტრუქციები უსაფრთხოების დაცვისთვის

- არ გამოიყენოთ მოწყობილობა დახურულ სივრცეში, რომელშიც მრავლადაა ზეთის საღებავები, საღებავის გამხსნელი, ჩრჩილის საწინააღმდეგო ნივთიერება, აალებადი მტვრის ან სხვა ფეთქებადი თუ ტოქსიკური ორთქლის გამომწვევი ნივთიერებები. არ აიღოთ არაფერი, რაც იწვის ან ბოლავს, როგორიცაა სიგარეტები, ასანთი ან ცხელი ფერფლი.
- არ გამოიყენოთ მოწყობილობა თუკი ფილტრები არ არის დამონტაჟებული.
- ღიობები და მოწყობილობის მოძრავი ნაწილები აქსესუარებიანად, მოარიდეთ თმას, ფრიალა ტანსაცმელს, თითებს და სხეულის ნებისმიერ ნაწილს.
- მოწყობილობის გამოყენებისას მოარიდეთ დამიწებულ სადენებს. თუკი მოწყობილობა გადაუვლის ძალურ სადენს შესაძლოა წარმოიშვას საფრთხე.
- კიბეების წმენდისას განსაკუთრებული ყურადღება გამოიჩინეთ.
- გამოიყენეთ მხოლოდ MOVA-ს ოფიციალური მრავალი ზედაპირის იატაკის საწმენდი.

მოვლა-შენახვა

- დაიცავით უნებართვოდ ჩართვისგან. სანამ მოწყობილობას ხელში აიღებთ ან გადააადგილებთ, დარწმუნდით, რომ ჩამრთველი გამორთულია. მოწყობილობის ჩართვამ ან გადაადგილებამ თითის ჩამრთველზე დაჭერისას შესაძლოა უბედური შემთხვევა გამოიწვიოს.
- დარწმუნდით, რომ მოწყობილობა მოთავსებულია ჰორიზონტალურ ზედაპირზე. არ გამოიყენოთ მოწყობილობა იმავე პოზიციაში, თუკი მოწყობილობა აღჭურვილია გორგოლაჭებიანი ჯაგრისით და სახელური არ არის სრულად ვერტიკალურ მდგომარეობაში. არ შეინახოთ მოწყობილობა ისეთ ადგილას, სადაც ის შესაძლოა გაიყინოს.
- როდესაც არ იყენებთ, ასუფთავებთ ან ტექნიკურად მართავთ, აგრეთვე სანამ მოძრავ ჯაგრისს მიუერთებთ ან გამოაერთებთ, გამორთეთ და გამოაერთეთ დენის წყაროდან მოწყობილობა.
- არ გამოიყენოთ დაზიანებული ან მოდიფიცირებული მოწყობილობა. დაზიანებული ან მოდიფიცირებული მოწყობილობა შესაძლოა არაპროგნოზირებადად ამუშავდეს, რამაც შესაძლოა წარმოშვას ხანძრის, აფეთქების ან დაზიანების რისკი.
- არ მოახდინოთ მოწყობილობის მოდიფიცირება ან სცადოთ მისი შეკეთება, გამოყენებისა და შენახვის ინსტრუქციების გვერდის ავლით.
- არ გამოიყენოთ დაზიანებულ აქსესუარებთან ერთად (მაგ: დამტენის ბაზა, ძალური სადენი და ა.შ.). თუკი მოწყობილობა ან აქსესუარი დავარდა, დაზიანდა, გარეთ დაგრჩათ, წყალში ჩავარდა ან სათანადოდ არ მუშაობს, არავითარ შემთხვევაში არ სცადოთ მისი ამუშავება თავად. შესაკეთებლად მიმართეთ ავტორიზებულ მომსახურების ცენტრს.
- შეაკეთეთ კვალიფიციური ტექნიკოსის დახმარებით მხოლოდ იდენტური შემცვლელი ნაწილების გამოყენებით. ეს უზრუნველყოფს მოწყობილობის უსაფრთხოების შენარჩუნებას.
- ძალური სადენის დაზიანების შემთხვევაში, უბედური შემთხვევის თავიდან ასარიდებლად, იგი უნდა შეიცვალოს მწარმოებლის, მისი მომსახურების პერსონალის ან მსგავსი კვალიფიციური პირის მიერ.

მნიშვნელოვანი ინსტრუქციები უსაფრთხოების დაცვისთვის

ბატარეა და დამუხტვა

- გაფრთხილება: ბატარეის დამუხტვის მიზნით, გამოიყენეთ მხოლოდ მოწყობილობასთან თანდართული დამტენის ბაზა. გამოიყენეთ მხოლოდ HCBBF დამტენის ბაზასთან ერთად.
- მიჰყევით დამუხტვის ყველა ინსტრუქციას და მოწყობილობა არ დამუხტოთ ბატარეაზე მითითებული ტემპერატურის დიაპაზონის მიღმა, რადგან ამგვარი ქმედება გაზრდის ხანძრის წარმოშობის რისკს.
- დამტენის ბაზას გააჩნია გაშრობის ფუნქცია, რომელიც შეთავსებადია მხოლოდ მოცემული მოწყობილობის ჯაგრისის გასაშრობად.
- დამტენის ბაზის სადენი მოარიდეთ გაცხელებულ ზედაპირებს. ბატარეის დამდენის ბაზის როზეტს ან მოწყობილობას არ შეეხოთ სველი ხელებით. გამოსაერთებლად, ხელი მოკიდეთ არა სადენს, არამედ დამტენის ბაზის როზეტს.
- არ მოქაჩოთ ან ატაროთ დამტენის ბაზა სადენით, არ გამოიყენოთ სადენი სახელურად, ან არ გამოიწიოთ სადენი ბასრ კიდეებთან ან კუთხეებთან ახლოს.
- არ გამოიყენოთ რაიმე არადამუხტვად ბატარეებთან ერთად. წინააღმდეგ შემთხვევაში შესაძლოა ლითიუმ-იონის ბატარეას ცეცხლი მოეკიდოს. მოწყობილობას მოჰყვება ბატარეები, რომელთა შეცვლა შეუძლიათ მხოლოდ კვალიფიციურ ტექნიკოსებს ან გაყიდვების-შემდგომ მომსახურე პერსონალს.
- ლითიუმ-იონური ბატარეები შეიცავენ გარემოსათვის საშიშ ნივთიერებებს. მოწყობილობის განკარგვა-გადამუშავების წინ, ამოიღეთ მთლიანი ბატარეა, შემდგომ გადააგდეთ ან გადაამუშავეთ იგი შესაბამისი ქვეყნის ან რეგიონის ადგილობრივი კანონებისა და რეგულაციების შესაბამისად.
- მოწყობილობიდან ბატარეის ამოღებისას, იგი უნდა იყოს ელექტროქსელიდან გამოერთებული. ბატარეები შეინახეთ არასრულწლოვანებისგან დაცულ ადგილას. არასდროს ჩაიდოთ ბატარეები პირში. თუკი გადაგეყლაპათ, მიმართეთ ექიმს ან ადგილობრივ ტოქიკოლოგიურ სამსახურს.
- არასათანადო პირობებში, არასდროს შეეხოთ ბატარეას, რომლისგანაც შესაძლოა გამოჟონოს სითხემ. თუკი შემთხვევით შეეხეთ, ჩამოიბანეთ წყლით. თუკი სითხე თვალებში მოხვდა, მყისიერად მიმართეთ სამედიცინო დახმარებას. ბატარეისგან გამონაჟონმა სითხემ შესაძლოა გამოიწვიოს გაღიზიანება ან დამწვრობა.
- დამტენის ბაზას შეუძლია დატენოს 6-უჯრედიანი 4000 mAh ბატარეების შეკვრა. მოცემული დამტენის ბაზის გამოყენება არადამუხტვადი ბატარეების დასატენად დაუშვებელია. წინააღმდეგ შემთხვევაში შესაძლოა ლითიუმ-იონის ბატარეას ცეცხლი მოეკიდოს.

მნიშვნელოვანი ინსტრუქციები უსაფრთხოების დაცვისთვის

KA

სიმბოლოები


II კლასის მოწყობილობა



დროის გადავადების მინიატიურული დამაკავშირებელ-შემაერთებელი, სადაც T 3,15A დროის/დენის მახასიათებლის სიმბოლოა


მხოლოდ დახურულ სივრცეში გამოყენებისთვის


წაიკითხეთ მუშაობის სახელმძღვანელო


WEEE ინფორმაცია

ამ სიმბოლოს მატარებელი ყველა პროდუქტი არის ნარჩენი ელექტრო და ელექტრონული მოწყობილობა (WEEE დირექტივის მიხედვით 2012/19/EU) და არ უნდა იყოს შერეული დაუხარისხებელ მუნიციპალურ ნარჩენებთან. ამის ნაცვლად, თქვენ უნდა დაიცვათ საზოგადოებრივი ჯანმრთელობა და გარემო თქვენი ნარჩენების აღჭურვილობის ნარჩენების ელექტრო და ელექტრონული აღჭურვილობის შეგროვების პუნქტში მიტანით, რომელიც განსაზღვრულია თქვენი მთავრობის ან ადგილობრივი ხელისუფლების მიერ. სათანადო განკარგვა და გადამუშავება ხელს შეუწყობს პოტენციური უარყოფითი შედეგების თავიდან აცილებას გარემოსა და ადამიანის ჯანმრთელობაზე. დამატებითი ინფორმაციისთვის ასეთი შემგროვებელი პუნქტების ადგილმდებარეობის და პირობების შესახებ, გთხოვთ, დაუკავშირდეთ ინსტალერს ან თქვენს ადგილობრივ ხელისუფლებას.

ჩვენ, შპს XingKuang Innovation Technology (Suzhou) Co., Ltd., რომ მოცემული მოწყობილობა შეესაბამება მოქმედ დირექტივებს, ევროპულ ნორმებს და მათში შეტანილ შესწორებებს. EU შესაბამისობის დეკლარაციის სრული ტექსტი ხელმისაწვდომია შემდეგ ინტერნეტ მისამართზე: www.mova-tech.com

დეტალური ელექტრონული სახელმძღვანელოს სანახავად, გადადით მისამართზე https://www.mova-tech.com/pages/user-manuals-and-faqs

პროდუქტის მიმოხილვა

შეფუთვის სია

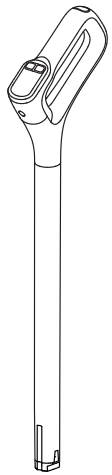

სახელური

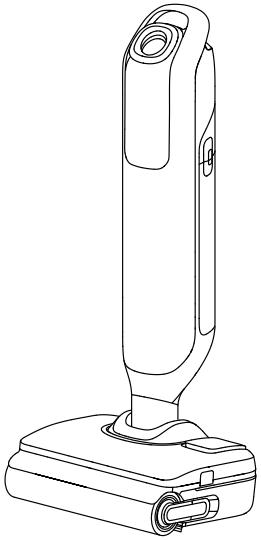

მთავარი ტანი



შემცვლელი ფილტრი

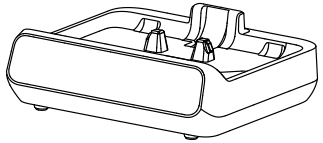

დამტენის ბაზა



საწმენდი ჯაგრისი



დამატებითი გორგოლაჭებიანი ჯაგრისი

პროდუქტის მიმოხილვა

KA

მტვერსასრუტი

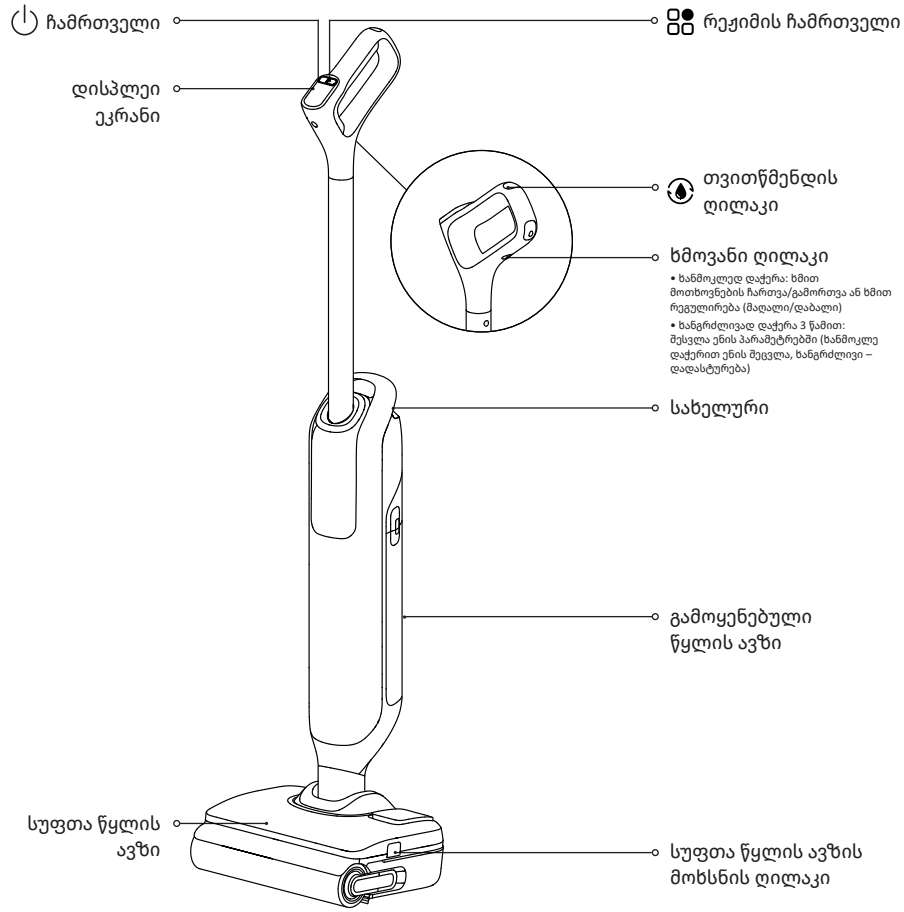

პროდუქტის მიმოხილვა

დამტენის ბაზა

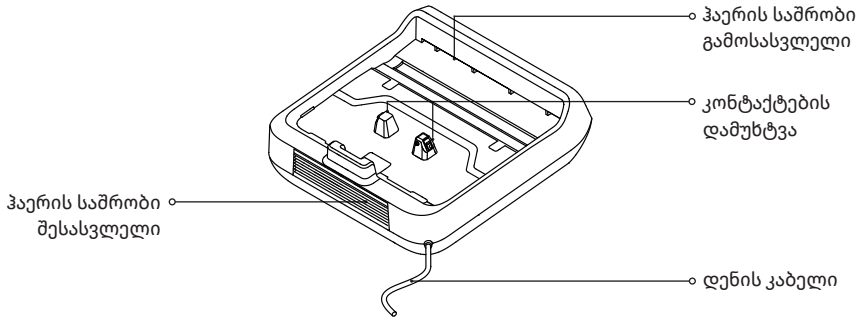

სუფთა წყლის ავზი

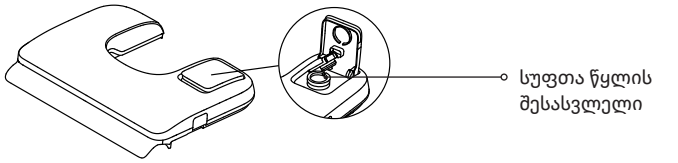

პროდუქტის მიმოხილვა

დისპლეი ეკრანი



1 გაშრობის რეჟიმი

2 დატენვის/დაბალი ბატარეის ინდიკატორი

3 სმარტ რეჟიმი

4 შეწოვის რეჟიმი

5 რეჟიმის გადამრთველი ღილაკი

დააჭირეთ რეჟიმების გადასართავად.

6 მტვრის კონცენტრაციის ინდიკატორი

- გამოყენების დროს დაბინძურების რაოდენობის მიხედვით, ფერს რეალურ დროში იცვლის.

7 შეცდომის გაფრთხილება

8 მაქსიმალური რეჟიმი

9 თვითწმენდის რეჟიმი

10 ჩართვის ღილაკი

დააჭირეთ დასუფთავების დასაწყებად/შესაჩერებლად.

შენიშვნა:
თუ მოწყობილობა არ მუშაობს გამართულად, ეკრანზე გამოჩნდება შეცდომის შეტყობინება. პრობლემის გადასაჭრელად გაეცანით ქვემოთ მოცემულ ცხრილს შესაძლო პრობლემებისა და პრობლემების გადაჭრის გზების შესახებ.

სახელურის მონტაჟი/მოხსნა

მონტაჟისთვის: სახელურის ბოლო ვერტიკალურად ჩასვით მოწყობილობის ზედა ნაწილში, როგორც მითითებულია, სანამ დაწკაპუნებას არ გაიგონებთ.

მოსახსნელად: სწორ ადგილზე არსებული ხვრელში ჩასვით მყარი ხელსაწყო, რათა დააჭიროთ საკეტი და ამავე დროს ზემოთ მოქაჩოთ სახელური.

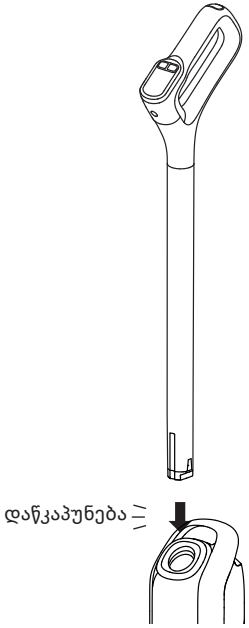

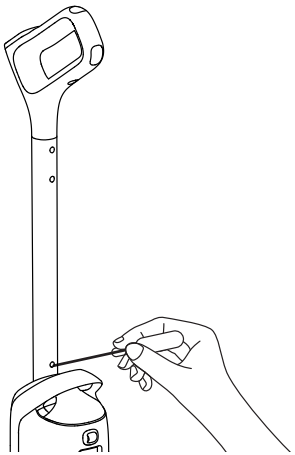

დამუხტვა

1. დამტენის ბაზა მოათავსეთ ჰორიზონტალურ ადგილას კედლის გასწვრივ და შეუერთეთ ელექტრო ქსელს. პირველად გამოყენებამდე სრულად დატენეთ მოწყობილობა.
2. მოწყობილობა მოათავსეთ დამტენის ბაზაზე. როდესაც დისპლეი ეკრანის რიცხვი 100-ს მიაღწევს, ბატარეა სრულად დაიტენება.

დატენვის/დაბალი ბატარეის ინდიკატორი

- ნარინჯისფერი ნელი ციმციმი: ბატარეის დონე ≤ 25% (დამუხტვა)
- მწვანე ნელი ციმციმი: ბატარეის დონე > 25% (დამუხტვა)
- უწყვეტი ნარინჯისფერი: ბატარეის დონე ≤ 25%

შენიშვნა:

- სრულად დამუხტვის შემდგომ, მტვერსასრუტი გადავა ძილის რეჟიმში, თუკი არანაირი ზემოქმედება არ იქნება 10 წუთის განმავლობაში. თუკი გამოყენებას გეგმავთ, მოწყობილობა გადატვირთეთ.
- მისი სიცოცხლის გახანგრძლივების მიზნით, ბატარეა ავტომატურად გაცივდება დატენვამდე პროდუქტის დიდი ხნის განმავლობაში უწყვეტი მუშაობის შემდეგ.

გამოყენების ინსტრუქცია

აავსეთ ავზი სუფთა წყლით

დააჭირეთ სუფთა წყლის ავზის გაშვების ღილაკებს ავზის ამოსაღებად. გახსენით რეზერვუარის თავსახური და სუფთა წყალი ჩაასხით სუფთა წყლის შესასვლელში. ხელახლა დააინსტალირეთ ავზი და დარწმუნდით, რომ ის ადგილზეა.

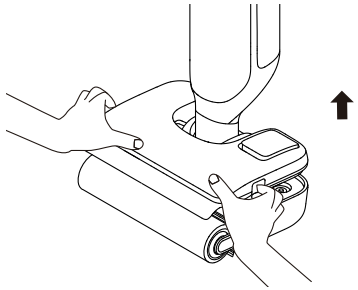

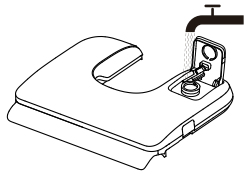

რეჟიმის შეცვლა

დააჭირეთ -ს რეჟიმების გადასართავად თქვენი საჭიროებიდან გამომდინარე.

ჭკვიანი რეჟიმი
ყოველდღიური წმენდისთვის, იატაკზე არსებული დაბინძურების შესაბამისად ავტომატურად არეგულირებს შეწოვის სიმძლავრეს და წყლის გამოსასვლელ ოდენობას.

MAX
მაქსიმალური რეჟიმი
ზრდის შეწოვის სიმძლავრეს და წყლის გამოსვლის წნევა იატაკის ეფექტურად გასაწმენდად, იატაკებიდან ჯიუტი ლაქებისა და ძლიერი ჭუჭყის მოსაცილებლად.

შეწოვის რეჟიმი
სწრაფად იწოვს წყალს, იდეალურია დაღვრილი სითხის ასაწმენდად ან ისეთი სველი და სრიალა არეებისთვის, როგორიც სააბაზანოა.

გამოყენების ინსტრუქცია

დაიწყეთ დასუფთავება

ნაზად დააბიჯეთ ჯაგრისის საფარს და უკან გადაწიეთ მოწყობილობა. დააჭირეთ ჩართვის ⏻ ღილაკს , წმენდის დასაწყებად/გასაჩერებლად. თუკი მოწყობილობა მუშაობისას ვერტიკალურ მდგომარეობაშია, მიმდინარე ოპერაცია შეჩერდება.

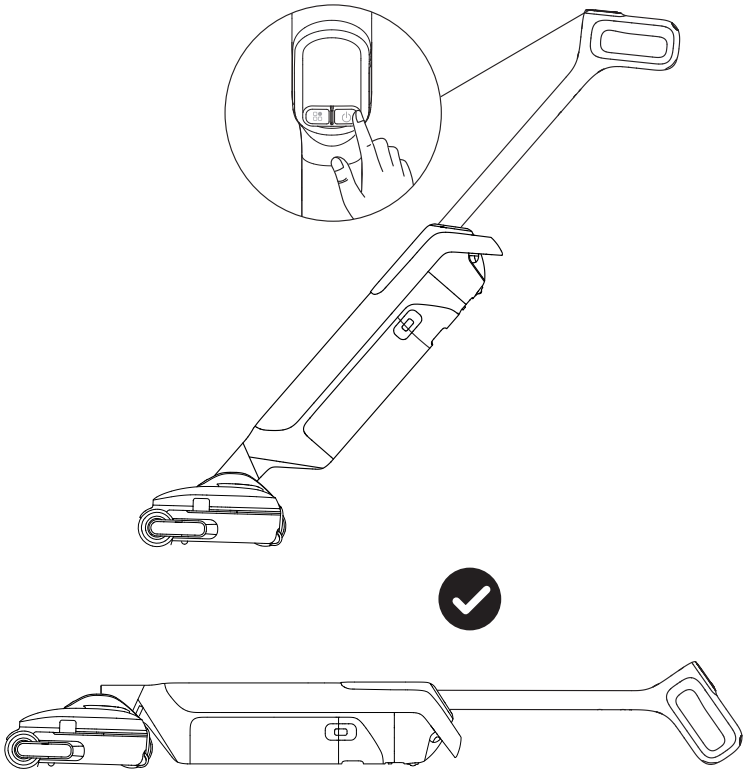

შენიშვნა:

- არ გამოიყენოთ რაიმე სახის აქაფებად სითხეზე.
- თუ მოწყობილობა ბრტყლად დევს, გამორთვამდე დააბრუნეთ ვერტიკალურ მდგომარეობაში.
- მოწყობილობა განკუთვნილია მხოლოდ მყარი ზედაპირების გასაწმენდად, როგორიცაა ხის იატაკი, მარმარილო და ფილები.
- მოწყობილობის მუშაობის დროს არ აწიოთ და არ გადაადგილოთ იგი, რადგან ამან შეიძლება გამოიწვიოს გამოყენებული წყლის მოხვედრა ძრავში.

გამოყენების ინსტრუქცია

დაცალეთ ავზი გამოყენებული წყლისგან

1. დააჭირეთ გამოყენებული წყლის ავზის მოხსნის ღილაკს ავზის ამოსაღებად.

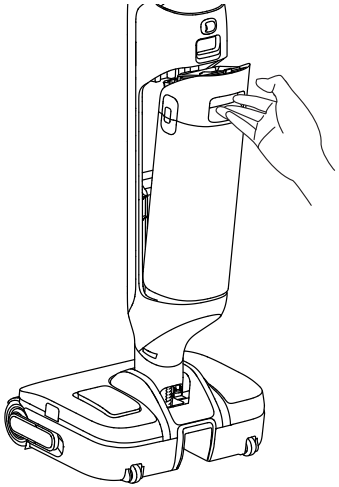

2. აწიეთ გამოყენებული წყლის ავზის თავსახური სახელური მის ამოსაღებად.

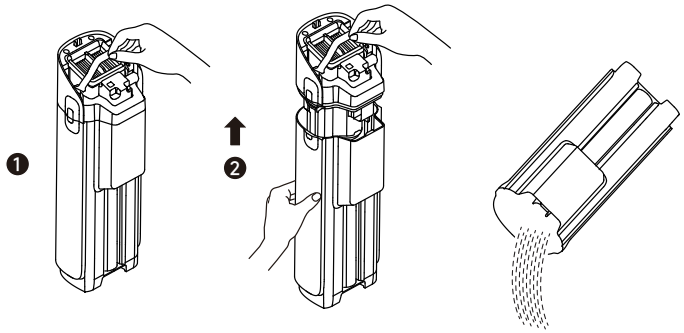

შენიშვნა:

- გაჟონვის თავიდან ასაცილებლად, არ ასწიოთ ან გადაწიოთ გამოყენებული წყლის ავზი მხოლოდ სახელურით.

გამოყენების ინსტრუქცია

თვითწმენდა და შრობა

	ხანმოკლედ დააჭირეთ	თვითწმენდის დაწყება
	ხანმოკლედ დააჭირეთ 3 წამის განმავლობაში თვითწმენდის დაწყებიდან	გადართეთ ღრმა თვითწმენდაზე
	ხანგრძლივად დააჭირეთ 3 წამის განმავლობაში	გადადით გაშრობის რეჟიმზე
	ხანმოკლედ დააჭირეთ გაშრობის დროს	გამოდით

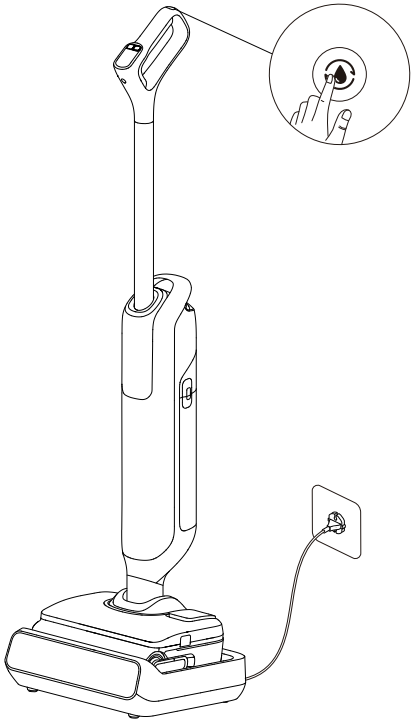

შენიშვნა:

- თვითწმენდის დაწყებამდე, დააბრუნეთ მოწყობილობა სადგამზე და დარწმუნდით, რომ სუფთა წყლის ავზი საკმარისად არის შევსებული.
- თვითწმენდის დასრულების შემდეგ მოწყობილობა გადავა გაშრობის რეჟიმში. დროულად დაცალეთ გამოყენებული წყლის ავზი.
- თვითწმენდის ფუნქციის ჩართვა შესაძლებელია მხოლოდ მაშინ, როდესაც მოწყობილობა იტენება და ბატარეის დონე 25%-ზე მეტია. თუკი ბატარეის დამუხტვის დონე დაბალია, თვითწმენდის დაწყებამდე დამუხტეთ 25%-მდე.

მოვლა & ტექნიკური გამართვა

რჩევები:

- ტექნიკურ გამართვამდე მოწყობილობა გამორთეთ. ფრთხილად იყავით, რომ შემთხვევით არ დააჭიროთ ჩართვის ღილაკს.
- საჭიროებისამებრ შეცვალეთ ნაწილები. ნაწილები უნდა შეიცვალოს მწარმოებლის ან მისი მომსახურების წარმომადგენლის მიერ მოწოდებული ნაწილებით.
- თუ მოწყობილობა დიდი ხნის განმავლობაში გამოუყენებელია, სრულად დატენეთ, გამორთეთ კვების ბლოკი და შეინახეთ გრილ, მშრალ ადგილას, მზის პირდაპირი სხივებისგან დაცულ ადგილას. დამუხტეთ მოწყობილობა ყოველ 3 თვეში ერთხელ მაინც, რათა თავიდან აიცილოთ ბატარეის ზედმეტი დატენვა.

გამოყენებული წყლის ავზის გასუფთავება

1. გამოყენებული წყლის ავზის გასათავისუფლებლად დააჭირეთ გაშვების ღილაკს.

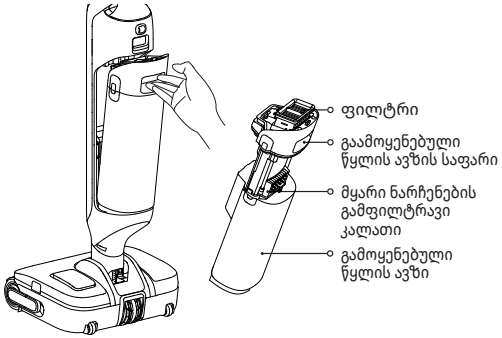

2. აწიეთ გამოყენებული წყლის ავზის თავსახურის სახელური თავსახურის ამოსაღებად. ამოიღეთ ფილტრი და დაასხით გამოყენებული წყალი.

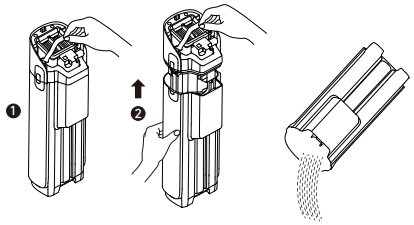

3. გაწმინდეთ მყარი ნარჩენებისგან, შემდეგ გარეცხეთ ავზი და ავზის სახურავი სუფთა წყლით. გამოიყენეთ მოწოდებული საწმენდი ჯაგრისი ავზის შიდა კედლების გასასუფთავებლად.

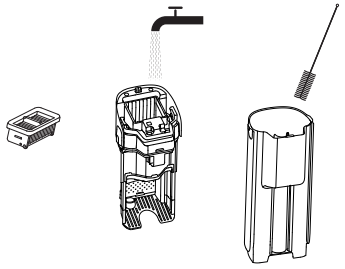

4. ხელახლა დააინსტალირეთ ფილტრი და ავზის სახურავი. შემდეგ, ხელახლა დააინსტალირეთ ავზი, სანამ არ მოისმენთ დაწკაპუნებას.

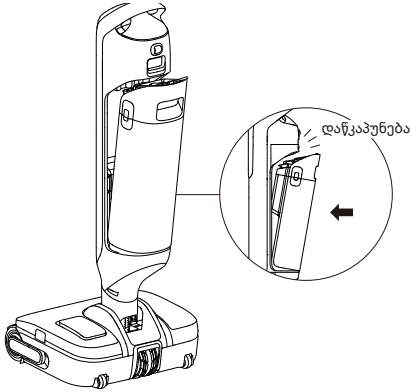

შენიშვნა: გამოყენებული წყლის ავზის გაწმენდა რეკომენდებულია ყოველ გამოყენებამდე, აგრეთვე თვითწმენდის დაწყებამდე და მის შემდგომ.

მოვლა & ტექნიკური გამართვა

ფილტრის გაწმენდა

1. მოხსენით ფილტრი და ნაზი დარტყმებით გადმოყარეთ ზედაპირზე არსებული მტვერი.



2. როდესაც ფილტრი გაჭუჭყიანდება, გასაწმენდად გამოიყენეთ სუფთა წყალი. ხელახლა დაყენებამდე მიეცით საშუალება, რომ ჰაერზე მთლიანად გაშრეს.

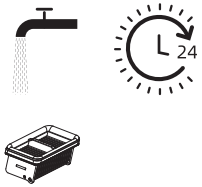

შენიშვნა:
1. რეკომენდებულია ფილტრის შეცვლა ყოველ 3-6 თვეში.
2. თუ სველია, ხელახლა გამოყენებამდე სრულად გააშრეთ ფილტრი ჰაერზე, რათა თავიდან აიცილოთ მისი მუშაობის ხანგრძლივობა.

დეოდორანტის გაწმენდა (არასავალდებულო)

1. დაიჭირეთ დეოდორანტი, მოატრიალეთ მის გასათავისუფლებლად და მოსახსნელად, შემდეგ კი სუფთა წყლით გარეცხეთ.

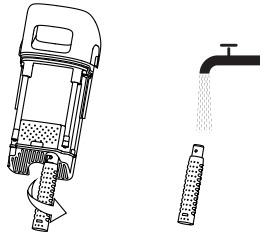

2. გაწმენდის შემდეგ, გადაატრიალეთ და უსაფრთხოდ ჩაკეტეთ იგი თავის ადგილზე.



შენიშვნა:
1. გაწმინდეთ საჭიროებისამებრ. რეკომენდებულია დეოდორანტის შეცვლა ყოველ 3-6 თვეში.
2. დეოდორანტის ეფექტური ფუნქციონირების უზრუნველსაყოფად, ყოველი გამოყენების შემდეგ დაუყოვნებლივ გაწმინდეთ გამოყენებული წყლის ავზი.

მილის და ჭუჭყის სენსორის გაწმენდა

ამოიღეთ გამოყენებული წყლის ავზი და გაწმინდეთ მილი და ჭუჭყის სენსორი სველი ქსოვილით.

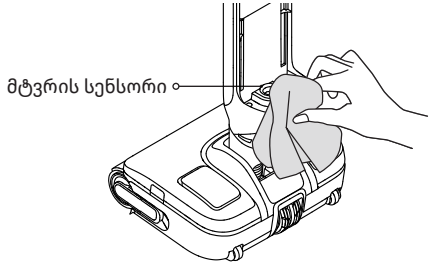

შენიშვნა: არ გარეცხოთ მილი ან ჭუჭყის სენსორი წყლით.

მოვლა & ტექნიკური გამართვა

KA

ჯაგრისის ნაკრების გასუფთავება

1. დააჭირეთ სუფთა წყლის ავზის გაშვების ღილაკებს სუფთა წყლის ავზის გასათავისუფლებლად.

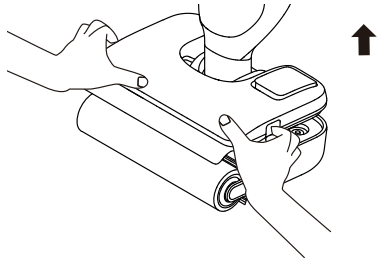

2. ჯაგრისის გორგოლაჭის ამოსაღებად გამოწიეთ ჯაგრისის გორგოლაჭის სახელური.

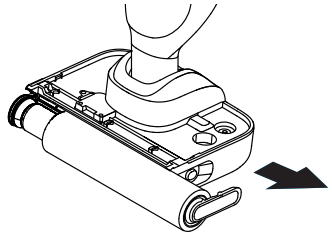

3. გამოაცალეთ სახელური ჯაგრისის გორგოლაჭიდან. ჯაგრისის გორგოლაჭის გასაწმენდად გამოიყენეთ მოწოდებული საწმენდი ჯაგრისი, შემდეგ გარეცხეთ სუფთა წყლით და სრულად გაშრეს ჰაერზე.

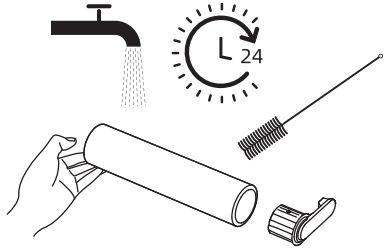

4. შეწოვის ხვრელი გაწმინდეთ მშრალი ტილოთი ან სველი ხელსახოცით. არ ჩამოიბანოთ იგი წყლით.

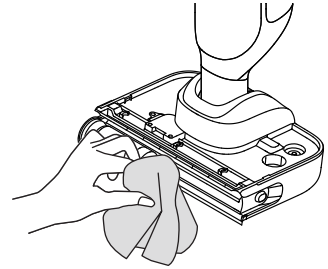

5. ხელახლა დააინსტალირეთ ჯაგრისის გორგოლაჭი და სახელური, სანამ არ მოისმენთ დაწკაპუნებას.

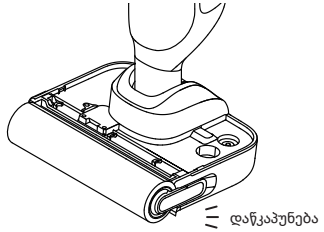

შენიშვნა:

- ჯაგრისის გორგოლაჭი წყლით არ გაავლოთ.
- გაწმინდეთ საჭიროებისამებრ. რეკომენდებულია ჯაგრისის როლიკის შეცვლა ყოველ 3-6 თვეში.
- ჯაგრისის გორგოლაჭის გაწმენდამდე დარწმუნდით, რომ გამოყენებული წყლის ავზი ამოღებულია ან დაცლილია და რომ მოწყობილობა გვერდზეა დადებული.

დიაგნოსტიკა

შეცდომისას მოწყობილობა შეწყვეტს მუშაობას. პრობლემის გადასაჭრელად გაეცანით შესაბამის ცხრილს. თუკი პრობლემა ვერ აღმოფხვრით, დაუკავშირდით მომსახურების ცენტრს.

შეცდომა	**სავარაუდო გამომწვევი მიზეზი**	**გადაჭრის გზა**
მოწყობილობა არ მუშაობს.	მოწყობილობა არ იმუხტება ან დამუხტვის დონე დაბალია.	გამოყენებამდე ბატარეა სრულად დამუხტეთ.
	მოწყობილობა ვერტიკალურ მდგომარეობაშია.	მოწყობილობა გადაწიეთ უკან.
	ბლოკირების გამო ამოქმედდა გადაცხელებისგან დასაცავი რეჟიმი.	ნორმალურ ტემპერატურაზე დასაბრუნებლად გაათავისუფლეთ ბლოკირება.
	გამოყენებული წყლის ავზი სავსეა.	დაცარიელეთ გამოყენებული წყლის ავზი.
	ნაწილები თავიანთ ადგილას არ არის დამონტაჟებული.	დარწმუნდით, რომ ყველა ნაწილი სწორად არის ადგილზე.
	სუფთა წყლის ავზში წყლის დონე დაბალია.	აავსეთ ავზი სუფთა წყლით.
მოწყობილობა ნელა იმუხტება.	ბატარეის ტემპერატურა ძალიან დაბალია ან ძალიან მაღალი.	დაელოდეთ სანამ ბატარეა არ დაუბრუნდება ნორმალურ ტემპერატურას.
მოწყობილობის შეწოვის სიმძლავრე სუსტია.	ფილტრი გაჭედილია.	ფილტრის გაწმენდა.
	შემწოვ ღრმულსა ან ლულაში უცხო საგანია გაჭედილი.	გაწმინდეთ შემწოვი ღრმული და ლულა.
ძრავა უცნაურ ხმებს გამოსცემს.	გამოყენებული წყლის ავზში ძალიან ბევრი ბინძური წყალია.	დაცარიელეთ გამოყენებული წყლის ავზი.
	შემწოვი ღრმული დაბლოკილია.	გამოათავისუფლეთ შემწოვი ღრმული.
ბატარეის დამმუხტვის ინდიკატორი დისპლეი ეკრანზე დამუხტვისას არ ინთება.	დამტენის ბაზის შემაერთებელი არ არის შტეფსელთან სწორად შეერთებული.	ყურადღება მიაქციეთ, რომ დამტენის ბაზის შემაერთებელი შტეფსელთან იყოს შეერთებული.
	მოწყობილობა სწორად არ ზის დამტენის ბაზაზე.	ყურადღება მიაქციეთ, რომ მოწყობილობა სწორად იყოს მოთავსებული დამტენის ბაზაზე.

დიაგნოსტიკა

მოწყობილობიდან წყალი არ გამოდის.	სუფთა წყლის ავზი სწორად არ ზის თავის ადგილას, ან სუფთა წყლის ავზში არასაკმარისი წყალი ასხია.	ხელახლა დაამონტაჟეთ ან აავსეთ სუფთა წყლის ავზი.
	ჯაგრისის გორგოლაჭის დასასველებლად საჭიროა 30 წამი.	ჩართეთ მოწყობილობა და ხელახლა შეამოწმეთ ცოტა დროის გასვლის შემდგომ.
ვენტილატორიდან წყალი ჟონავს.	შეჯახების ან ძლიერი გამოქაჩვის შედეგად წყალი ძრავაში ჩავიდა.	ნაზად ამოძრავეთ ჩართული მოწყობილობა წინ და უკან.
	გაწმენდის შემდგომ ფილტრი სრულად არ შრება.	გამოყენებამდე ფილტრი სრულად გააშრეთ.
თვითწმენდა ვერ შესრულდა.	ჯაგრისის გორგოლაჭში შესაძლოა დიდი ზომის ნარჩენები იყოს გაჭედილი.	მოხსენით ჯაგრისის როლიკის საფარი რომ შეამოწმოთ და გაწმინდეთ ჯაგრისის როლიკი.
	მოწყობილობა სწორად არ ზის დამტენის ბაზაზე.	სანამ თვითწმენდის ფუნქციას ჩართავთ, ყურადღება მიაქციეთ, რომ მოწყობილობა იმუხტება.
	თვითწმენდის ჩართვა შეუძლებელია თუკი ბატარეის დამუხტვის დონე 25%-ზე დაბალია.	თვითწმენდის ფუნქციის გააქტიურება შესაძლებელია მხოლოდ მაშინ, როდესაც მოწყობილობა იმუხტება და ბატარეის დამუხტვის დონე 25%-ს აჭარბებს.
	გამოყენებული წყლის ავზი სავსეა.	დაცარიელეთ გამოყენებული წყლის ავზი.
	სუფთა წყლის ავზი თავის ადგილას არ არის დამონტაჟებული ან სუფთა წყლის ავზში არასაკმარისი წყალია.	ხელახლა დაამონტაჟეთ ან აავსეთ სუფთა წყლის ავზი.
არასათანადო გაშრობა.	დამტენის ბაზის ჰაერნაკადის შემავალი ან გამომავალი ხვრელი შესაძლოა დაბლოკილი იყოს.	შეამოწმეთ და გამოწმინდეთ ჰაერნაკადის შემავალი და გამომავალი ხვრელები.

შეცდომების მოთხოვნა და გადაწყვეტილებები

თუკი მოწყობილობა სწორად არ მუშაობს, დისპლეი ეკრანზე გამოჩნდება შეტყობინება შეცდომის შესახებ. პრობლემის გადასაჭრელად გაეცანით ქვემოთ მოცემულ ცხრილს.

შეცდომის კოდი	**სავარაუდო გამომწვევი მიზეზი**	**გადაჭრის გზა**
E1-E7	შეცდომა	პრობლემის გადასაჭრელად მოწყობილობა გადატვირთეთ. თუკი პრობლემა ვერ აღმოფხვერით, დაუკავშირდით მომსახურების ცენტრს.
F1-F3		
H2/H3/H5/H6		

მახასიათებლები

მტვერსასრუტი			
მოდელი	HMH66A	ნომინალური სიმძლავრე	450 W
რეიტინგული ძაბვა	21,6 V ⎓	დამუხტვის ძაბვა	27,5 V⎓
სუფთა წყლის ავზის ტევადობა	800 mL	გამოყენებული წყლის ავზის ტევადობა	700 mL
დამუხტვის დრო	დაახლ. 4 საათი		
დამტენის ბაზა			
მოდელი	HCBBF	რეიტინგული სიმძლავრე*	350 W
ნომინალური შემავალი სიმძლავრე	220-240 V~ 50-60 Hz	ნომინალური გამომავალი სიმძლავრე	27,5 V ⎓ 1,6 A

პროდუქტის ინფორმაცია ენერგიის მოხმარების და ამ რეჟიმის დაწყების დროის შესახებ		
რეჟიმი	ენერგიის მაქსიმალური მოხმარება	ამ რეჟიმის დაწყების მაქსიმალური დრო
ლოდინის რეჟიმი მხოლოდ დამტენის ბაზის დასატენად	≤0,5 W	≤20 min
ლოდინის რეჟიმი	≤0,5 W	≤20 min

* ნომინალური სიმძლავრე არის სიმძლავრე, რომელიც იზომება გაშრობის რეჟიმში ტიპური ციკლის მიმდინარეობისას.

KA

ბატარეის განკარგვა და ამოღება

ჩაშენებული ლითიუმ-იონური ბატარეა შეიცავს გარემოსთვის საშიშ ნივთიერებებს. ბატარეის განკარგვა-გადამუშავებამდე, ბატარეა უნდა ამოიღონ კვალიფიციურმა ტექნიკოსებმა და იგი უნდა გადამუშავდეს შესაბამის გადასამუშავებელ პუნქტში.

- მოწყობილობიდან ბატარეა უნდა ამოიღოთ მის გადაგდებამდე;
- ბატარეის ამოღებამდე მოწყობილობა გამორთული უნდა იყოს ელექტრო ქსელიდან;
- ბატარეა უსაფრთხოების ზომების დაცვით უნდა იქნეს განკარგულ-გადამუშავებული.

ამოღების ინსტრუქცია

1. ამოიღეთ სახელური ინსტალაციის განყოფილების მითითებით.
2. გამოიყენეთ შესაბამისი ხელსაწყოები მოწყობილობის ზედა და კორპუსის დეკორატიული თავსახურის მოსახსნელად.
3. გამოიყენეთ ხრახნიანი, რათა ამოიღოთ ყველა სამაგრი ხრახნი კორპუსიდან.
4. გამოიყენეთ ხრახნიანი მოწყობილობის წინა საფარის დასამაგრებელი ხრახნები. ამოიღეთ საფარი.
5. გათიშეთ ბატარეის პაკეტის დამაკავშირებელი კაბელები და ამოიღეთ ბატარეა ბატარეის ნაკრებიდან.

სიფრთხილე:

- ბატარეის ამოღებამდე, გამოაერთეთ ელექტრო ქსელიდან და მაქსიმალურად დაცალეთ ბატარეა.
- არასაჭირო ბატარეები უნდა განადგურდეს შესაბამის გადამუშავების ობიექტში.
- არ დაუშვათ მაღალ ტემპერატურაზე აფეთქების რისკის თავიდან ასაცილებლად.
- არახელსაყრელ პირობებში, სითხე შეიძლება გაჟონოს ბატარეიდან. კონტაქტის შემთხვევაში, ჩამორეცხეთ წყლით და მიმართეთ სამედიცინო დახმარებას.